Omistajan käsikirja

Juha Snell Oy
Oppipojantie 14 ja 16, 04500 Kellokoski
puh. (09) 279 71 200

Esipuhe

Hyvä suomalaisen Faster -veneen omistaja!

Kiitämme Teitä Fasterin valinnasta ja toivotamme Teille monia hauskoja hetkiä vesillä liikkuessanne.

Tämän käsikirjan tarkoituksena on auttaa Teitä käyttämään venettänne turvallisesti ja miellyttävästi. Käsikirja sisältää veneen ja siihen kuuluvien tai asennettujen varusteiden ja järjestelmien yksityiskohdat sekä tietoa veneen käytöstä ja hoidosta. Kehotamme Teitä lukemaan käsikirjan huolellisesti ja tutustumaan veneeseenne ennen sen käyttöönottoa.

Omistajan Käsikirja ei luonnollisestikaan ole merimiestaitojen tai veneilyturvallisuuden kurssi. Jos tämä on ensimmäinen veneenne, tai olette vaihtanut venetyyppiin, jota ette vielä tunne, varmistukaa oman mukavuutenne ja turvallisuutenne takia siitä, että hankitte käsittely- ja käyttökokemusta ennen kuin otatte veneen päällikkyyden vastuullenne. Veneen myyjä, venekerhot tai kansalliset moottorivene- tai purjehtijaliitot antavat mielellään tietoja paikallisista veneilykouluista tai suosittelevat päteviä opettajia.

Varmistakaa, että odotettavissa olevat tuuli- ja aallokko-olosuhteet vastaavat veneenne suunnitteluluokkaa, ja että te ja miehistönne pystytte hallitsemaan venettänne kyseisissä olosuhteissa. Suunnitteluluokkia A, B, ja C vastaavat tuuli- ja aallokko-olot yltävät myrskystä kovaan tuuleen, joissa on poikkeuksellisten aaltojen ja puuskien vaara. Vaikka veneenne on suunniteltu niihin, ne voivat olla vaarallisia olosuhteita, joissa voi tyydyttävästi operoida vain pystyvä, hyväkuntoinen ja koulutettu miehistö, joka käyttää hyvin ylläpidettyä venettä.

Tämä Omistajan Käsikirja ei ole yksityiskohtainen huolto- tai vianetsintäopas. Ongelma-ta¬pauk¬sissa ottakaa yhteyttä veneen valmistajaan tai valmistajan edustajaan. Käyttäkää aina päte¬viä ja koulutettuja henkilöitä huoltoon, korjauksiin ja muutostöihin. Muutokset, jotka voivat vaikuttaa veneen turvallisuusominaisuuksiin, tulee arvioida, toteuttaa ja dokumentoida pätevien henkilöiden toimesta. Veneen valmistajaa ei voida pitää vastuullisena muutoksista, joita se ei ole hyväksynyt.

Veneen kuljettamiseen vaaditaan joissain maissa ajokortti tai valtuutus, niissä voi olla voimassa myös erityissäännöksiä.

Pitäkää veneenne aina hyvässä kunnossa ja ottakaa huomioon kuluminen vanhenemisen ja kovan käytön tai väärinkäytön seurauksena. Mikä tahansa vene – riippumatta sen vahvuudesta – voi vaurioitua merkittävästi, mikäli sitä ei käytetä asianmukaisesti. Tämä ei sovi turvalliseen veneilytapaan. Mukauttakaa aina veneen nopeus ja suunta aallokko-oloihin.

Mikäli veneenne on varustettu pelastuslautalla, lukekaa huolella sen käyttöohjeet. Veneessä tulisi olla mukana asiaankuuluvat turvavarusteet (pelastusliivit, turvavaljaat jne.) veneen tyypin, sääolosuhteiden jne. mukaan, nämä varusteet ovat joissain maissa pakollisia. Miehistön tulisi olla tutustunut kaikkien turvavarusteiden käyttöön ja hätämanööveeraukseen (veteen pudonneen pelastaminen, hinaus jne.). Purjehduskoulut ja –seurat järjestävät säännöllisesti pelastusharjoituksia.

Kaikkien veneessä olijoiden tulisi käyttää sopivaa kelluntapukinetta (pelastusliiviä / veneily¬liiviä) ollessaan kannella. Huomatkaa, että joissain maissa laki vaatii kansallisten säädösten mukaisen kelluntapukineen käyttöä aina veneessä oltaessa.

Säilyttäkää tämä käsikirja varmassa paikassa ja antakaa se seuraavalle omistajalle, mikäli myytte veneenne.

Sisällysluettelo

Esipuhe	2
Ennen kuin lähdette vesille	4
1. Yleistä	5
2. Määritelmät	5
3. Veneen perustiedot	6
4. Suurin suositeltu henkilömäärä	7
5. Kuormitus	7
6. Moottori ja potkuri	7
7. Veden sisäänpääsyn estäminen ja vakavuus	8
8. Tulipalon tai räjähdysvaaran ehkäiseminen	9
9. Sähköjärjestelmä	10
10. Ohjailuominaisuudet	11
11. Oikea käyttö – muut suositukset ja ohjeet	13
12. Takuu	15
13. Huolto ja talvisäilytys	15
14. Veneen maalaaminen	17
15. Keularampin käyttö ja veneen kuormaaminen	17
16. Swing laatikko	19
17. Korjaukset	19
18. Tekniset tiedot	20
Maalauslinjat	22
Tankkikaavio	29
Potkuritaulukko ja koneen asennuskorkeus	29
Sähkökaavio 465	30
Sähkökaavio 495	35
Sähkökaavio 525	40
Sähkökaavio 545	45
Sähkökaavio 570	51
Sähkökaavio 635	56
Vaatimustenmukaisuusvakuutus	61

Ennen kuin lähdette vesille:

Tutustukaa tähän Omistajan Käsikirjaan. Tarkistakaa aina ennen vesille lähtöä ainakin seuraavat seikat:

- ✓ **Säätila ja ennuste**
  Ottakaa huomioon tuuli, aallokko ja näkyvyys. Ovatko veneenne suunnitteluluokka, koko ja varustus sekä päällikön ja miehistön taidot riittäviä sille vesialueelle, jolle olette lähdössä? Voimakkaassa tuulessa ja suuressa aallokossa luukkujen tulee olla suljetut, jotta roiskevesi ei pääsisi veneen sisälle.

- ✓ **Kuormitus**
  Älkää ylikuormittako venettä, jakakaa kuorma oikein. Älkää sijoittako painavia esineitä liian ylös, jotta veneen vakavuus ei heikkenisi.

- ✓ **Matkustajat**
  Varmistukaa, että kaikille mukanaolijoille on pelastusliivit. Sopikaa kunkin henkilön tarvittavat tehtävät matkan aikana ennen lähtöä.

- ✓ **Polttoaine**
  Tarkistakaa, että polttoainetta on riittävästi; myös reserviä huonon sään tms. varalle.

- ✓ **Moottori ja varusteet**
  Tarkistakaa ohjauksen, sähkölaitteiden ja akun toiminta sekä kunto ja tehkää moottorin ohjekirjan mukaiset päivittäiset tarkistustoimet. Tarkistakaa veneen merikelpoisuus muutenkin: ei polttoaine- tai vesivuotoja, turvavarusteet mukana jne. Tarkistakaa, että pilssiveden määrä on minimissä. Moottoria koskevia lisäohjeita saatte sen omasta erillisestä ohjekirjasta.

- ✓ **Tuuletus**
  Huolehtikaa polttoainetilojen tuuletuksesta tulipalovaaran vähentämiseksi.

- ✓ **Tavaroiden kiinnitys**
  Tarkistakaa, että kaikki tavarat on asetettu niin, että ne pysyvät paikoillaan myös merenkäynnissä ja kovassa tuulessa.

- ✓ **Merikartat**
  Ellette kulje täysin tuttua reittä, onko mukana merikarttoja riittävän laajalta alueelta?

- ✓ **Lähtömanööverit**
  Sopikaa miehistön kanssa, kuka irrottaa minkäkin köyden jne. Tarkistakaa, etteivät kiinnitys- tai muut köydet pääse potkuriin lähdön tai saapumisen aikana. Tarkistakaa keulapotkurin toiminta.

1. Yleistä

Omistajan Käsikirja auttaa Teitä tuntemaan uuden veneenne ominaisuuksia, hoitoa ja huoltoa. Omistajan Käsikirjan tarkoituksena ei ole olla täydellinen huolto-opas tai korjauskirja, vaan opastaa käyttäjää tuntemaan uuden veneensä ominaisuudet ja käyttämään venettään asianmukaisella tavalla.

Omistajan ja veneen päällikön vastuulla on, että venettä käytetään sen käyttötarkoituksen mukaisesti.

Veneeseen asennettujen laitteiden omat ohjekirjat on liitetty mukaan ja useissa kohdissa viitataan niihin. Voitte tietysti täydentää tätä käsikirjaa myöhemmin hankittujen laitteiden ohjekirjoilla. Omille muistiinpanoillenne on varattu tilaa käsikirjan lopussa.

Ennen käyttöönottoa

✓ **Rekisteröinti**
Vesiliikenneasetuksen mukaisesti runkopituudeltaan vähintään 5,5 metriä pitkät purje- tai moottoriveneet, ja kaikki vesikulkuneuvot, joiden moottoriteho on vähintään 15 kilowattia eli yli 20 hevosvoimaa, on Suomessa merkittävä venerekisteriin. Tarkemmat ohjeet rekisteröinnistä saatte Liikenne- ja viestintävirasto Traficomista. Rekisteröitävän veneen kuljettajalta vaaditaan Suomessa vähintään 15 vuoden ikä.

✓ **Vakuutukset**
Venevakuutus voi korvata vesillä tai kuljetuksen ja telakoinnin aikana sattuvan vahingon. Varmista erikseen vakuutusvastuu venettä nostettaessa. Vakuutuksella on myös välillinen vaikutus turvallisuuteen vesillä: vakavan haverin sattuessa voit keskittyä ennen kaikkea ihmisten pelastamiseen. Tarkempia tietoja eri vakuutusvaihtoehdoista antavat vakuutusyhtiöt.

✓ **Koulutus**
Kukaan ei ole seppä syntyessään, eikä vesillä liikkuminen tee tähän poikkeusta. Veneilyä käsittelevää kirjallisuutta on runsaasti, navigointikursseja järjestävät Suomen Navigaatioliitto (puh. 050 5508827, https://suomennavigaatioliitto.com/) sekä kansalais- ja työväenopistot.

Veneilykouluista antaa tietoja Suomen Purjehdus ja Veneily ry (SPV, 040 834 3407, https://spv.fi/). Nämä antavat hyvän pohjan taidoillenne, mutta varmuus veneen käsittelyssä, navigoinnissa, kiinnittämisessä ja ankkuroinnissa saavutetaan vasta pitkän käytännön harjoittelun jälkeen. SPV:stä saatte myös tietoja paikallisista venekerhoista ja niiden toiminnasta.

2. Määritelmät

Tässä käsikirjassa olevat varoitukset ja huomautukset määritellään seuraavasti:

VÄLITÖN VAARA!	Merkitsee vakavaa vaaratekijää, joka johtaa kuolemaan tai vakavaan loukkaantumiseen ellei asianmukaisiin varokeinoihin ryhdytä.
VAARA!	Merkitsee potentiaalista vaaratekijää, joka voi johtaa kuolemaan tai vakavaan loukkaantumiseen ellei asianmukaisiin varokeinoihin ryhdytä.
VAROITUS!	Merkitsee potentiaalista vaaratekijää, joka voi johtaa loukkaantumiseen, ellei asianmukaisiin varokeinoihin ryhdytä.
HUOM!	Merkitsee tärkeää informaatiota, joka liittyy veneen, sen osien tai muun omaisuuden vaurioitumisriskiin, mutta ei henkilövaaraan.

Käsikirjassa on käytetty SI-järjestelmän mukaisia yksikköjä. Joissain tapauksissa muita yksikköjä on lisätty sulkuihin. Poikkeuksena tästä on tuulen nopeus, joka on huvivenedirektiivissä esitetty boforeina.

3. Veneen perustiedot

Veneen tarkempi tekninen erittely on esitetty tämän Omistajan Käsikirjan lopussa olevassa liitteessä 1.

Faster-veneen perustiedot ovat seuraavat:
Valmistaja/valmistajan edustaja:
Juha Snell Oy Oppipojantie 14, 04500 Kellokoski, 09 27971200

Suunnitteluluokka: Veneenne suunnitteluluokan näette teknisestä erittelystä
Suunnitteluluokalla tarkoitetaan seuraavaa:

Kategoria A: Vene on suunniteltu käytettäväksi olosuhteissa, joissa tuulen voimakkuus on alle 10 boforia (n. 25 m/s) ja merkitsevä aallonkorkeus sen mukainen. Kuvattuja olosuhteita voidaan tyypillisesti kohdata pitkillä matkoilla, esimerkiksi valtamerten ylityksissä, tai rannikolla, kun tuulelle ja aalloille avoin matka on useita satoja meripeninkulmia. Ilmakehän olosuhteitten mukaan, puuskat voivat nousta n. 32 m/s:iin.

Kategoria B: Vene on suunniteltu käytettäväksi olosuhteissa, joissa tuulen voimakkuus on enintään 8 boforia (n. 21 m/s) ja aallokko sen mukainen (merkitsevä aallonkorkeus enintään 4 m, katso Huomautus alla). Tällaisia olosuhteita voidaan tyypillisesti kohdata riittävän pitkillä avomerimatkoilla, tai rannikkovesillä, kun tuulelle ja aalloille avoin matka on useita kymmeniä meripeninkulmia. Kuvattuja olosuhteita voidaan kohdata myös järvillä, jotka ovat riittävän suuria ko. aallonkorkeuden kehittymiselle. Ilmakehän olosuhteitten mukaan, puuskat voivat yltää n. 27 m/s:iin.

Kategoria C: Vene on suunniteltu käytettäväksi olosuhteissa, joissa tasaisen tuulen voimakkuus on enintään 6 boforia (n. 14 m/s) ja aallokko sen mukainen (merkitsevä aallonkorkeus enintään 2 m, katso Huomautus alla). Tällaisia olosuhteita voidaan tyypillisesti kohdata avoimilla järvillä, jokisuistoissa, ja rannikkovesillä kohtuullisissa sääoloissa. Ilmakehän olosuhteitten mukaan, puuskat voivat yltää n. 18 m/s:iin.

Kategoria D: Vene on suunniteltu käytettäväksi olosuhteissa, joissa tuulen voimakkuus on enintään 4 boforia (n. 8 m/s) ja aallokko sen mukainen (merkitsevä aallonkorkeus enintään 0,3 m, satunnaiset suurimmat aallot 0,5 m korkuisia). Tällaisia olosuhteita voidaan tyypillisesti kohdata suojaisilla sisävesillä, ja rannikkovesillä hyvällä säällä. Ilmakehän olosuhteitten mukaan, puuskat voivat yltää n. 12 m/s:iin.

Huomautus: Merkitsevä aallonkorkeus on aallokon korkeimman kolmanneksen keskiarvokorkeus, mikä suunnilleen vastaa kokeneen havainnoijan arvioimaa aallonkorkeutta. Jotkut yksittäiset aallot voivat olla noin kaksi kertaa tätä korkeampia.
Päämitat ja kapasiteetit:
Veneen tarkemmat tiedot kuten pituus, leveys, syväys, kevytpaino, kokonaispaino, jne., sekä tankkikapasiteetit on esitetty teknisessä erittelyssä.

Valmistajan kilpi:
Veneeseen kiinnitetyssä valmistajan kilvessä (Kuva 1) on annettu osa em. tiedoista. Täydentävät selvitykset on annettu tämän käsikirjan asianomaisissa kohdissa.

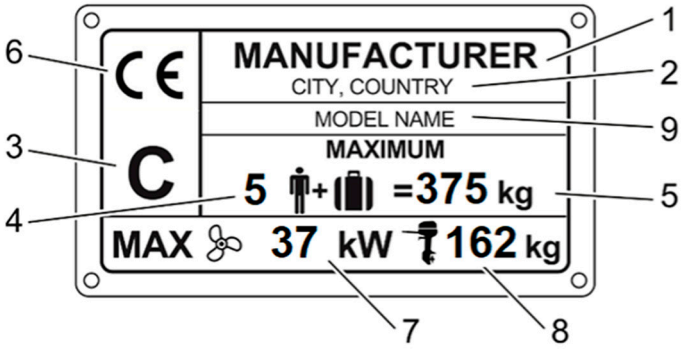

Kuva 1.
Valmistajan kilvessä esitetyt tiedot
(HUOM. esimerkki kilpi): **1.** valmistajan nimi,
2. valmistajan / valmistajan edustajan yhteystiedot,
3. veneen suunnitteluluokka, **4.** suurin henkilöluku,
5. suurin suositeltu kuormitus (kg), **6.** CE-merkki,
7. Perämoottorin/perämoottorien suurin teho [kW],
8. Perämoottorin/perämoottorien suurin paino [kg],
9. Veneen mallimerkintä.

4. Suurin suositeltu henkilömäärä

Veneen suurin suositeltava henkilömäärä löytyy teknisestä erittelystä. Näet heille tarkoitetut istuinpaikat teknisestä erittelystä löytyvästä kuvasta.

VAROITUS! **Älkää ylittäkö suurinta suositeltua henkilömäärää.**

Veneessä olevien henkilöiden lukumäärästä riippumatta henkilöiden ja varusteiden kokonaispaino ei saa koskaan ylittää suurinta suositeltua kuormitusta
(katso kohta 5 ”Kuormitus”). Käyttäkää aina veneessä olevia istuimia tai istuinpaikkoja.

5. Kuormitus

Faster –veneen suurin suositeltu kuormitus löytyy valmistajan kilvestä ja teknisestä erittelystä.
Tähän lasketaan kuuluvaksi seuraavat painot:

a) veneessä olevien henkilöiden yhteispaino (yhden aikuisen oletuspaino 75 kg, lapsen 37,5 kg)

b) henkilökohtaiset varusteiden, muun irtaimen varustuksen, muonan ja muiden varastojen, lastin (esim. harrastusvälineiden), pelastuslautan sekä kannettavissa säiliöissä olevien nesteiden (vesi, polttoaine jne.)

Faster –veneen suurin suositeltu kuormitus kiinteissä säiliöissä olevien nesteiden (vesi, polttoaine, jätevesi jne., säiliöt 95 % täytettynä) paino mukaan lukien löytyy teknisestä erittelystä.

Suurin suositeltu kuormitus sisältää vain edellä mainitut painokomponentit.
Tyhjän veneen paino ja kevyen veneen paino on löytyvät teknisestä erittelystä.

VAROITUS: **Kuormatessanne venettä, älkää koskaan ylittäkö suurinta suositeltua kuormaa.**

Lastatkaa vene aina huolellisesti ja jakakaa kuorma asianmukaisesti niin, että suunnittelutrimmi säilyy (suunnilleen tasaköli). Välttäkää sijoittamasta suuria painoja korkealle.

6. Moottori ja potkuri

Faster–veneen suurin suositeltu koneteho löytyy teknisestä erittelystä. Suurin suositeltu koneen paino löytyy teknisestä erittelystä.

Noudattakaa potkurin valinnassa moottorin valmistajan ohjeita. Ensiasennuskoneen yhteydessä käytetyn normaalipotkurin mitat löydät erillisestä potkuritaulukosta.

Tarkistakaa ennen lähtöä polttoaineen riittävyys, ja moottorin erillisessä ohjekirjassa mainitut päivittäiset toimet. Tehkää tai teettäkää huollot ja muut ylläpitotoimet moottorin ohjekirjan mukaisesti.

Moottorin kanssa tulee käyttää kaukosäätölaitetta, joka on varustettu käynnistyksen estolla vaihteen ollessa kytkettynä.

Moottorin manuaalisessa käynnistyksessä tulee seurata moottorin erillisen ohjekirjan ohjeita.

7. Veden sisäänpääsyn estäminen ja vakavuus

✓ **Yleistä**
Veden sisäänpääsyn estäminen ja veneen vakavuus perustuvat teknisessä osassa esitettyihin kuormitustilanteisiin
.

✓ **Rungon ja kannen aukot**
Läpivientien sijainnit on esitetty teknisessä erittelyssä.
Suosittelemme läpivientien venttiilien sulkemista (avotilan tai sadevesityhjentyvän istuinkaukalon läpivientejä lukuun ottamatta), kun vene jätetään yksin.

Sadeveden tyhjentävästä avotilasta on 2 tyhjennysaukkoa. Nämä on tarkoitettu suljettaviksi suurimmalla kuormalla veden sisäänpääsyn estämiseksi. Pitäkää tyhjennysaukot muissa tilanteissa avoimina. Faster 635 mallissa sadeveden tyhjennys aukkoja ei suljeta erillisillä tulpilla.

HUOM! Istuinlaatikoiden ja lisävarusteiden sijoituksessa huomioikaa helppo käsiksi päästävyys tyhjennysaukoille.

Joidenkin säilytystilojen vedentyhjennysaukot johtavat pilssiin. Tästä syystä säilytystilojen kannet on pidettävä suljettuina ajon aikana ja kun poistutte veneeltänne. Säilytystilojen kannet ovat sade- ja roiskevesitiiviit. Pestessänne venettä runsaalla vedellä, olisi pilssiin mahdollisesti kertynyt vesi syytä poistaa välittömästi pesun jälkeen.

✓ **Pilssipumput ja tyhjennys**
Faster –veneeseen on asennettu yksi pilssipumppu, jonka sijainti näkyy teknisessä erittelyssä. Pilssipumpun kapasiteetti näkyy teknisessä erittelyssä.

Tarkastakaa säännöllisin väliajoin, ettei pilssipumpun imuletkun päässä ole roskia.

Veneen omistajan vastuulla on, että veneessä on ainakin yksi tyhjentämiseen soveltuva, veneeseen kiinnitetty väline. Huomatkaa, että pilssipumppujen kapasiteetti ei ole suunniteltu riittämään vuodon torjuntaan esim. karilleajotilanteessa.

VAROITUS! Pilssipumppujärjestelmää ei ole suunniteltu karilleajosta tai muusta vauriosta aiheutuvan vuodon hallintaan.

HUOM! Tarkistakaa kaikkien pilssipumppujen toimivuus säännöllisin väliajoin. Puhdistakaa pumppujen imuaukot roskista. Pitäkää keula – ja peräpiikin vesitiiviissä laipiossa oleva venttiili suljettuna ja avatkaa se ainoastaan veden valuttamiseksi pääpilssiin.

✓ **Vakavuus ja kelluvuus**
Fasterissa on pyritty hyvään vakavuuteen sijoittamalla suuret painot alas ja pitämällä avotila ja muut kannella olevat kaukalot suhteellisen pieninä. Muistakaa kuitenkin, että suuret murtuvat aallot ovat aina vakava vaara vakavuudelle.

Huomatkaa, että veneenne vakavuus heikkenee minkä tahansa korkealle lisätyn painon vaikutuksesta.
Kaikki muutokset massojen sijoittelussa (esimerkiksi kalastustornin, tutkan tai koneen vaihto jne.) voivat vaikuttaa huomattavasti veneenne vakavuuteen, trimmiin ja suorituskykyyn. Ottakaa yhteyttä veneen valmistajaan, jos suunnittelette tällaisia muutoksia.

Pilssissä olevan veden määrä tulee pitää minimissä. Kovassa kelissä luukut, lokerot ja ovet tulee pitää suljettuina vedellä täyttymisen riskin minimoimiseksi.

Ottakaa huomioon, että vakavuus voi heiketä hinattaessa tai nostettaessa painavia esineitä taavettien tai puomin avulla.

Osa Faster veneistä (ei 635) on varustettu kellukkeilla, joiden avulla vene kantaa siinä olevat henkilöt, vaikka vene olisi vedellä täyttyneenä. Mallit, joissa kellukkeet ovat, selviää teknisestä erittelystä. Siinä on myös mainittu, mitä materiaalia kellukkeet ovat.

Seuraavat aukot on merkitty tekstillä "Vesitiivis sulkulaite – pidettävä suljettuna ajon aikana", ja tämän varoituksen noudattamisesta olisi huolehdittava. Tällaisia aukkoja ovat 545 ja 635 keulaluukut.



✓ **Karilleajo**
Mikäli ajatte karille, tarkistakaa välittömästi, onko vaurio aiheuttanut vuodon. Tarkistakaa erityisesti kölin ympäristö, läpiviennit, peräpeili ja potkurin ympäristö.

Mikäli havaitsette merkittävän vuodon, kutsukaa apua. Yrittäkää tukkia vuoto, mikäli mahdollista.
Jos rakenteeseen ei ole syntynyt vuotoa, siirtykää varovasti lähimpään satamaan ja tarkastakaa tai tarkastuttakaa veneen rakenteeseen syntyneet vauriot.

Ottakaa yhteyttä vakuutusyhtiöönne ja korjauttakaa vauriot mahdollisimman pian

8. Tulipalon tai räjähdysvaaran ehkäiseminen

✓ **Yleistä**
Noudattakaa yleistä varovaisuutta käsitellessänne tulenarkoja aineita ja avotulta.

✓ **Moottorit**
Koneen käynnistyttyä varmistukaa jäähdytysveden asianmukaisesta virtauksesta.

Ennen tankkauksen aloittamista sammuttakaa moottori, keitin ja lämmityslaite sekä tietenkin savukkeet. Älkää käyttäkö kytkimiä tai laitteita, jotka voivat aiheuttaa kipinöitä.

Mikäli veneeseenne on asennettuna kiinteä polttoaine-säiliö, niin polttoaineen täyttöaukko (⛽) sijaitsee veneen perässä styyrpuurin puolella.

Kun tankkaatte huoltoasemalla, älkää käyttäkö muovisuppiloa, joka estää täyttöpistoolin ja täyttöhelan välisen staattisen jännitteen purkautumisen. Tankin täytön jälkeen (kts. tankin tilavuus teknisestä erittelystä) tarkistakaa, ettei polttoainetta ole vuotanut pilssiin tai moottoritilaan ja puhdistakaa valunut polttoaine heti.

Älkää pitäkö varakanistereita tuulettamattomissa tiloissa tai irrallaan, tai mitään bensiiniä sisältäviä varusteita tiloissa, joita ei ole siihen tarkoitettu.

Tarkastakaa vuosittain, ettei polttoaineletkuissa ole läpivientien kohdalla kulumia.

✓ **Muut polttoainetta polttavat järjestelmät**

Ennen tankkauksen aloittamista sammuttakaa moottori, keitin ja lämmityslaite sekä tietenkin savukkeet. Älkää käyttäkö kytkimiä tai laitteita, jotka voivat aiheuttaa kipinöitä. Puhdistakaa mahdollinen valunut polttoaine heti. Käyttäessänne lämmitintä tai liettä varmistakaa, ettei liekin tai muiden kuumien alueiden lähettyvillä ole syttyviä materiaaleja. Huomatkaa riittävästä tuuletuksesta muistuttava varoitustarra polttolaitteen vieressä.

VAROITUS! Avoliekkiset polttolaitteet kuluttavat hytin happea ja päästävät palamistuotteita veneeseen. Riittämätön hapen saanti voi aiheuttaa tukehtumisen. Tuuletus on välttämätöntä laitteita käytettäessä. Avatkaa nimetyt tuuletusaukot, kun polttolaitteet ovat käytössä.
Älkää käyttäkö liettä tai uunia hytin lämmitykseen. Älkää koskaan tukkiko tuuletusaukkoja.
(Veneen valmistajan tulee sisällyttää tiedot tuuletusaukkojen paikoista ja tyypistä asuintiloissa, joissa on poltto- tai kaasulaitteita.)

VAROITUS! Varmistakaa, että lieden/lämmittimen ilmansaantiaukot ja pakoputki eivät ole tukossa, kun käytätte laitetta. Lieden/lämmittimen pakoputken komponentit voivat olla kuumia käytön aikana ja heti sen jälkeen.

Suositukset varapolttoaineen varastointiin: pitäkää varapolttoaine korroosionkestävästä materiaalista valmistetuissa säiliöissä, ja polttoaineen määrä mahdollisimman vähäisenä. Varapolttoainetta tulee säilyttää asuintilojen ulkopuolella paikassa, jossa lämpötila ei saa ylittää 60 °C.

✓ **Palontorjunta**
Faster –vene on sitä käytettäessä varustettava käsisammuttimilla.
Käsisammuttimen paikka on esitelty teknisessä erittelyssä. Palosammuttimelle on määritetty minivaatimus, joka selviää teknisestä erittelystä.

Käsisammuttimet tulee huollattaa vuosittain. Yli kymmenen vuotta vanhoja sammuttimia ei hyväksytä ilman uutta paineastian koeponnistusta. Mikäli käsisammuttimia vaihdetaan esim. käyttöajan ylittymisen, laukaisun tai muun kunnon takia, tulee tilalle hankkia sammutuskyvyltään vähintään samankaltaiset laitteet.

Varmistukaa siitä, että palonsammutusvälineet ovat helposti luokse päästäviä myös silloin, kun vene on kuormattu. Tiedottakaa kaikille miehistön jäsenille palontorjuntavälineiden sijainti ja toiminta.

Omistajan/käyttäjän vastuulla on varmistua siitä, että palonsammutusvälineet ovat käyttökunnossa ja helposti luoksepäästäviä myös silloin, kun vene on kuormattu.

Pitäkää pilssi puhtaana ja tarkastakaa mahdolliset polttoaine- ja kaasuhöyryt tai polttoainevuodot säännöllisesti.

Poistumisaukot, muut kuin pääkulkuaukon ovet tai luukut, joissa on kiinteät tikkaat, on varustettu ohjekilvellä.

Älkää koskaan:

- Tukkiko kulkuteitä poistumisaukoille ja luukuille.
- Tukkiko pääsyä turvalaitteisiin, esim. polttoaineventtiileille, kaasuventtiileille, sähköjärjestelmän katkaisijoille
- Tukkiko pääsyä komeroon sijoitetuille käsisammuttimille.
- Jättäkö venettä valvomatta, kun keitin tai lämmityslaite on käytössä.
- Muuttako mitään veneen järjestelmää (erikoisesti sähkö-, polttoaine- tai kaasujärjestelmää) tai salliko asiantuntemattoman henkilön tehdä muutoksia mihinkään veneen järjestelmään.
- Täyttäkö mitään polttoainesäiliötä tai vaihda kaasupulloa, kun laitteisto on käynnissä tai kun keitto- tai lämmityslaite on käytössä.
- Tupakoiko käsitellessänne polttoainetta tai kaasua.

9. Sähköjärjestelmä

Veneen sähkökaavio on esitetty erillisessä liitteessä.
Päävirtakytkin ja sulakkeiden paikat on esitetty teknisessä erittelyssä.

Faster -veneessä on käytetty ns. automaattisulakkeita, jotka voidaan ylikuormituksen tapahduttua kytkeä uudelleen toimintaan painamalla alas ponnahtanut vipukytkin takaisin ylös.

Älkää muuttako sulakkeiden ampeerilukuja, älkääkä asentako sähköjärjestelmään komponentteja, joilla virtapiirin

nimellisampeeriluku ylittyy.

Lähtiessänne veneestä pidemmäksi aikaa katkaiskaa virta pääkytkimestä. Katkaiskaa virta myös siinä tapauksessa, mikäli teette sähköasennuksia.

Jos irrotatte tai kiinnitätte akkuja, varokaa koskettamasta metalliesineellä samanaikaisesti akun molempia napoja tai metalliveneen runkoa.

Ladatkaa akkuja vain veneeseen asennetulla tai vastaavan tehoisella akkulaturilla. Lataaminen liian suurella virralla aiheuttaa räjähdysvaaran. Huolehtikaa siitä, että akkulaatikko pääsee tuulettumaan esteettömästi

Mikäli Faster veneenne on varustettu maasähköjärjestelmällä. Huomioikaa sen käytössä erityisesti seuraavaa:
- ✓ Tarkistakaa järjestelmä vähintään joka toinen vuosi.
- ✓ Irrottakaa maasähkökaapeli, kun järjestelmä ei ole käytössä.
- ✓ Kytkekää asennettujen sähkölaitteiden metalliset kotelot veneen suojamaahan (vihreä tai keltavihreä johdin).
- ✓ Käyttäkää suojaeristettyjä tai suojamaadoitettuja sähkölaitteita.
- ✓ Jos käänteisen polariteetin ilmaisin syttyy (jos asennettu), älä käytä sähköjärjestelmää. Korjatkaa polariteettivirhe ennen kuin kytkette veneen sähköjärjestelmän.

VAROITUS! Älkää koskeko jännitteelliseen vaihtovirtajärjestelmään.

VAROITUS! Älkää antako maasähkökaapelin pään roikkua vedessä. Seurauksena voi olla sähkökenttä, joka saattaa aiheuttaa lähellä uivan henkilön loukkaantumisen tai menehtymisen.

VAROITUS! Maasähkön ollessa kytkettynä älkää uiko veneen lähettyvillä. Viallinen kaapeli voi aiheuttaa sähköiskun vaaran.

VAROITUS! **Sähköiskun ja palovaaran välttämiseksi:**

- Kytkekää maasähkö pois päältä, kun kytkette/irrotatte maasähkökaapelin.
- Kytkekää maasähkökaapeli ensin veneeseen ja vasta sen jälkeen sähköverkkoon.
- Jos käänteisen polariteetin ilmaisin syttyy (jos asennettu), sulkekaa sähköjärjestelmä välittömästi.
- Irrottakaa maasähkökaapeli ensin sähköverkosta ja vasta sen jälkeen veneestä.
- Kiinnittäkää maasähkökaapelin pistokkeen kuori veneeseen tiukasti.
- Älkää muuttako maasähkökaapelin liittimiä, käyttäkää vain yhteensopivia liittimiä.

HUOM! Älkää koskaan katkaisko virtaa pääkytkimestä moottorin käydessä.

HUOM! Älkää käyttäkö metalliveneen runkoa johtimena.

Älkää muuttako veneen sähköjärjestelmää tai siihen liittyviä piirustuksia; muutokset ja huollot tulee jättää asiantuntevan venesähköteknikon tehtäväksi.

10. Ohjailuominaisuudet

Tutustukaa veneen ominaisuuksiin aluksi hiljaisella nopeudella. Harjoitelkaa satamamanöövereitä paikassa, jossa on sopivasti tilaa. Opetelkaa keulapotkurin käyttö eri tuulioloissa.

✓ **Suurilla nopeuksilla ajaminen**
Veneen suurin koneteho on mainittu teknisessä osassa.
Älkää käyttäkö venettä, mikäli siinä on suurempi koneteho kuin valmistajan kilpeen merkitty teho.

Perussäännöt koneen rikikulman säädössä ovat seuraavat:

- Nostettaessa vene liukuun “keula alas” –asento.
- Kun vene on liu’ussa ja mikäli aallokko on pieni, nostetaan keulaa, kunnes vene alkaa laukata tai potkuri menettää otteensa. Lasketaan keulaa tästä hieman niin, että ajo tuntuu stabiililta. Lokin avulla rikikulmaa voi optimoida.
- Vasta-aallokossa keulaa lasketaan alaspäin, jolloin kulku pehmenee. Myötäaallokossa keulaa nostetaan ylöspäin, jottei se sukeltaisi.
- Lisäohjeita myös moottorin omasta ohjekirjasta.

Perämoottori voidaan asentaa peräpeiliin eri korkeustasoille. Katso erillisestä potkuritaulukosta millä korkeustasolle perämoottori asennetaan.

VAROITUS! Säätäkää rikikulmaa suurilla nopeuksilla varovaisesti - se muuttaa veneen käytöstä voimakkaasti. Älkää ajako keula liian alhaalla, vene voi kääntyä yllättäen.

Älkää ajako venettä suurella nopeudella koneen rikikulman ollessa negatiivisella kulmalla (keula alhaalla). Vene voi kallistua sivulle ja käännöksissä esiintyä epästabiiliutta.

Trimmitasojen avulla veneen kulkuasentoa voidaan säätää monipuolisesti. Perussäännöt ovat seuraavat:
- Puoliliukunopeuksilla “keula alas” -asento.
- Kun vene on liu’ussa ja mikäli aallokko on pieni, nostakaa hitaasti keulaa ja seuratkaa lokista, kuinka kauan nopeus kasvaa.
- Vasta-aallokossa keulaa lasketaan alaspäin, jolloin kulku pehmenee. Myötäaallokossa keulaa nostetaan ylöspäin, jottei se sukeltaisi.
- Sivutuulessa vene saadaan trimmitasoja säätämällä kulkemaan aivan pystyssä.

VAROITUS! Säätäkää trimmitasoja suurilla nopeuksilla varovaisesti - ne muuttavat veneen käytöstä voimakkaasti. Älkää ajako keula liian alhaalla, vene voi kääntyä yllättäen.

VAROITUS! Mikäli veneenne ohjailtavuus suurilla nopeuksilla on heikentynyt, näette sen teknisestä erittelystä. Lisäksi veneessä on varoistustarra. Nopeat käännökset voivat johtaa hallinnan menettämiseen. Hidastakaa nopeutta ennen jyrkkiä käännöksiä kumpaan suuntaan tahansa.

VAROITUS! Aallot heikentävät veneen ohjailtavuutta ja kallistavat venettä. Ottakaa tämä huomioon vähentämällä nopeutta aallokon kasvaessa.

Opetelkaa meriteiden säännöt (esim. Editan julkaisemasta kirjasesta “Vesiliikenteen säädökset”) ja seuratkaa niiden antamia ohjeita sekä COLREG:n (kansainväliset säännöt yhteentörmäämisen ehkäisemiseksi merellä) vaatimuksia. Navigoikaa huolellisesti ja käyttäkää uusia tai päivitettyjä merikortteja.

Sovittakaa aina nopeutenne olosuhteisiin ja ympäristöön. Ottakaa huomioon:
- Aallokko (kysykää myös matkustajien mielipidettä mukavasta nopeudesta).
- Omat peräaaltonne (suurimpia liukuunnousussa, pienimpiä uppoumanopeudella, eli alle 6 solmua). Noudattakaa aallokon aiheuttamisen kieltoja. Vähentäkää nopeutta ja peräaaltoja kohteliaisuudesta, sekä turvallisuussyistä itseänne ja muita kohtaan.
- Näkyvyys (saaret, sumu, sade, vasta-aurinko).
- Reitin tuntemus (navigointiin tarvittava aika).
- Reitin ahtaus (muut vesilläliikkujat, melu ja peräaallot rannoilla).
- Pysähtymiseen ja väistöliikkeisiin tarvittava tila.

✓ **Moottorin käynnistäminen**
Ennen moottorin käynnistämistä varmistakaa, että vaihde on vapaalla. Muussa tapauksessa yllättävä, äkillinen liikkeellelähtö voi olla vaaraksi veneessä olijoille.

Veneeseen asennetun moottorin kanssa tulee käyttää kaukohallintalaitetta, joka estää moottorin käynnistämisen vaihde kytkettynä.

Kiinnittäkää hätäkatkaisimen naru käteenne tai jalkaanne heti, kun olette irrottanut kiinnitysköydet. Lukekaa

tarkemmat ohjeet moottorin käsikirjasta. Varsinkin yksin ajettaessa on erittäin tärkeää, että vene pysähtyy, jos jostain syystä putoatte veteen tai horjahdatte veneessä. Muistakaa kuitenkin irrottaa naru kädestänne ennen rantautumismanööverejä.

VAARA! Pyörivä potkuri on hengenvaarallinen veteen pudonneelle tai uimarille. Käyttäkää hätäkatkaisijaa ja sammuttakaa moottori, kun uimari tai vesihiihtäjä nousee veneeseen.

Moottorin varakäynnistys käsin on mahdollista. Seuratkaa moottorin ohjekirjan erillisiä ohjeita.

✓ **Näkyvyys ohjauspaikalta**
Kauniilla ja tyynellä säällä ajaminen on helppoa, kunhan järjestätte riittävän, myös COLREG:n sääntöjen edellyttämän, tähystyksen. Huolehtikaa aina siitä, että ohjauspaikalta on mahdollisimman hyvä näkyvyys ja mahdollisuus tähystää myös silloin kun näkyvyys on hetkellisesti rajoitettu.
Suurilla nopeuksilla tämä on erityisen tärkeää.

✓ Sijoittakaa matkustajat, lasti, varusteet, ikkunaverhot jne. niin, ettei näkökenttä supistu
✓ Älkää ajako jatkuvasti liukukynnysnopeudella, jolla keulan nousu haittaa näkyvyyttä.
✓ Säätäkää veneen asento trimmitasoja ja koneen rikikulmaa (power-trim) hyväksi käyttäen niin, ettei keulan nousu haittaa näkyvyyttä.
✓ Huonossa näkyvyydessä (sade, pimeys, sumu, aallokko tai roiskeet) avatkaa kattoluukku ja tähystäkää sitä kautta.
✓ Käyttäkää tarvittaessa tuulilasinpyyhkimiä.
✓ Erityisesti laivaväylillä muistakaa katsoa myös taaksepäin.

Käyttäkää pimeän tullen ja rajoitetun näkyvyyden (esim. sumu) vallitessa asianmukaisia kulkuvaloja. Sammuttakaa sisävalot, jos ne tai niiden heijastukset haittaavat näkyvyyttä.

11. Oikea käyttö – muut suositukset ja ohjeet

✓ **Laidan yli putoamisen ehkäiseminen ja veneeseen uudelleen nouseminen**
Veneen työkannet on merkitty viivoituksella teknisessä erittelyssä kuvaan. Muilla alueilla, kuten ohjaushytin katolla, ei tule oleskella tai kulkea veneen ollessa kulussa.

Veteen pudonneen henkilön on tyynellä säällä helpointa nousta veneeseen peräpeiliin/uimatasolle sijoitettujen tikkaiden kautta. Tikkaat saa vedettyä alas myös vedestä käsin.

Veneen kaiteet on tarkoitettu kiinnipitoa varten. Niihin ei tulisi kiinnittää niin paljon varusteita, että kädellä tarttuminen vaikeutuu tai estyy. Kaiteisiin kiinnitetyt varusteet saattavat heikentää kaiteiden kiinnityksiä.

✓ **Irrallisten varusteiden kiinnittäminen**
Kiinnittäkää kaikki painavat varusteet, kuten ankkurit, luotettavasti paikalleen ennen liikkeellelähtöä.

✓ **Ympäristön huomioonottaminen**
Suomen saaristo ja järvet ovat ainutlaatuisia ja niiden luonnon säilyttäminen on veneilijänkin kunnia-asia. Välttäkää siis:
- polttoaine- tai öljyvuotoja käymäläjätevesien päästämistä veteen
- roskien tai jätteiden tyhjentämistä vesistöön tai jättämistä rannalle
- pesuaineiden tai liuottimien päästämistä veteen
- kovaa melua sekä vesillä että satamissa
- peräaaltojen tuottamista erityisesti kapeikoissa ja matalissa vesissä

Itämeren alueella käymäläjätevesiä ei saa päästää mereen rannikon läheisyydessä. Käyttäkää siis imutyhjennysasemia jätevesitankin tyhjentämiseksi.

Ottakaa huomioon muutkin paikalliset ympäristölait ja ohjesäännöt. Tutustukaa kansainvälisiin sääntöihin merten saastumisen ehkäisemiseksi (MARPOL) ja kunnioittakaa niitä niin paljon kuin mahdollista. Pitäkää huolta pakokaasujärjestelmän kunnosta älkääkä tehkö siihen muutoksia, jotka voivat lisätä ympäristöön leviävä melua.

✓ **Ankkurointi, kiinnitys ja hinaus**
Kiinnittäkää veneenne aina suojaisaankin paikkaan huolellisesti, koska olosuhteet saattavat muuttua nopeasti. Kiinnitysköysien tulisi olla varustetut joustimilla nykäysten vaimentamiseksi. Käyttäkää riittävän suuria lepuuttajia hankautumisen estämiseksi. Katsokaa kiinnityspisteet kuvasta 9.

Kiinnitys-, hinaus- ja ankkuriköysien murtolujuuden tulee olla enintään 80 % kyseisen kiinnityspisteen lujuudesta. Kiinnityspisteiden lujuudet on esitetty teknisessä erittelyssä.

On omistajan/käyttäjän vastuulla varmistaa, että kiinnitys-, hinaus- ja ankkuriköydet, ankkuriketjut ja ankkurit ovat sopivia veneen tarkoitetulle käytölle ja että köysien ja ketjujen murtolujuus ei ylitä 80 % vastaavien kiinnityspisteiden lujuudesta. Omistajan tulee myös arvioida, mitkä toimet ovat tarpeellisia hinausköyden kiinnityksen varmistamiseksi.

Rantautuessanne luonnonsatamaan varmistukaa esim. luotinarun avulla siitä, että veden syvyys on riittävä ja **laskekaa ankkuri riittävän kauas rannasta**. Kohtuullinen pito saavutetaan, kun köyttä on 4–5 kertaa veden syvyys.

VAROITUS! Älkää yrittäkö pysäyttää venettä käsivoimin älkääkä laittako kättänne tai jalkaanne veneen ja laiturin, rannan tai toisen veneen väliin. Harjoitelkaa rantautumista hyvissä olosuhteissa, käyttäkää konevoimaa hillitysti mutta määrätietoisesti.

HUOM! Kiinnittäessänne venettänne ottakaa huomioon tuulen kääntyminen, vedenpinnan nousu tai lasku, peräaallot jne. Lisäohjeita saatte mm. vakuutusyhtiöiltä.

Kun hinaatte toista venettä, käyttäkää riittävän vahvaa, kelluvaa hinausköyttä. Aloittakaa hinaus varovaisesti, välttäkää nykäyksiä, älkää ylikuormittako konetta. Jos hinaatte pientä jollaa, sovittakaa hinausköyden pituus sellaiseksi, että jolla ratsastaa peräaallon myötämäessä. Kapeikoissa ja suuressa aallokossa vetäkää jolla kuitenkin lähelle peräpeiliä, jotta kiemurtelu vähenisi. Kiinnittäkää jollassa olevat varusteet hyvin sen kaatumisen varalta. Avointen vesien aallokossa peittäkää jolla, jotta roiskevesi ei täyttäisi sitä.

Kun hinaatte tai jos venettänne joudutaan hinaamaan, kiinnittäkää hinausköysi kuvan 9 mukaisiin kiinnityspisteisiin.

VAROITUS! Käyttäkää aina alhaista nopeutta, kun hinaatte tai venettänne hinataan.
Älkää tällöin ylittäkö uppoumakulkuisen veneen runkonopeutta.

VAROITUS! Hinausköysi on suuren jännityksen alainen. Jos se katkeaa, saattaa katkenneella päällä olla hengenvaarallinen nopeus. Käyttäkää aina riittävän paksua köyttä älkääkä oleskelko köyden jatkeen kohdalla.

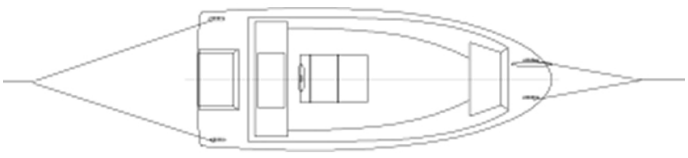

Kuva 9. Kiinnityspisteiden paikat hinauksessa, ankkuroitaessa ja kiinnityksessä.

Jos veneeseen asennetut kiinnityspisteet ovat ei-metallisia, tulee niiden rajoitettu käyttöikä ottaa huomioon. Ne on vaihdettava, kun niissä on merkkejä kulumisesta, näkyvistä halkeamista tai pysyvistä muodonmuutoksista. Huomioikaa, että mustat materiaalit ovat vähemmän alttiita UV-säteilylle kuin vaaleat.

✓ **Trailerikuljetus**
Veneenne laskennallinen paino trailerilla kuljetettaessa on merkitty tekniseen erittelyyn. Nostaessanne veneen trailerille varmistukaa siitä, että traileri sopii veneellenne; tukia on riittävästi pistekuormien pienentämiseksi, kantavuus on riittävä veneelle, sen moottorille ja varusteille jne. Autonne rekisteriotteesta näette perävaunun suurimman sallitun kokonaispainon.

Poistakaa veneestä ylimääräinen kuorma ja pilssivesi ennen trailerille nostamista. Säätäkää trailerin sivutuet niin, että kölituet kantavat suurimman osan veneen painosta. Sitokaa vene ennen varsinaista kuljetusta tiukasti kiinni traileriin. Tarkistakaa moottorin käsikirjasta, mitä ohjeita siinä annetaan trailerikuljetukselle.

HUOM! Trailerin tulee olla etupainoinen. Varmistakaa, että vene on kiinnitetty riittävän tiukasti traileriin ja että veneen paino jakautuu tuille tasaisesti. Heiluva vene iskeytyy kuljetuksessa yksittäistä tukea vasten, jolloin runko voi vaurioitua.

✓ **Ranturin käyttö**
Faster-veneenne on suunniteltu säilytettäväksi vaakatasossa. Säilyttäessänne venettä ranturilla suuressa kulmassa, älkää tankatko tankkia täyteen. Huohotin putkeen valunut polttoaine saattaa lämpölaajenemisen seurauksena nousta tankkaushelasta ja valua moottorikaivoon.

✓ **Patjojen ja pehmusteiden käyttö**
Veneessä vakio- tai lisävarusteena olevat pehmustetut istuimet, istuintyynyt ja selkänojat saattavat kerätä vettä sisäänsä. Istuimissa tulisi käyttää suojapeitettä ja irro-tettavat pehmusteet tulisi siirtää suojaan poistuessanne veneeltä.

12. Takuu

Veneen rungolla on 5 vuoden takuu. Veneeseen veistämöllä asennetuilla varusteilla ja komponenteilla on laitetoimittajien antama laitekohtainen takuu. Tarkemmat takuuehdot ovat saatavana jälleenmyyjiltä.

Takuuasioissa pyydämme ottamaan yhteyttä myyjään.

13. Huolto ja talvisäilytys

Tutustukaa erillisessä, moottorin omassa ohjekirjassa esitettyihin huoltotoimiin.
Tehkää ne itse huolellisesti tai antakaa valtuutetun huoltoliikkeen tehtäväksi.
Muita säännöllistä huoltoa vaativia kohteita ovat:
✓ ohjauslaite ja hallintalaitteet
✓ trimmitasot
✓ pilssipumppu
✓ lämmitin
✓ jääkaappi
✓ palonsammutin
✓ kuomu

Suorittakaa näiden huolto erillisten ohjeiden ja ohjekirjojen mukaisesti.

✓ **Toimenpiteet ennen talvitelakointia**
Mikäli on odotettavissa pakkasta, tyhjentäkää jäähdytysvesi moottorista sen ohjekirjan mukaisesti.

Nostakaa veneenne maihin hyvissä ajoin ennen jäiden tuloa. Venettänne ei ole mitoitettu jäissä ajoa tai säilytystä varten.

Ennen nostoa kannattaa yleensä tehdä seuraavat toimet:
- Veneen alustava pesu.
- Veneen tyhjentäminen pilssivedestä sekä ylimääräisistä tavaroista.
  Jättäkää kuitenkin turvavarusteet, kuten sammutin, vielä veneeseen.

✓ **Pesu ja puhdistus**
Pitäkää vene puhtaana ja siistinä. Se lisää viihtyisyyttä ja turvallisuutta sekä veneen jälleenmyyntiarvoa.

Veneen alumiiniosien hoidoksi riittää yleensä pesu. Älkää käyttäkö liuottimia tai happoja, ne voivat aiheuttaa vaurioita veneessä käytettyihin materiaaleihin.

Veneen säilytystiloissa ei tulisi säilyttää mitään kosteudelle arkaa materiaalia. Säilytystilat eivät tuuletu tarpeeksi tehokkaasti esim. tekstiileissä olevan kosteuden haihduttamiseksi. Tästä syystä poistuessanne veneeltä suosittelemme viemään mennessänne kaikki pelastusliivit, veneilyasut ja ylimääräiset köydet, sekä muut mahdolliset kosteutta keräävät materiaalit.

Noston jälkeen peskää veneen pohja välittömästi. Levä ja lima irtoavat helpoimmin, kun ne eivät ole päässeet kuivumaan.

✓ **Talvisäilytys ja huolto**
Tehkää moottorille ja muille laitteille talvihuolto laitteiden erillisten omien ohjekirjojen mukaisesti. Jos veneenne on talven ulkona tai kosteissa tiloissa, tyhjentäkää se tekstiileistä ja muista varusteista, jotka voivat homehtua tai syöpyä kosteudessa. Köydet tulee pestä makeassa vedessä ja kuluneet köydet uusia.

Jättäkää tyhjennysaukot auki.

Pilssiin mahdollisesti kertynyt vesi olisi syytä poistaa peräpeilissä sijaitsevan tyhjennysreiän kautta. Samalla voi tarkistaa kierretulpan tiivisteen kunnon. Tulppaa kiinnitettäessä ei tulisi käyttää liian suurta voimaa. Tulppa saattaa vaurioitua. Yleensä riittää napakka kiristys käsin.

Myös sähköiset instrumentit suojaatte parhaiten sekä hapettumista että varkaita vastaan irrottamalla ne ja viemällä kuiviin sisätiloihin talven ajaksi. Irrottakaa akut, viekää ne lämpimään ja kuivaan paikkaan ja ladatkaa niitä talven aikana ainakin kaksi kertaa. Suihkuttakaa sähköjärjestelmän liittimet tarkoitukseen sopivalla kosteuden- ja korroosionestoaineella.

Peittäkää veneenne niin ettei lunta pääse kertymään veneen sisälle. Huolehtikaa kuitenkin riittävästä tuuletuksesta. Lunta ei kerry normaalisti peitteen päälle, jos harjan kulma on enintään 90°.

HUOM! Peite tai sen kiinnitysköydet eivät saa suoraan koskettaa veneen pintaa, koska lepattaessaan ja liikkuessaan ne hiertävät alumiinin pintaa.

✓ **Toimenpiteet ennen vesillelaskua**
Merialueilla tulee kotiloiden ja kasvillisuuden kiinnittyminen pohjaan estää eliönestomaalilla (antifouling). Pohjan ja erityisesti potkurin likaantuminen lisää polttoaineenkulutusta huomattavasti. Jos kuitenkin venettä säilytetään joen suistossa tai Perämerellä, tai nostetaan vedestä vähintään n. 2 viikon välein, tai pestään pohja muulla tavoin, ei eliönestomaalia yleensä tarvita. Seuratkaa maalatessanne huolellisesti maalinvalmistajan ohjeita. Jos hiotte vanhaa eliönestomaalia, muistakaa, että syntyvä hiomapöly tai -liete on myrkyllistä.

Järvialueella ei tarvita eliönestomaalia emmekä suosittele sen käyttöä.

HUOM! Älkää maalatko anodeja, lokin anturia tai trimmitasojen hydraulisylinterien männänvarsia. Älkää käyttäkö alumiiniosissa kuparipitoisia maaleja, seuratkaa maalinvalmistajan ohjeita.

Tehkää moottorin vaatimat huoltotoimet erillisen ohjekirjan mukaisesti.
Tarkistakaa sähkölaitteiden toiminta ja poistakaa hapettumat sulakkeiden ym. liitoksista.
Laskettuanne veneen vesille tuokaa turvavarusteet veneeseen ennen vesille lähtöä.

14. Veneen maalaaminen

Veneen pohjan maalaaminen ei ole välttämätöntä, emmekä suosittele sitä tekemään.
Säännöllinen harjapuhdistus riittää pitämään pohjan puhtaana kasvustosta.

Mikäli kuitenkin päädytte maalaamaan veneenne pohjan, tulee varmistaa, että maali on soveltuvaa alumiiniveneille. Lisäksi maalausohjeita tulisi noudattaa huolellisesti. Kuparipitoisia maaleja ei tulisi käyttää ollenkaan, vaikka maalin valmistaja ilmoittaisikin sen soveltuvan alumiiniveneille. Tarkastakaa myös mahdolliset alueelliset rajoitukset veneen pohjamaalien käytöstä ennen maalaukseen ryhtymistä.

HUOM! Älkää käyttäkö alumiiniosissa kuparipitoisia maaleja, noudattakaa maalinvalmistajan ohjeita.

HUOM! Maalit saattavat aiheuttaa alumiinin voimakasta korroosiota.
Veneen viiden vuoden takuu ei kata maalattujen runkojen mahdollisia korroosio-ongelmia.

15. Keularampin käyttö ja veneen kuormaaminen

Keularamppi on kätevä kuljettaessa suurempia kuormia tai vaikka sukeltaessa. Huomioi kuitenkin, luukun turvallinen käyttö. Lastaaminen kovassa aallokossa, kovalla tuulella tai virtaavassa vedessä ei ole suositeltavaa. Varmista aina, että vene pysyy kuormatessa paikoillaan. Vene täytyy kuormata tasaisesti. Keulapainoinen vene on arvaamattoman käytöksen vuoksi turvallisuusriski.

VAARA! Keularamppi tulee aina ajon aikana pitää suljettuna ja lukitussalvoilla varmistettuna. Keularamppia ei saa koskaan jättää pelkän nostolaitteen varaan. Mikäli keularamppi aukeaa ajon aikana on olemassa erittäin suuri riski veden sisäänpääsylle, rakenteiden vaurioitumiselle ja henkilöiden turvallisuudelle.

VAROITUS! Vene tulee aina kuormata tasaisesti. Veneen ei tulisi koskaan olla keulapainoinen. Epätasaisesti kuormattu vene voi käyttäytyä arvaamattomasti.

VAROITUS! Puristumisriski keularampin ja rungon välissä. Keularampin käyttäjän tulee aina varmistua, että keularampin ja veneen rungon välissä ei ole mitään ylimääräistä ramppia suljettaessa.

✓ **Sähkövinssillä toimiva keulaluukku**
Keularampin käyttökytkin löytyy pulpetista hallintapaneelista.

Keularampin vinssille on rajakytkin, joka katkaisee vinssin toiminnan luukun ollessa kiinni. Järjestelmässä on myös automaattisulake, joka katkaisee virran syötön, mikäli vinssi kuormittuu liikaa. Tällöin sulake tulee aktivoida painamalla rattipaneelissa olevaa sulakkeen kumisuojusta. Mikäli sulake toistuvasti laukeaa, vaikka ramppi ei ole kunnolla kiinni, olisi syytä tarkastaa onko saranoissa tai tiivisteurassa roskia, kiviä, tms.
Keularamppia alas laskettaessa nostonaru saattaa lähteä kelautumaan takaisin sisäänpäin, mikäli vinssin käyttöä jatketaan luukun ollessa jo alhaalla. Jos vinssi kelataan väärään suuntaan ylös asti, rajakytkin katkaisee virran vinssiltä, eikä sitä voi enää avata kytkimestä. Tällöin vinssin naru on vapautettava vinssissä sijaitsevasta vapautus vivusta. Pidä keulaluukun salvat kiinni avatessasi vipu. Vinssaus köyden vapautettua, avaa salvat ja laske keulaluukku hallitusti alas. Vapautusvipu löytyy veneen keulan vasemmasta poskesta tarkastus luukun takaa (kuva alla, vasen). Vapautusvipu on vinssin yläosassa (kuva alla, oikea). Vipu vapauttaa koneikon, kun se työnnetään eteenpäin OUT asentoon. Keulaluukun köyden vapauduttua laita vipu takaisin IN asentoon. Tämän jälkeen vinssin voi kelata keulaluukun käyttökytkimestä ylös (huom. kelaa köysi oikein päin sisään).

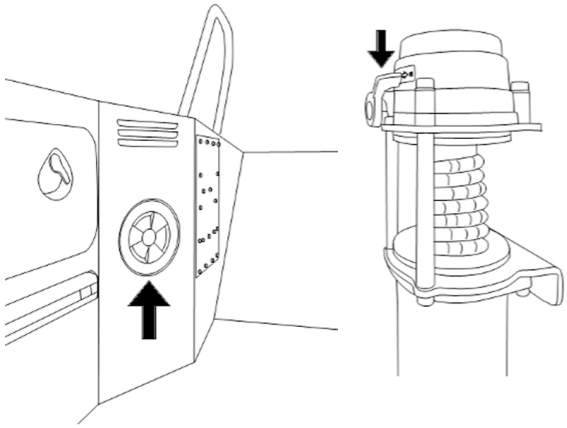

Keularampin nostonarun kunto tulee tarkastaa veneilykauden alkaessa ennen veneen käyttöönottoa, vähintään kerran veneilykauden aikana, sekä kauden päättyessä ylösnoston yhteydessä. Jos käyttöä on runsaammin, on naru syytä tarkastaa useamminkin. Mikäli narussa havaitaan kulumaa, tulee se vaihtaa uuteen.

Ja että keulaluukku täytyy laskea kannatinvajereiden tai tukeutua tukevaa alustaa vasten, ennen kuin siihen astutaan. Vaijerien kanto kyky on maks. 1 henkilö. Tukevaan alustaan tukeutuneena keulaluukkua saa kuormittaa maksimissaan 200 kg kuormalla. Huomio, ettei luukku ole tukeutuneena minkään terävän päälle, kuten esimerkiksi kiven.

✓ **Karamoottorilla toimiva keulaluukku**
Karamoottorilla toimivaa keularamppia käytetään joko pulpetin käyttökytkimestä tai veneen mukana tulevalla kaukosäätimellä. Karamoottori toimii molempiin suuntiin. Ja jää siihen asentoon mihin käyttö lopetetaan. Karamoottorilla varustetussa keularampissa on lukitusjärjestelmä mitä tulee käyttää kaikissa tilanteissa. Hammastangossa on kolo niin kiinni kuin auki asennoille. Jousisalpa lukitsee keularampin haluttuun asentoon. Keularamppi tulee aina olla ajossa yläasennossa ja lukittuna. Hammastangossa on lukitus asento, johon jousisalpa menee.

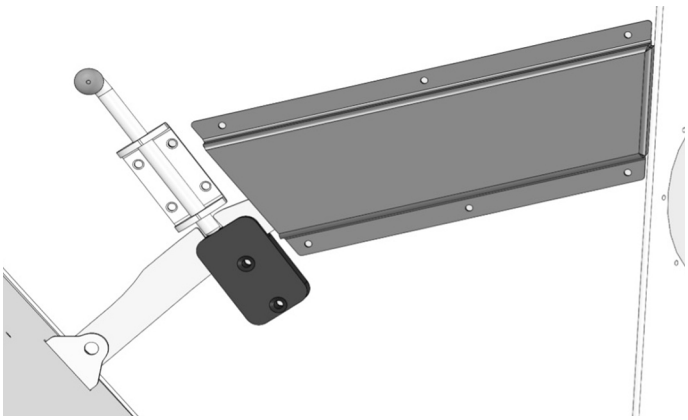

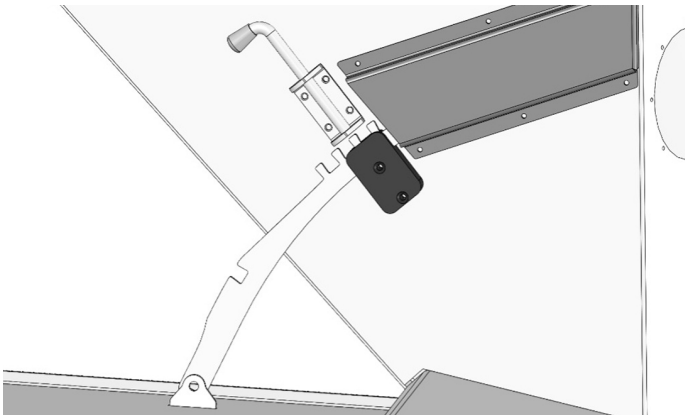

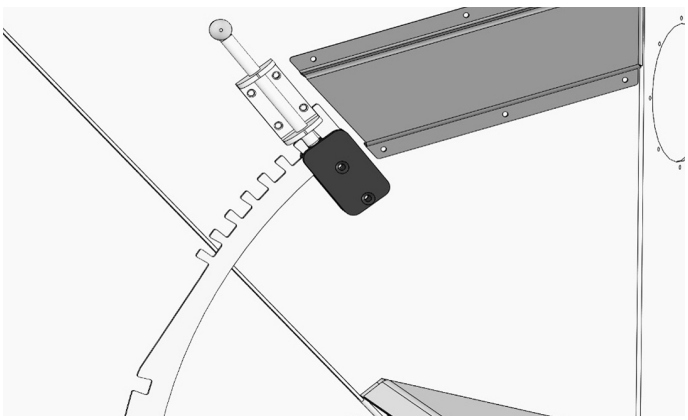

Kun keularamppi halutaan avata. Nosta salpa ylös ja käännä kahvaa 90° Salpa lukittuu yläasentoon. Nyt voit käyttää joko kaukosäätimellä tai konsolin käyttökytkimellä keularamppia.

Kun keularamppi on avattu sopivaan asentoon, lukitse keularamppi kääntämällä jousisalpa alkuperäiseen asentoon, katso että salvan akseli menee kunnolla hammastangon koloon. Kunnolla tuetun ja lukitun keularampin maksimi kuorma on 200 kg.

✓ **Keulaluukun kaukosäädin**
Kaukosäätimen käyttö. Paina yhtä aikaa IN ja OUT nappeja 5 s ajan, niin että kaukosäätimessä olevaan kolmioon syttyy punainen valo. Nyt kaukosäädin on käyttövalmis. Kaukosäädin menee itsestään pois päältä 2 minuutin kuluessa, kun sitä ei käytetä. Tai painat uudelleen IN ja OUT nappeja yhtä aikaa 5 s ajan, jolloin kaukosäädin sammuu. Kaukosäätimelle löytyy oma teline konsolin hanskalokerosta.

16. Swing laatikko

Swing laatikkoa on mahdollista siirtää eteen ja taakse päin, jotta ajoasennosta saa paremman. Laatikko siirtyy, kun laatikon pohjasta löysää neljää ruuvia. Ne aukeavat 5mm kuusiokoloavaimella. Swing laatikon selkänojaa on myös mahdollista nostaa tai laskea. Irrota selkänojan saranana toimiva ruuvi istuinosasta ja kiinnitä se takasin alemmasta tai ylemmästä ruuvin reiästä. Ruuvi aukeaa 30 Torx avaimella.

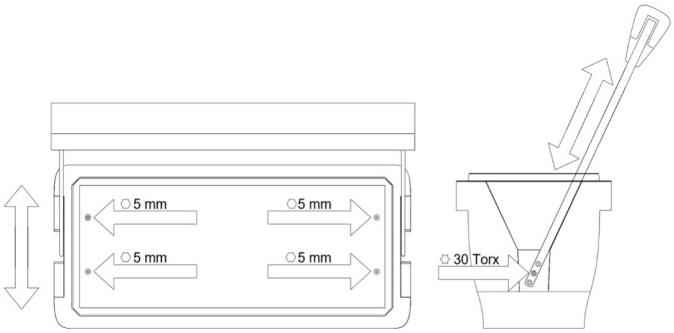

17. Korjaukset

Moottorin tai muiden laitteiden vioittuessa kääntykää ensisijaisesti kyseisten laitetoimittajien puoleen.

Suuremmat vauriot tulisi jättää veistämön korjattaviksi:
Juha Snell Oy, Oppipojantie 14 ja 16, 04500 Kellokoski

HUOM! Eräät jälkiasennukset ja muutostyöt voivat väärin tehtyinä aiheuttaa vahinkoa veneen rakenteelle tai olla vaaraksi turvallisuudelle. Ottakaa yhteys veistämöön tai ym. valtuutettuihin telakoihin ennen kuin teette tai teetätte esim. uusia maadoituksia, luukkuja jne. Ilmakellukkeisiin ei tule tehdä mitään kiinnityksiä, jotka puhkaisevat sen seinämän.

HUOM! Huoltaessanne sähkölaitteita katkaiskaa jännite laitteista.
Jos joudutte uusimaan sähkölaitteita, varmistukaa, että ne ovat sopivia veneen jännitteeseen.

18. Tekniset tiedot / Tekniska data / Technical data

Veneellä on juokseva sarjanumero, CIN-koodi. CIN-koodi on merkitty aluksen runkoon perässä oikealle puolelle / peräpeilin ulkopintaan reunalistan viereen. Voitte merkitä CIN-koodin alla olevaan taulukkoon.

Asioidessanne veistämön tai jälleenmyyjien kanssa ilmoittakaa CIN-koodi sekä veneen tyyppi niin oikeiden varaosien toimittaminen helpottuu.

Båten har ett löpande serienummer, en CIN-kod. CIN-koden är märkt på aktre sidan av båtens skrov på styrbords sida / på akterspegelns yttre sida bredvid kantlisten. Du kan anteckna CIN-koden i tabellen nedan.

Nämn CIN-koden samt båttypen då du har ärende till båttillverkaren eller återförsäljaren för att underlätta leveransen av rätta reservdelar.

	465	**495**
Rungon pituus, Skovets längd, Lenght of hull (m)	4,6	4,96
Suurin pituus, Total längd, Total length (m)	4,68	5,06
Leveys, Bredd, Beam (m)	1,85	1,97
Syväys, Djupgående, Draught (m)	0,8	0,8
Paino, Vikt, Weight (kg)	350	485
Kevytpaino, Lätt vikt, Light weight (kg) • Runko, Skrov vikt, Hull weight • Moottori, motorvikt, Engine weight • Akku, Batteri, Battery	535	695
Traileripaino, Vikt om trailertransport, Weight on trailer (kg) • Runko, Skrov vikt, Hull • Moottori, Motorvikt, Engine • Akku, Batteri, Battery • Perusvarusteet, Basutrustning, Basic equipment • Polttoaine, Bränsle, Fuel	565	755
Kokonaispaino täydellä kuormalla, Totalvikt med full last, Total weight with maximum load	940	1205
Henkilömäärä, Antal personer, Passengers	5	6
Suurin kuorma, Max last, Max load (kg)	375	450
Max (kW/hp)	37 kW/ 50 hp	45 kW/ 60 hp
Suositeltava moottoriteho, Rekommenderad motoreffekt, Recomended engine power (hp)	40-50	40-60
Perämoottorin suurinpaino, Utombordarens största vikt, Maximum weight of outboard (kg)	162	189
Peräpeilinkorkeus, Akterspegelns höjd, Height of the transom (mm)	508	508
Max nopeus 2 hengen kuormalla, Max. hastighet med 2 pers., Max. speed with 2 persons	30 kn (50 hp)	32 kn (60 hp)
Hydrauliohjausletku, Hydraulstyrkabellängd, Hydraulic steering hose (m)	4,0	5,0
Kaukosäätökaapelin pituus, Längd, reglagekabel, Length of remote control cable	13’	17’
Ohjausrajoittunut, Begränsad manövrerbarhet, Restricted manoeuvrability		
Sadevesityhjentyvä, Självlänsande, Rainwater draining	✓	✓
Kiinnityspisteen kestävyys, Förtöjningsställenas strykor, The strengths of the fastening points (kN)	9 kN	12 kN
Käsisammutimen teho, Handbrandsläckarens kraft, Manual fire extinguisher capacity	8A 68B	8A 68B
Rakennusmateriaali, Konstruktionsmaterial, Construction material	EN-AW 5754/5083	EN-AW 5754/5083
Laita, Sida Board (mm)	2,5	3
Peräpeili, Akterspegel, Transom (mm)	2,5	3
Pohja, Botten, Bottom (mm)	3	3
Pilssipumpun kapasiteetti, Länspumpens kapacitet, Capacity of the bilge pump	47 l/min	47 l/min
Pohjan V-kulma, Bottenvinkel, Bottom chine angle	18 °	18 °
Kellukkeet, Osänkbar, Floating elements	✓ (PUR)	✓ (PUR)
Polttoaine säiliö, Bränsletank, Fuel tank (l)	25 (separate)	65
CE-suunnittelu kategoria, CE-konstruktionskategori, CE desing category	CE/C	CE/C

Your boat has a craft identification number (CIN) that is labelled on the hull aft on the right side / on outer surface of the transom beneath the side strip. You should write down the CIN in the table below.

When contacting the manufacturer or dealer, give the CIN and the type of boat. This will help ordering the correct spare parts.

525	545	570	635
5,25	5,45	5,74	6,35
5,58	5,78	6,15	6,7
2,1	2,1	2,2	2,35
0,8	0,8	0,8	0,8
655	750	735	955
885	980	1015	1270
980	1085	1140	1395
1505	1815	1740	2230
7	8	8	10
525	730	600	835
74 kW/ 100 hp	74kW/100 hp	100 kW/135 hp	149 kW/200 hp
60-100	80-100	100-135	115-200
208	210	260	296
508	508	508	635
34 kn (100 hp)	33 kn (100 hp)	40 kn (135 hp)	44 kn (200hp)
5,0	5,0	5,5	5,5
18'	18'	18' CC 19' SC	18' CC 19' SC
			42 kn
✓	✓	✓	✓
12 kN	12kN	15 kN	30kN
8A 68B	8A 68B	8A 68B	8A 68B
EN-AW 5754/5083	EN-AW 5754/5083	EN-AW 5754/5083	EN-AW 5754/5083
3	4	3	4
4	4	4	4
4	4	4	4
47 l/min	47 l/min	47 l/min	47 l/min
18 °	18 °	18 °	17 °
✓ (PUR)	✓ (PUR)	✓ (PUR)	-
100	100	140	140
CE/C	CE/C	CE/C	CE/C

Maalauslinjat / Målade linjer / Painting measurements

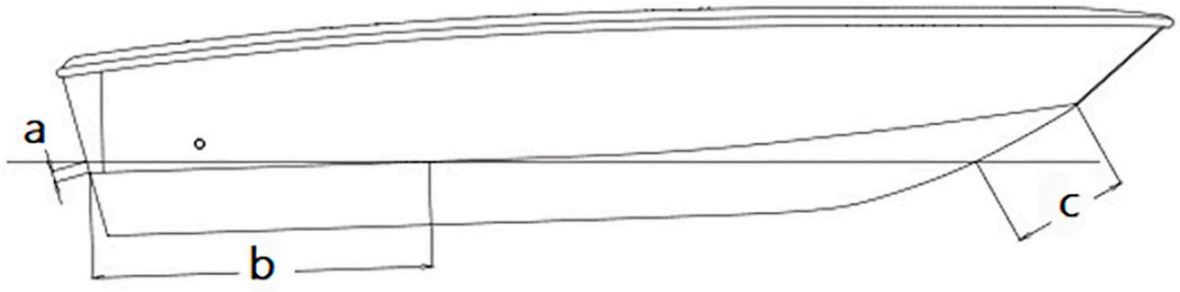

Malli / Modell / Model	a	b	c
465	75 mm	1130 mm	645 mm
495	50 mm	1500 mm	510 mm
525	85 mm	1950 mm	590 mm
545	68 mm	2611 mm	420 mm
570	65 mm	1765 mm	615 mm
635	100 mm	3326 mm	332 mm

1 Sammutin
2 Kytkinpaneeli
3 Sulaketaulu
4 Akkutila (ei saa käyttää säilytystilana)
5 Hanskalokero
6 Moottorinkaukosäätölaite

1 Brandsläckare
2 Reglagepanel
3 Säkringspanel
4 Batteriförvaringsutrymme
(får inte användas till förvaring)
5 Förvaring
6 Motorreglade

1 Fire extinguisher
2 Control panel
3 Fuse panel
4 Battery
5 Storage locker
6 Remote control

465-495 XC

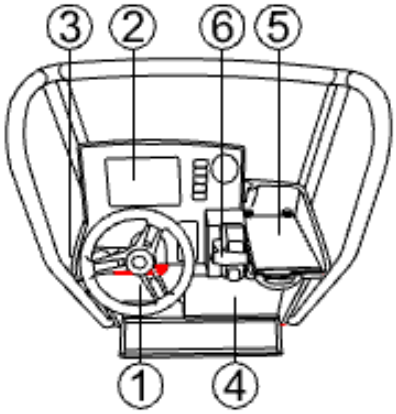

525-570 CC

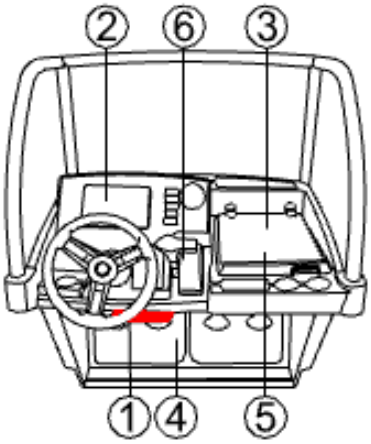

525-570 SC

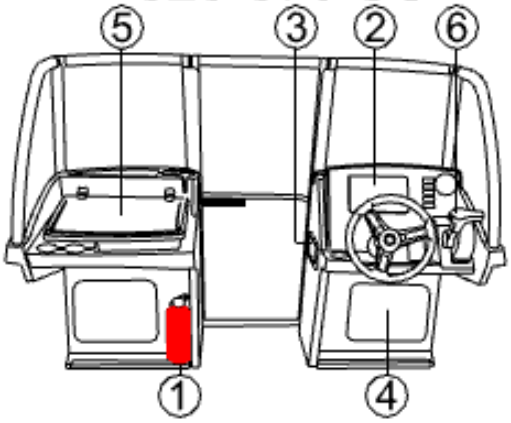

545 SCA

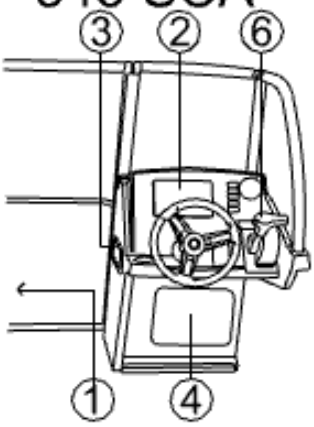

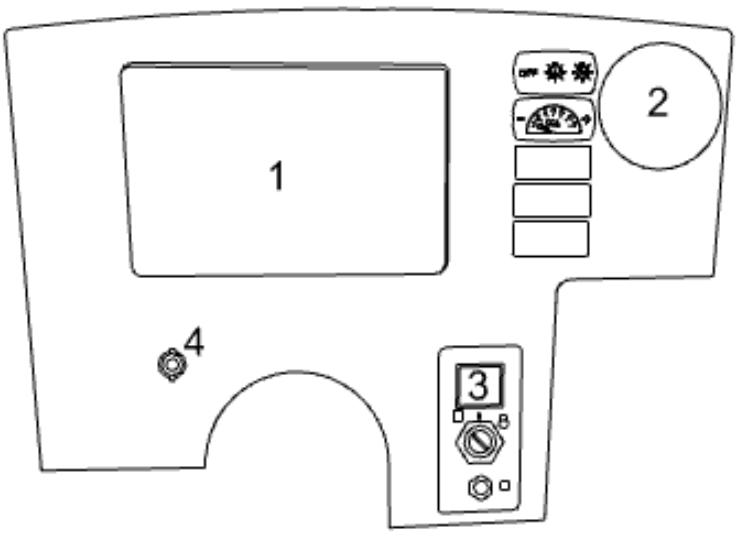

Symbols



Tuulilasin pyyhin
Vindrutetorkare
Windscreen wiper

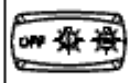

Ankkurivalo / Kulkuvalot
Ankarljus / Navigationsljus
Anchor lights / Navigation lights



Trolling-kontrolli
Trollingkontroll
Trolling-control



Kytkinlisävarusteelle
Stömbrytare för tillbehör
Auxiliary switch



Keulaluukku
Bogrampens
Bow ramp

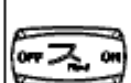

Luukun vapautus (545 SCA)
Frigörinsbrytare för
bogrampens hydraulik (545 SCA)
Release switch for bow
ramp (545 SCA)

1 Monitoiminäyttö
2 Monitoimimittari
3 Virtalukko
4 Virran ulosotto 12V

1 Multifunktionsdisplay
2 Multifunktionsinstrument
3 Motorns strömlås
4 Eluttag 12V

1 Multi-function display
2 Multifunction instrument
3 Ignition switch
4 12V outlet

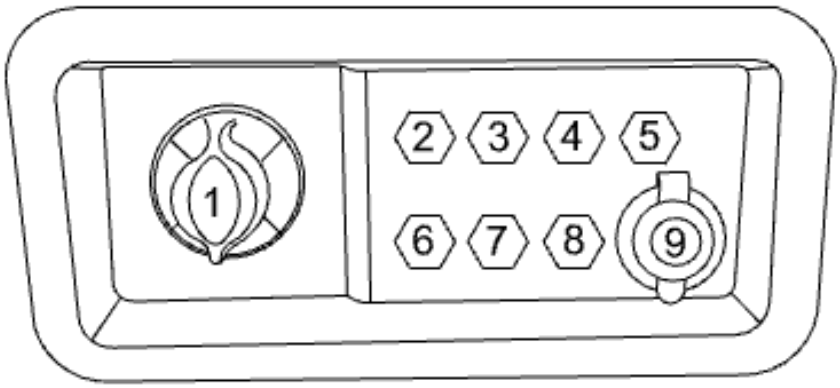

1 Päävirtakytkin
2 Sulake 5 A, kulkuvalot
3 Sulake 5 A, monitoiminäyttö
4 Sulake 10 A, virran ulosotto sulakepaneeli
5 Sulake 10 A, lisäasennuksille (tuulilasin pyyhin)
6 Sulake 15 A, lisäasennuksille
7 Sulake 20 A, lisäasennuksille (trimmitasot)
8 Sulake 10 A virran ulosotto kytkinpaneeli
9 21V ulosotto

1 Huvudströmbrytare
2 Säkring 5 A, navigationsljus
3 Säkring 5 A, multifuntionsdisplay
4 Säkring 10A, 12 V aluttag i säkringspanel
5 Säkring 10 A, extra (vindrutetorkare)
6 Säkring 15 A, extra
7 Säkring 20 A, extra (trimplan)
8 Säkring 10 A, 12 C eluttag i reglagepanel
9 Eluttag 12 V

1 Main switch
2 Fuse 5 A, navigation light
3 Fuse 5 A, multi-function display
4 Fuse 10 A, 12 V outlet in fuse panel
5 Fuse 10 A, extra equipment (windshield wiper)
6 Fuse 15 A, extra equipment
7 Fuse 20 A, extra equipment (trim tabs)
8 Fuse 10 A, 12 V outlet in control panel
9 12V outlet

1 Sammutin
2 Monitoiminäyttö
3 Akkutila (ei saa käyttää säilytys tilana)
4 Hansikaslokero
5 Moottorinkaukohallintalaite
6 Monitoimimittari

1 Brandsläckare
2 Multifunktionsdisplay
3 Batteriförvaringsutrymme
(får inte användas till förvaring)
4 Förvaring
5 Motorreglade
6 Multifunktionsinstrument

1 Fire extinguisher
2 Multi-function display
3 Battery
4 Storage locker
5 Remote controls
6 Multifunction instrument

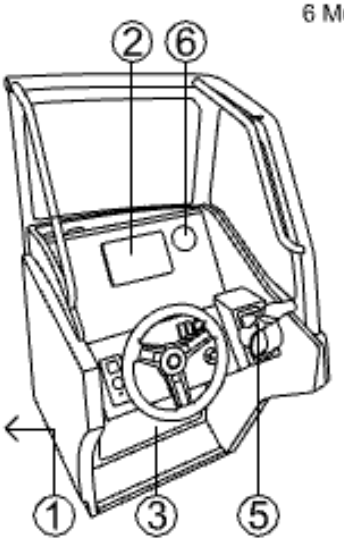

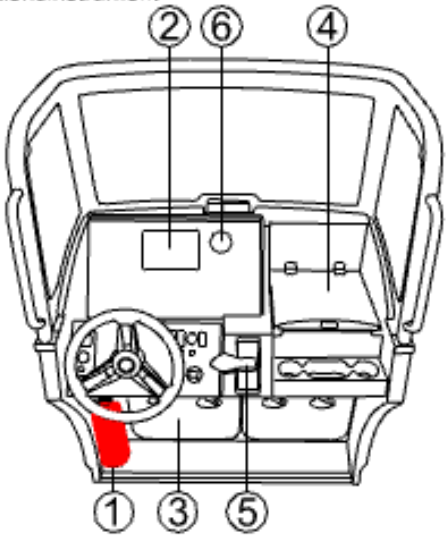

Symbols



Tuulilasin pyyhin
Vindrutetorkare
Windscreen wiper



Ankkurivalo / Kulkuvalot
Ankarljus / Navigationsljus
Anchor lights / Navigation lights



Trolling-kontrolli
Trollingkontroll
Trolling-control



Kytkinlisävarusteelle
Stömbrytare för tillbehör
Auxiliary switch



Keulaluukku
Bogrampens
Bow ramp



Luukun vapautus (545 SCA)
Frigörinsbrytare för
bogrampens hydraulik (545 SCA)
Release switch for bow
ramp (545 SCA)

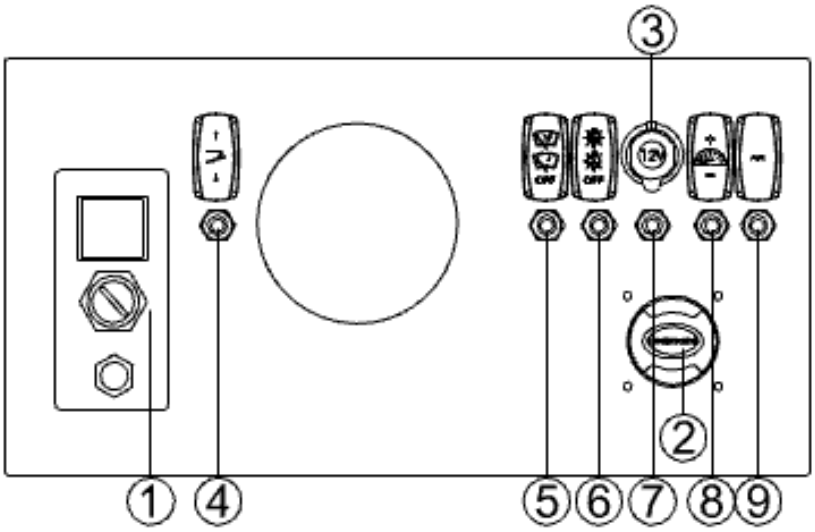

1 Virtalukko
2 Päävirtakytkin
3 12V ulosotto
4 Sulake 15 A, keularampinvinssi
5 Sulake 10 A, tuulilasinpyyhin
6 Sulake 10 A, kulkuvalot
7 Sulake 10 A, virran ulosotto
8 Sulake 10 A, lisävarusteille
9 Sulake 10 A, plotterille

1 Motorns strömlås
2 Huvudströmbrytare
3 Eluttag 12 V
4 Säkring 15 A, bogrampens vinsch
5 Säkring 10 A, vindrutetrokare
6 Säkring 10 A, navigationsljus
7 Säkring 10 A, eluttag
8 Säkring 10 A, extra
9 Säkring 10 A, plotter

1 Ingnition switch
2 Main switch
3 12 V outlet
4 Fuse 15 A, bow ramp
5 Fuse 10 A, windshield wiper
6 Fuse 10 A, navigation light
7 Fuse 10 A, 12 V outlet
8 Fuse 10 A, extra equipment
9 Fuse 10 A, plotter

1 Sammutin
2 Sadevedentyhjennys
3 Uimatikas
4 Varustelevy
5 Pilssin tarkistusluukku
6 Pilssin tyhjennysproppu
7 Pilssipumppu
8 Polttoaineen täyttöhela
9 Polttoainesuodatin
Työkansi
Suurimman henkilömäärän mukaiset istuinpaikat

1 Brandsläckare
2 Durkens länsöppning
3 Simstege
4 Monteringsplatta
5 Inspektionslucka
6 Tömningspropp
7 Länspump
8 Bränslefyllning
9 Bränslefilter
Arbetsdäck
Sittplatserna enligt det största antalet personer ombord

1 Fire extinguisher
2 Rainwater drainage
3 Swim ladder
4 Mounting plate
5 Inspection cover for bilge
6 Drain plug
7 Bilge pump
8 Deck filler for fuel
9 Fuel filter
Working decks
Seat for the maximum permissible number of persons

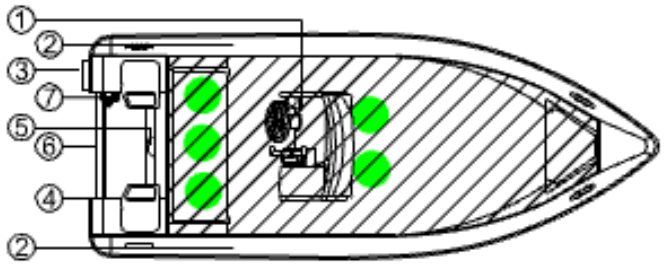

465

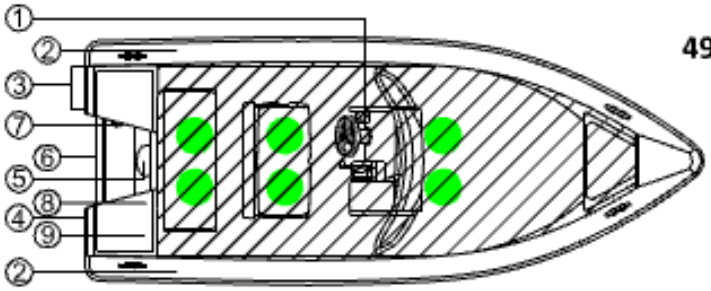

495

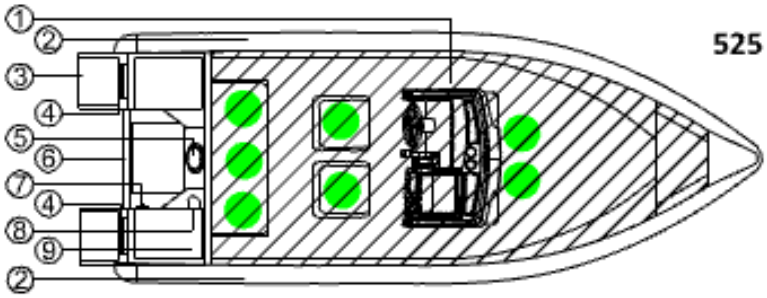

525 CC

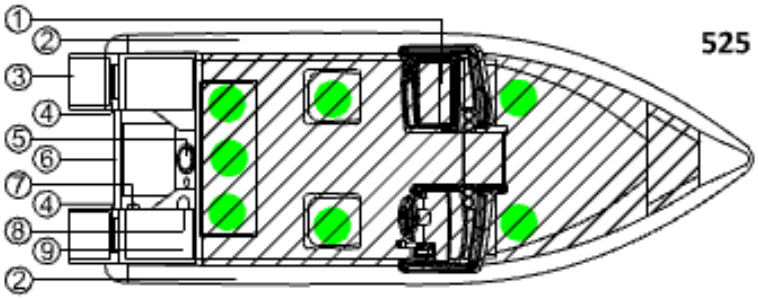

525 SC

1 Sammutin
2 Sadevedentyhjennys
3 Uimatikas
4 Varustelevy
5 Pilssin tarkitusluukku
6 Pilssin tyhjennysproppu
7 Pilssipumppu
8 Polttoaineen täyttöhela
9 Polttoainesuodatin
Työkansi
Suurimman henkilömäärän mukaiset istuinpaikat

1 Brandsläckare
2 Durkens länsöppning
3 Simstege
4 Monteringsplatta
5 Inspektionslucka
6 Tömningspropp
7 Länspump
8 Bränslefyllning
9 Bränslefilter
Arbetsdäck
Sittplatserna enligt det största antalet personer ombord

1 Fire extinguisher
2 Rainwater drainage
3 Swim ladder
4 Mounting plate
5 Inspection cover for bilge
6 Drain plug
7 Bilge pump
8 Deck filler for fuel
9 Fuel filter
Working decks
Seat for the maximum permissible number of persons

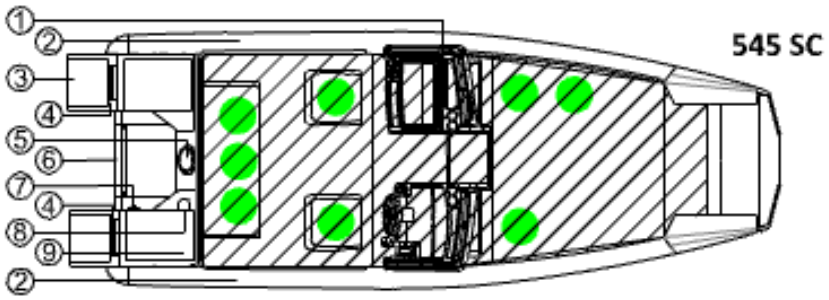

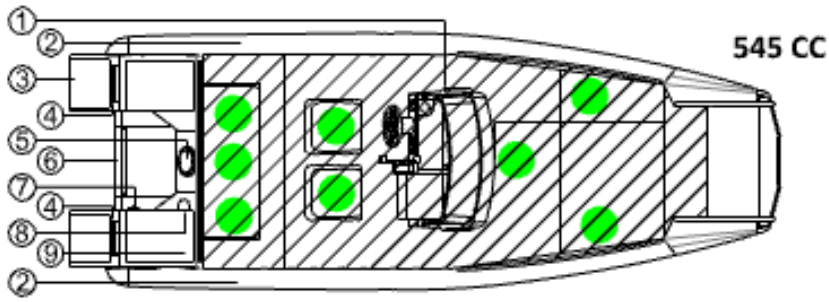

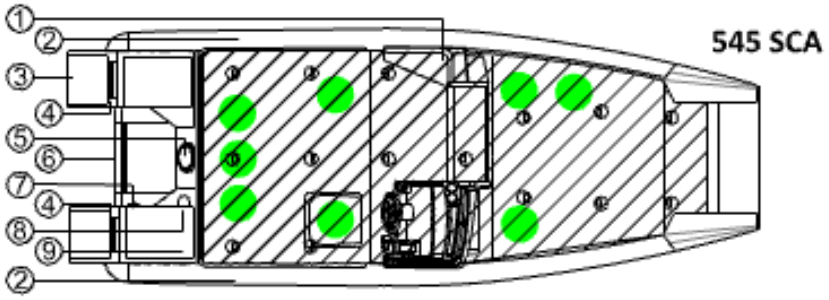

1 Sammutin
2 Sadevedentyhjennys
3 Uimatikas
4 Varustelevy
5 Pilssin tarkitusluukku
6 Pilssin tyhjennysproppu
7 Pilssipumppu
8 Polttoaineen täyttöhela
9 Polttoainesuodatin
Työkansi
Suurimman henkilömäärän mukaiset istuinpaikat

1 Brandsläckare
2 Durkens länsöppning
3 Simstege
4 Monteringsplatta
5 Inspektionslucka
6 Tömningspropp
7 Länspump
8 Bränslefyllning
9 Bränslefilter
Arbetsdäck
Sittplatserna enligt det största antalet personer ombord

1 Fire extinguisher
2 Rainwater drainage
3 Swim ladder
4 Mounting plate
5 Inspection cover for bilge
6 Drain plug
7 Bilge pump
8 Deck filler for fuel
9 Fuel filter
Working decks
Seat for the maximum permissible number of persons

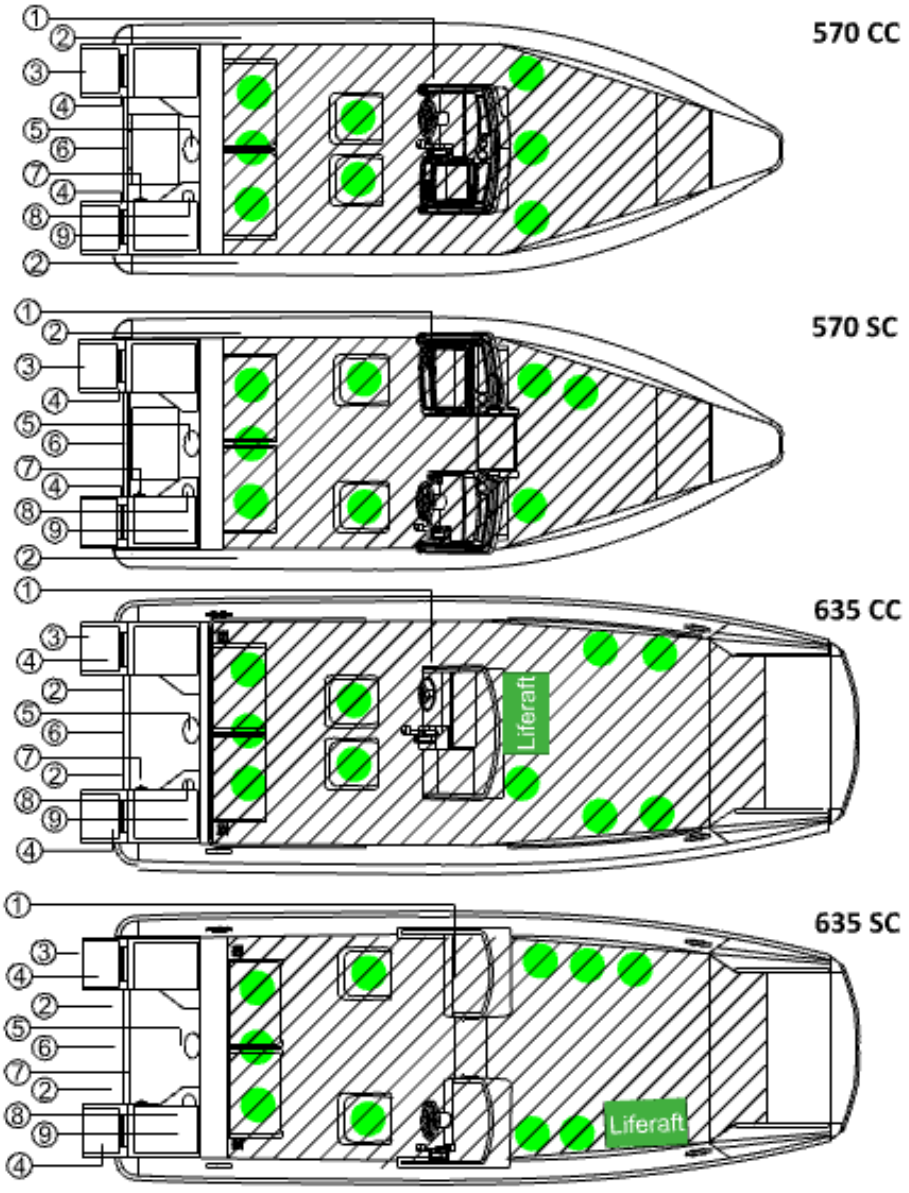

Tankkikaavio / Tankritning / Description of tank

Faster 495 / 525 / 545 / 570 / 635

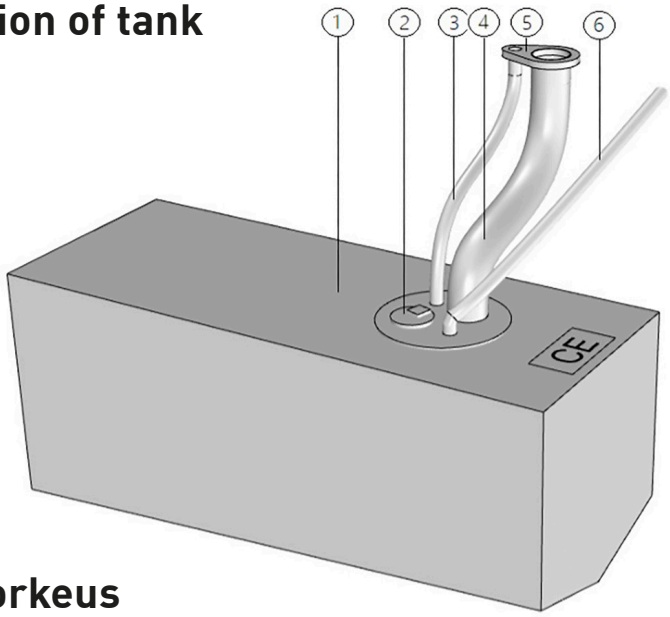

1 Tankki / Tank / Tank
2 Anturi / Givare / Sensor
3 Huohotinletku / Andningsslang / Fuel vent line
4 Täyttöletku / Påfyllningsslang / Filling line
5 Täyttö-/huohotinhela / Påfyllningsöppning och andningsventil / Refuelling bushing and fuel tank vent
6 Imuletku / Inmatningsslang / Fuel feed to engine

Potkuritaulukko ja koneen asennuskorkeus
Propellertabell och monteringshöjd utombordsmotor
Propeller chart and outboard mounting height

Outboard	BF40	BF50	BF60	BF80	BF100	BF115	BF135	BF150	BF200D
Propeller material	ALU	ALU	ALU	ALU	ALU	SST	SST	SST	SST
Part number	59130-ZV5-	58134-ZV5	59130-ZV5-	58130-ZW1-	58130-ZW1-	58133-ZY3-	58133-ZY3-	58133-ZY3-	58133-ZY3-
Faster 465	#1 / 014AH	#1 / 014AH							
Faster 495	#1 / 013AH	#1 / 014AH	#1 / 015AH						
Faster 525		#1 / 013AH	#1 / 014AH	#1 / 017AH	#1 / 018AH				
Faster 545				#1 / 015AH	#1 / 017AH				
Faster 570				#1 / 015AH	#1 / 018AH	#2 / A17HR	#2 / A18HR		
Faster 635						#2 / A16HR	#2 / A17HR	#2 / A18HR	#2 / A19LX

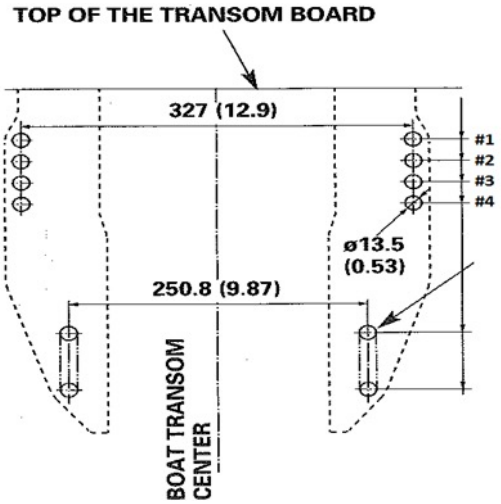

Sähkökaavio / Elkrestdiagram / Electrical diagram 465

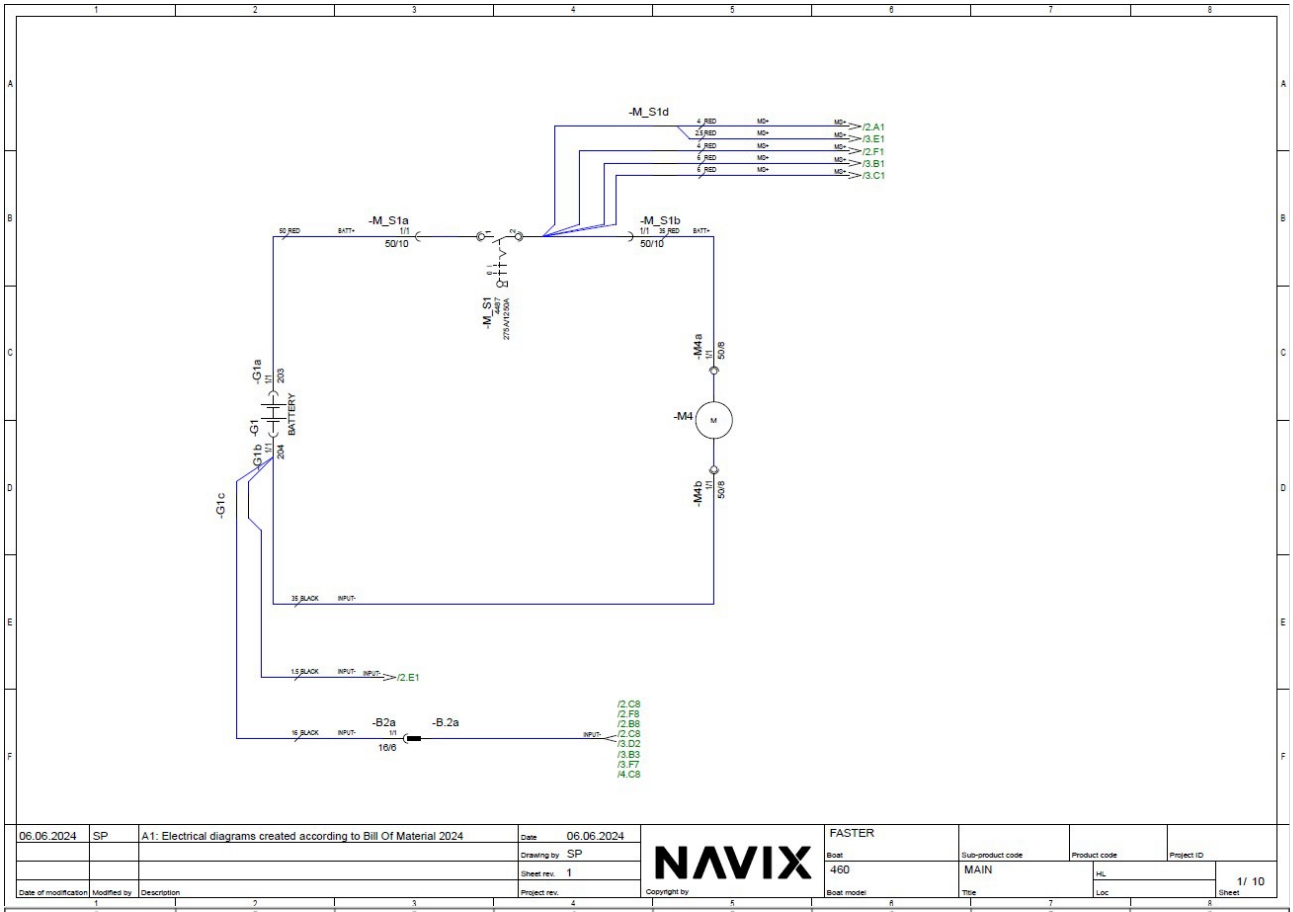

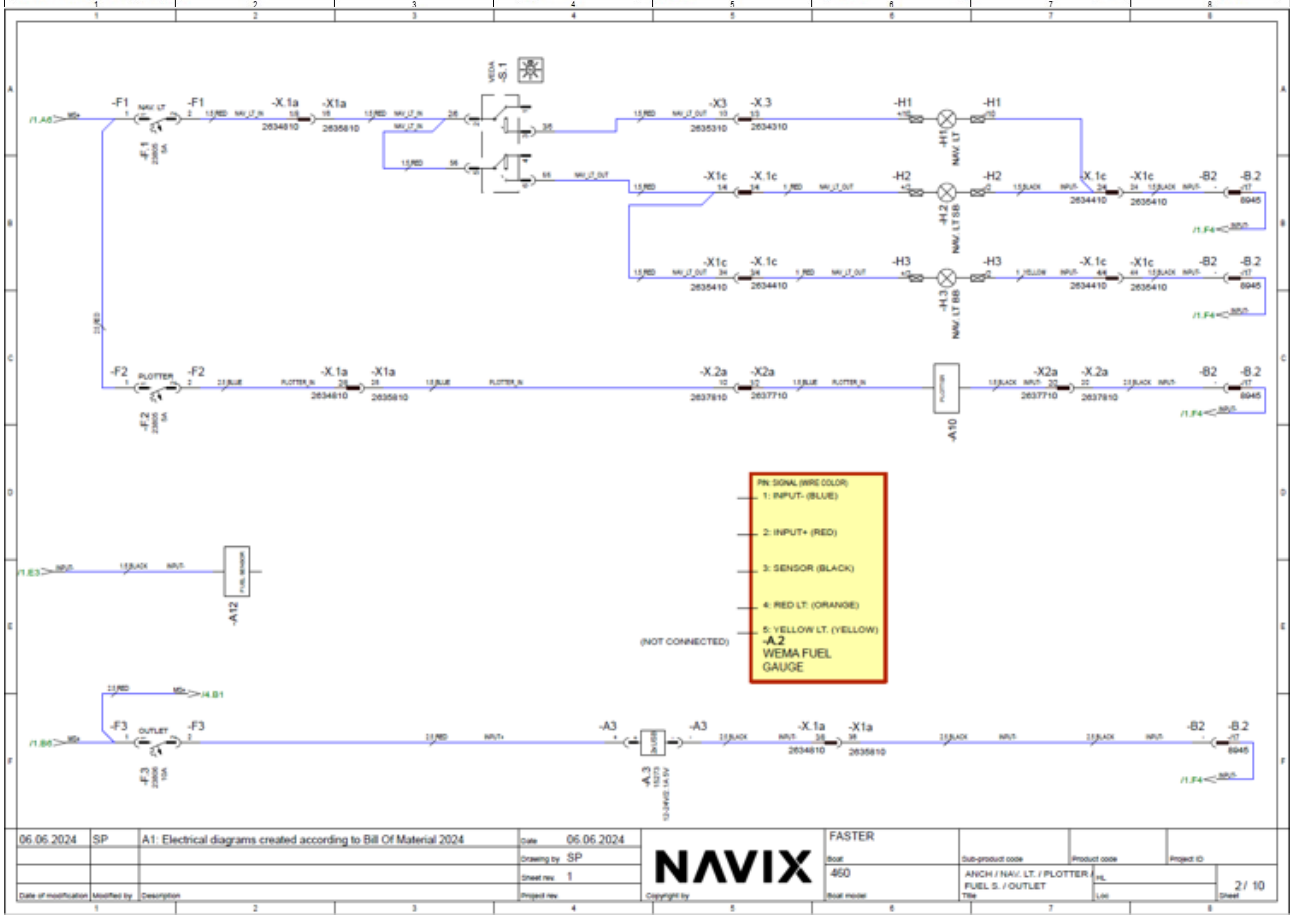

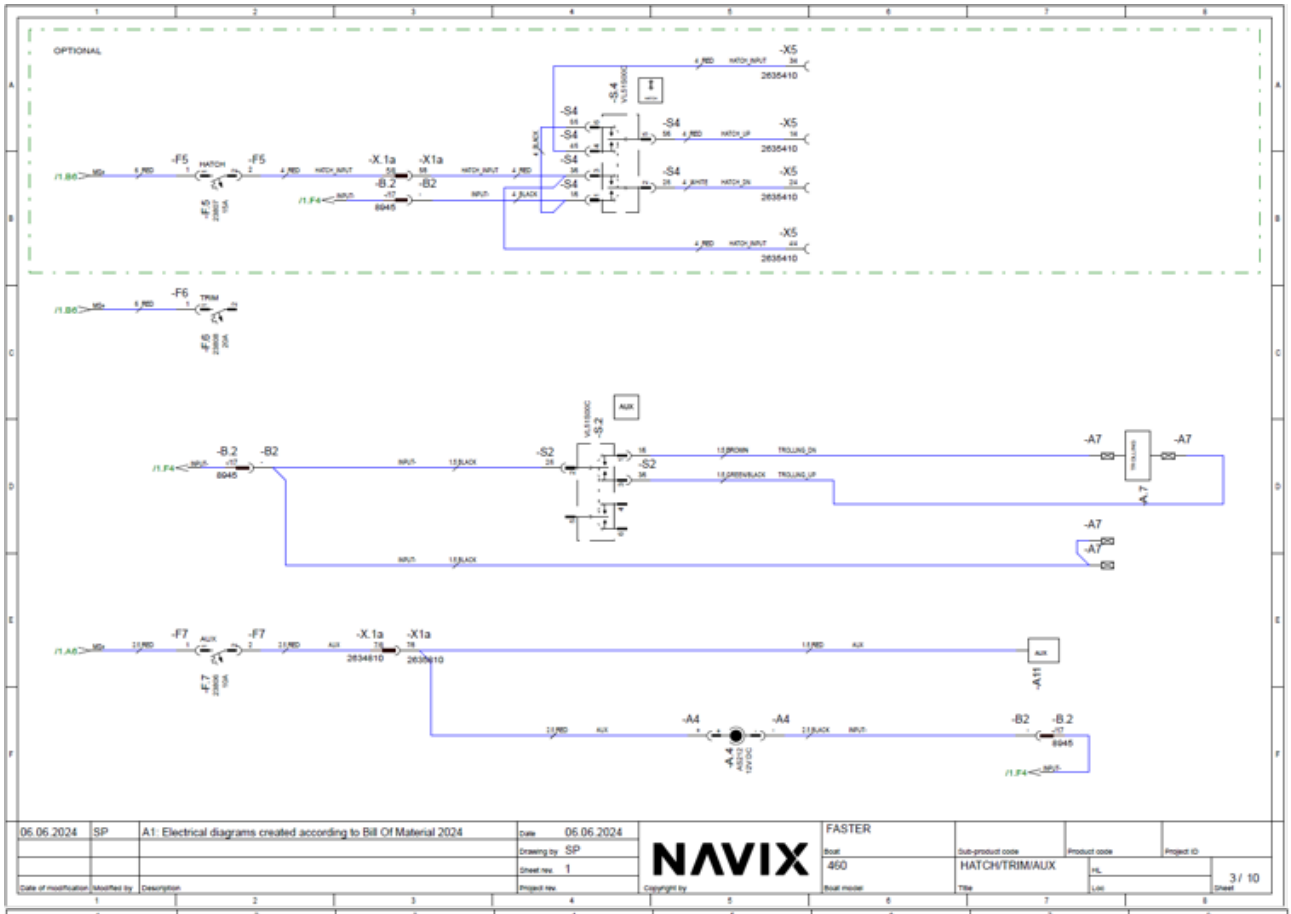
OPTIONAL
-X5
2635410
-S4
-F5
HATCH
-X.1a
-X1a
-B.2
-B2
8945
-F6
TRIM
-S2
-A7
-F7
AUX
2634810
-A11
-A4
06.06.2024
SP
A1: Electrical diagrams created according to Bill Of Material 2024
Date 06.06.2024
Drawing by SP
Sheet rev. 1
Project rev.
NAVIX
FASTER
460
HATCH/TRIM/AUX
3 / 10

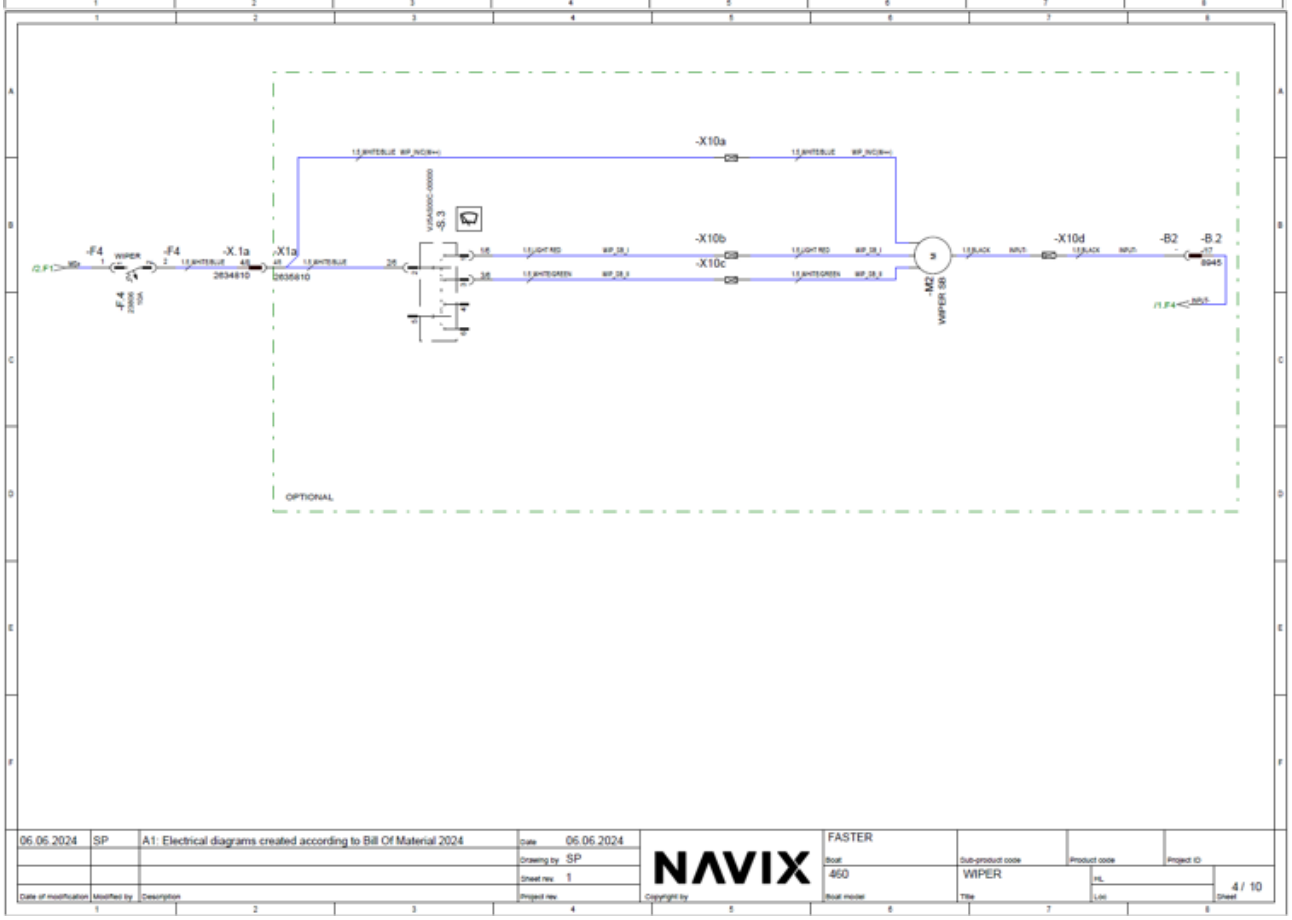
-X10a
-X10b
-X10c
-X10d
-F4
WIPER
-X.1a
-X1a
2634810
2635810
-S.3
-M2
WIPER SB
-B2
-B.2
8945
OPTIONAL
06.06.2024
SP
A1: Electrical diagrams created according to Bill Of Material 2024
Date 06.06.2024
Drawing by SP
Sheet rev. 1
Project rev.
NAVIX
FASTER
460
WIPER
4 / 10

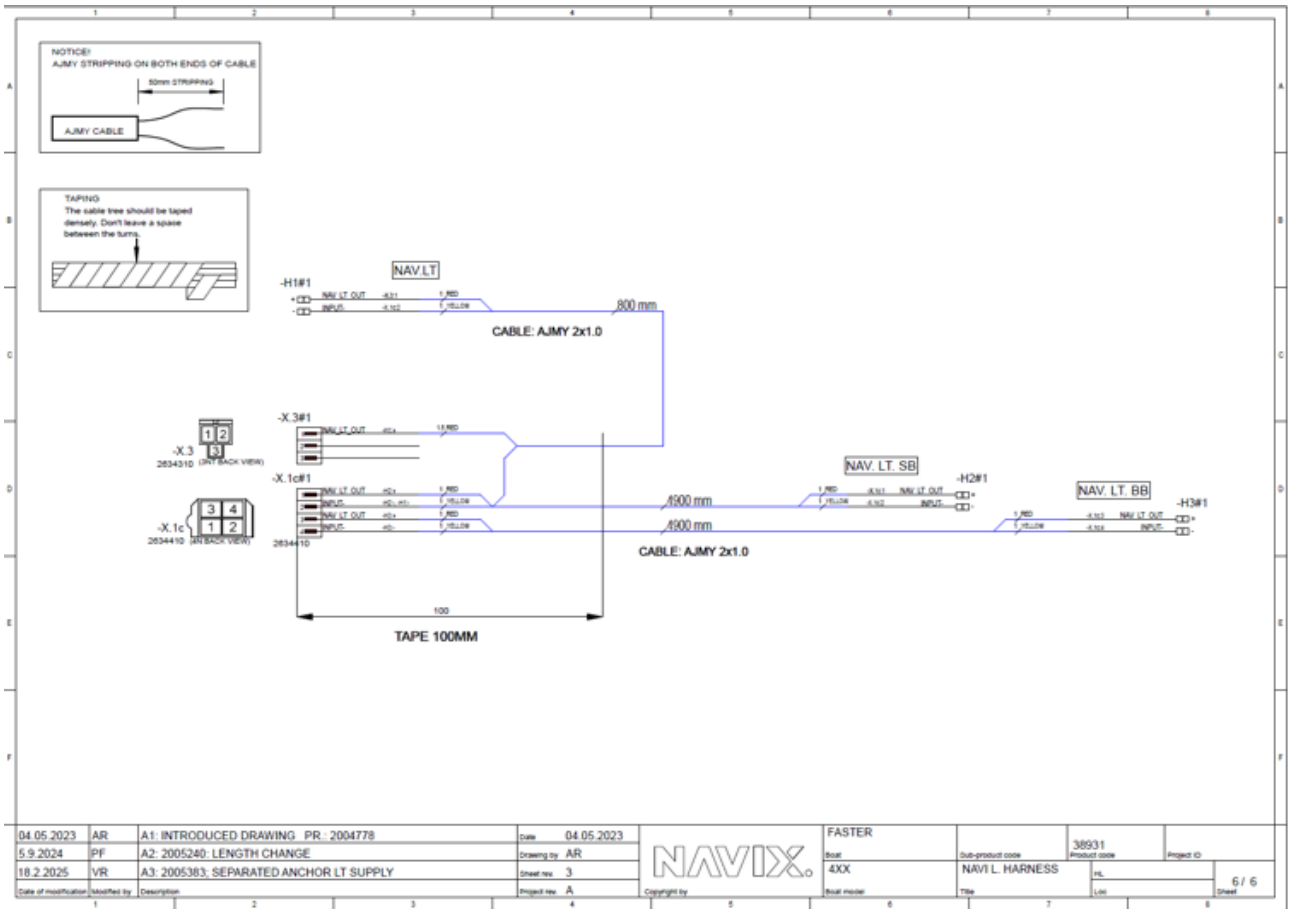
NOTICE!
AJMY STRIPPING ON BOTH ENDS OF CABLE
50mm STRIPPING
AJMY CABLE
TAPING
The cable tree should be taped densely. Don't leave a space between the turns.
NAV.LT
-H1#1
800 mm
CABLE: AJMY 2x1.0
-X.3#1
-X.3
2634310 (INT BACK VIEW)
-X.1c#1
-X.1c
2634410 (INT BACK VIEW)
2634410
NAV. LT. SB
-H2#1
4900 mm
4900 mm
CABLE: AJMY 2x1.0
NAV. LT. BB
-H3#1
100
TAPE 100MM
04.05.2023 AR A1: INTRODUCED DRAWING PR.: 2004778
5.9.2024 PF A2: 2005240: LENGTH CHANGE
18.2.2025 VR A3: 2005383; SEPARATED ANCHOR LT SUPPLY
Date of modification Modified by Description
Date 04.05.2023
Drawing by AR
Sheet rev. 3
Project rev. A
Copyright by
FASTER
Boat
4XX
Boat model
Sub-product code
NAVI L. HARNESS
Title
38931
Product code
Project ID
HL
Loc
6 / 6
Sheet

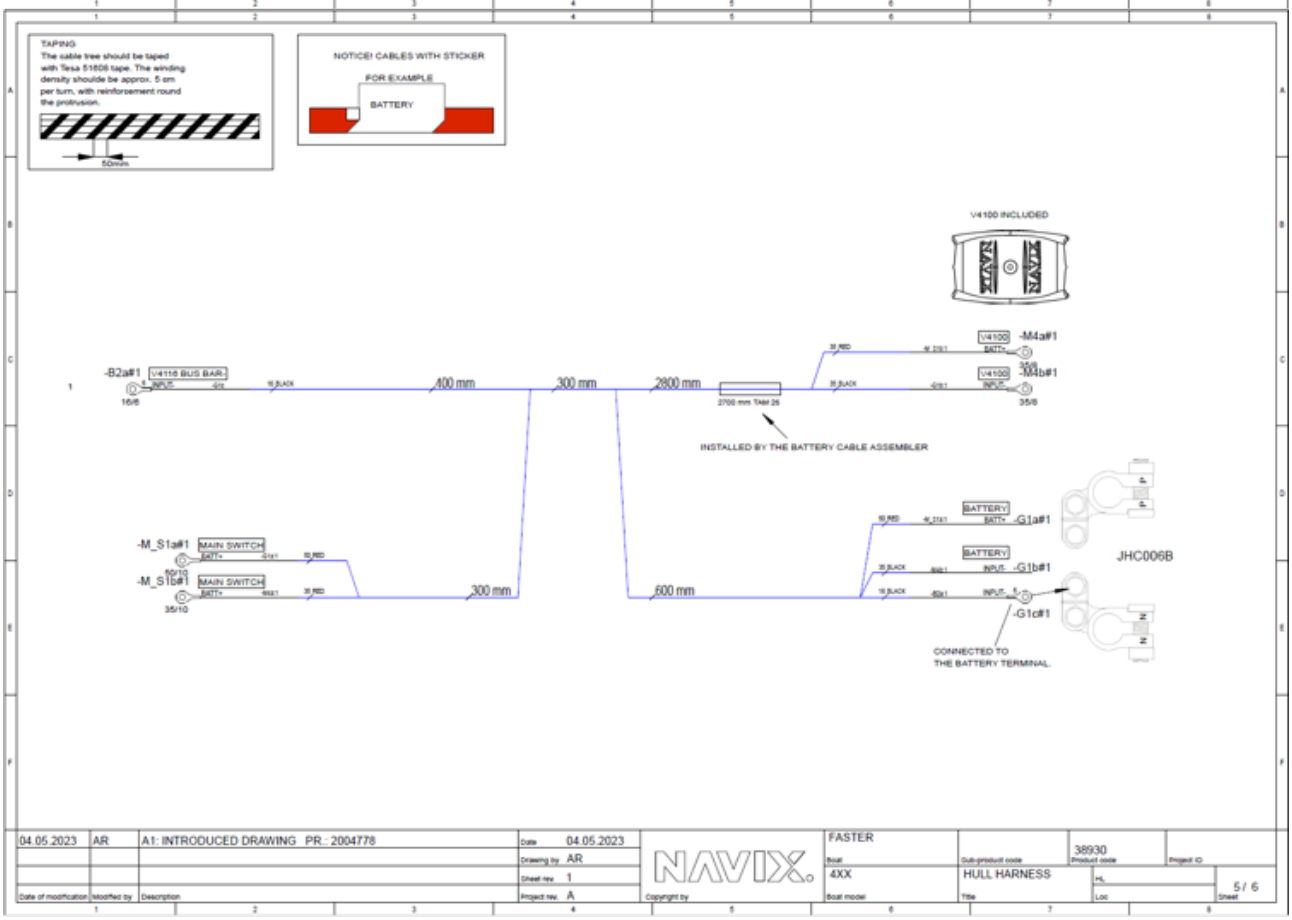
TAPING
The cable tree should be taped with Tesa 51608 tape. The winding density should be approx. 5 cm per turn, with reinforcement round the protrusion.
50mm
NOTICE! CABLES WITH STICKER
FOR EXAMPLE
BATTERY
V4100 INCLUDED
-B2a#1
V4116 BUS BAR-
400 mm
300 mm
2800 mm
2700 mm TAM 26
INSTALLED BY THE BATTERY CABLE ASSEMBLER
V4100
-M4a#1
-M4b#1
-M_S1a#1
MAIN SWITCH
-M_S1b#1
MAIN SWITCH
300 mm
600 mm
BATTERY
-G1a#1
-G1b#1
-G1c#1
JHC006B
CONNECTED TO THE BATTERY TERMINAL
04.05.2023 AR A1: INTRODUCED DRAWING PR.: 2004778
Date of modification Modified by Description
Date 04.05.2023
Drawing by AR
Sheet rev. 1
Project rev. A
Copyright by
FASTER
Boat
4XX
Boat model
Sub-product code
HULL HARNESS
Title
38930
Product code
Project ID
HL
Loc
5 / 6
Sheet

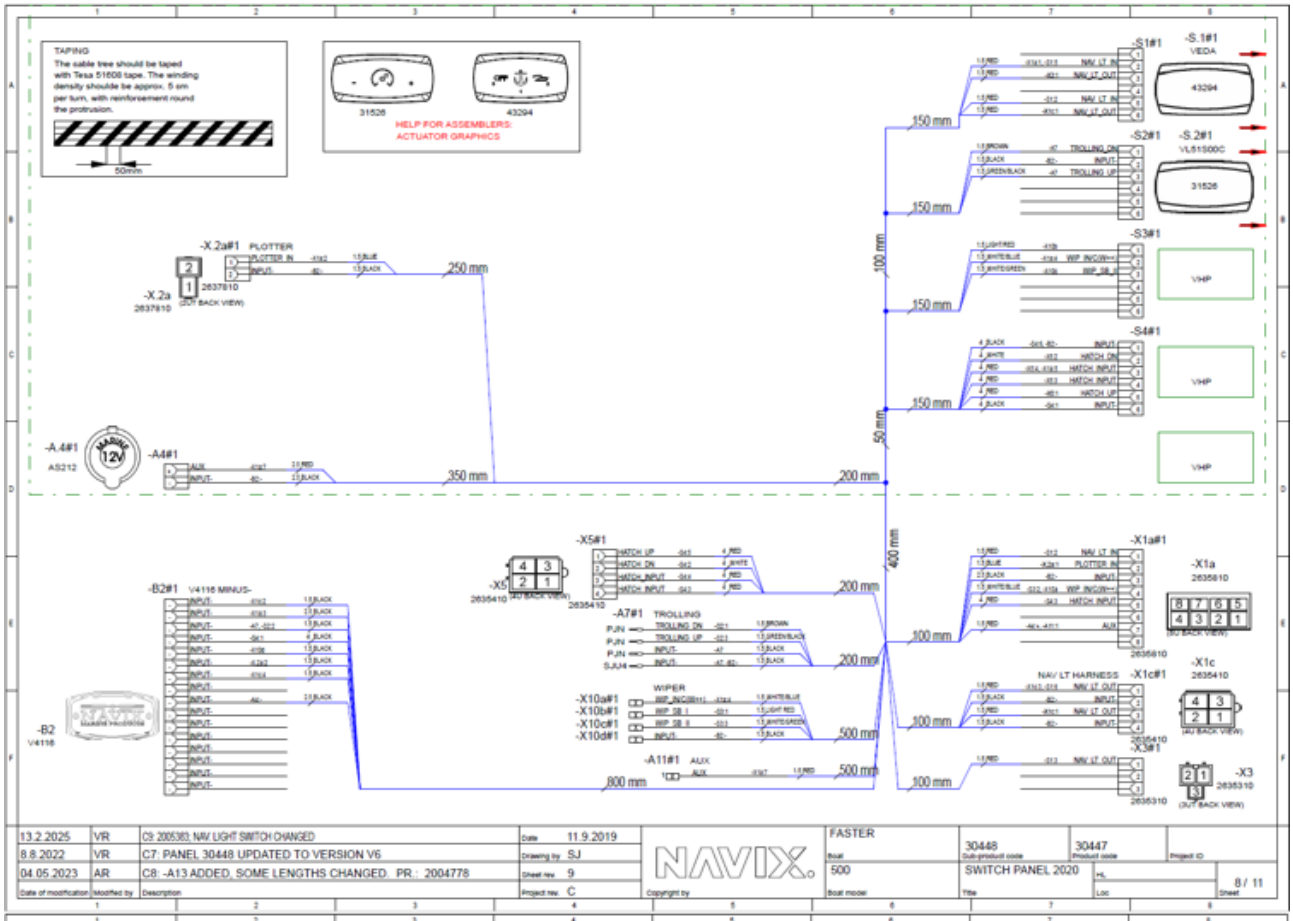

13.2.2025	VR	C9: 2005383: NAV LIGHT SWITCH CHANGED	Date	11.9.2019	NAVIX.	FASTER	30448	30447
8.8.2022	VR	C7: PANEL 30448 UPDATED TO VERSION V6	Drawing by	SJ		Boat	Sub-product code	Product code
04.05.2023	AR	C8: -A13 ADDED, SOME LENGTHS CHANGED. PR.: 2004778	Sheet nro	9		500	SWITCH PANEL 2020	
Date of modification	Modified by	Description	Project rev.	C	Copyright by	Boat model	Title	Sheet 8 / 11

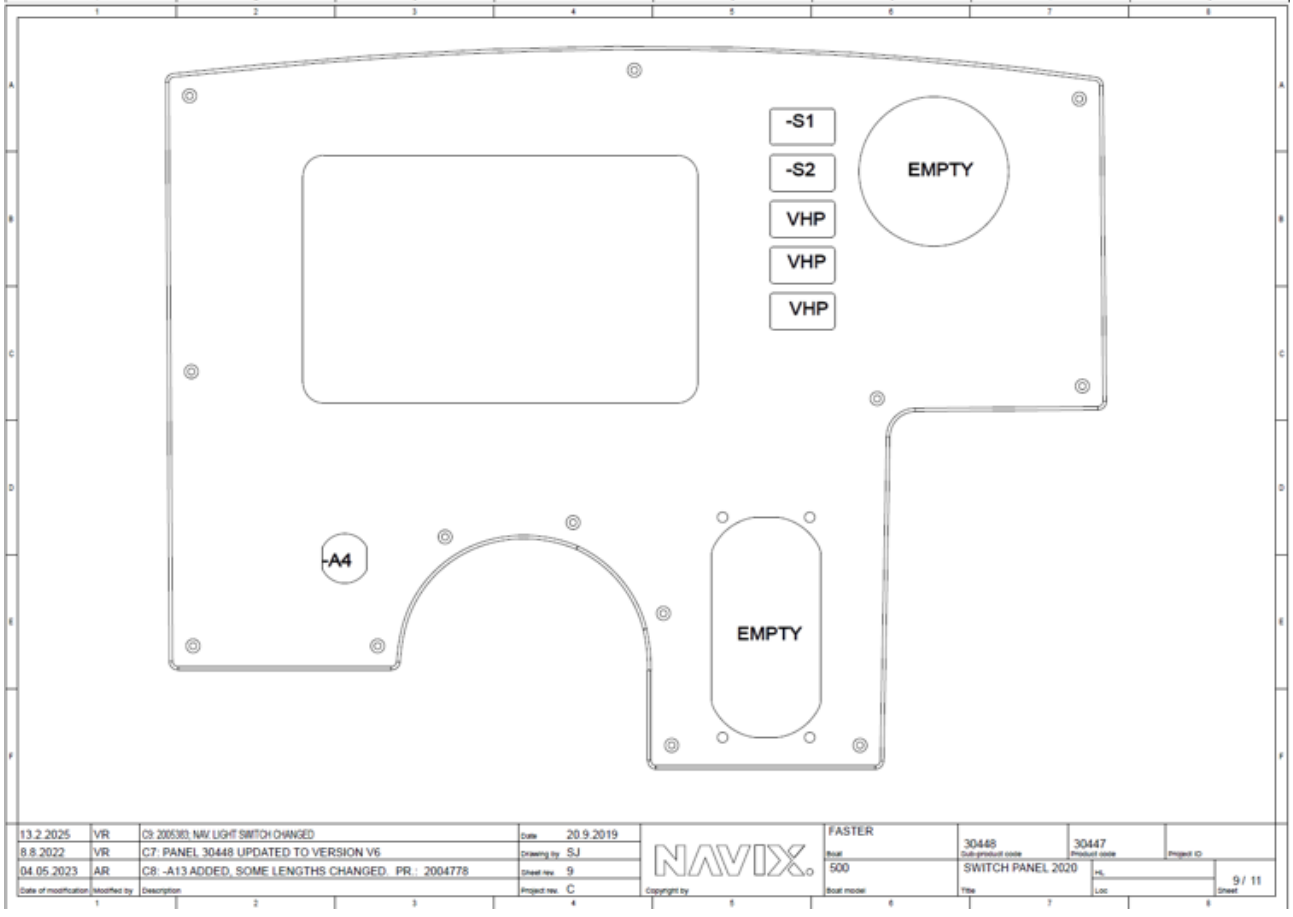

13.2.2025	VR	C9: 2005383: NAV LIGHT SWITCH CHANGED	Date	20.9.2019	NAVIX.	FASTER	30448	30447
8.8.2022	VR	C7: PANEL 30448 UPDATED TO VERSION V6	Drawing by	SJ		Boat	Sub-product code	Product code
04.05.2023	AR	C8: -A13 ADDED, SOME LENGTHS CHANGED. PR.: 2004778	Sheet nro	9		500	SWITCH PANEL 2020	
Date of modification	Modified by	Description	Project rev.	C	Copyright by	Boat model	Title	Sheet 9 / 11

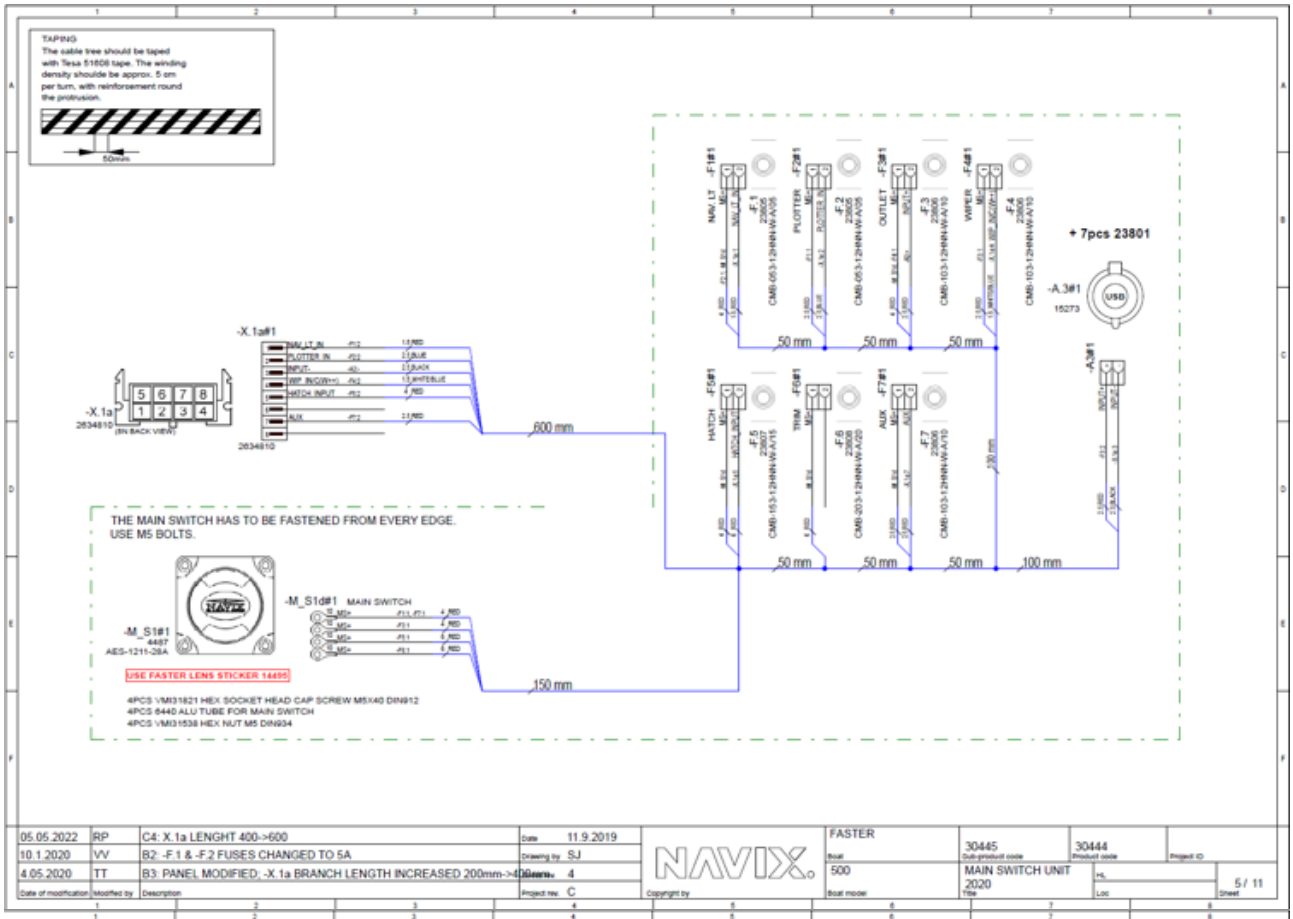

05.05.2022	RP	C4: X.1a LENGHT 400->600	Date	11.9.2019	NAVIX.	FASTER	30445	30444
10.1.2020	VV	B2: -F.1 & -F.2 FUSES CHANGED TO 5A	Drawing by	SJ		Boat	Sub-product code	Product code
4.05.2020	TT	B3: PANEL MODIFIED; -X.1a BRANCH LENGTH INCREASED 200mm->400mm	Drawing rev.	4		500	MAIN SWITCH UNIT 2020	
Date of modification	Modified by	Description	Project rev.	C	Copyright by	Boat model	Title	Sheet 5 / 11

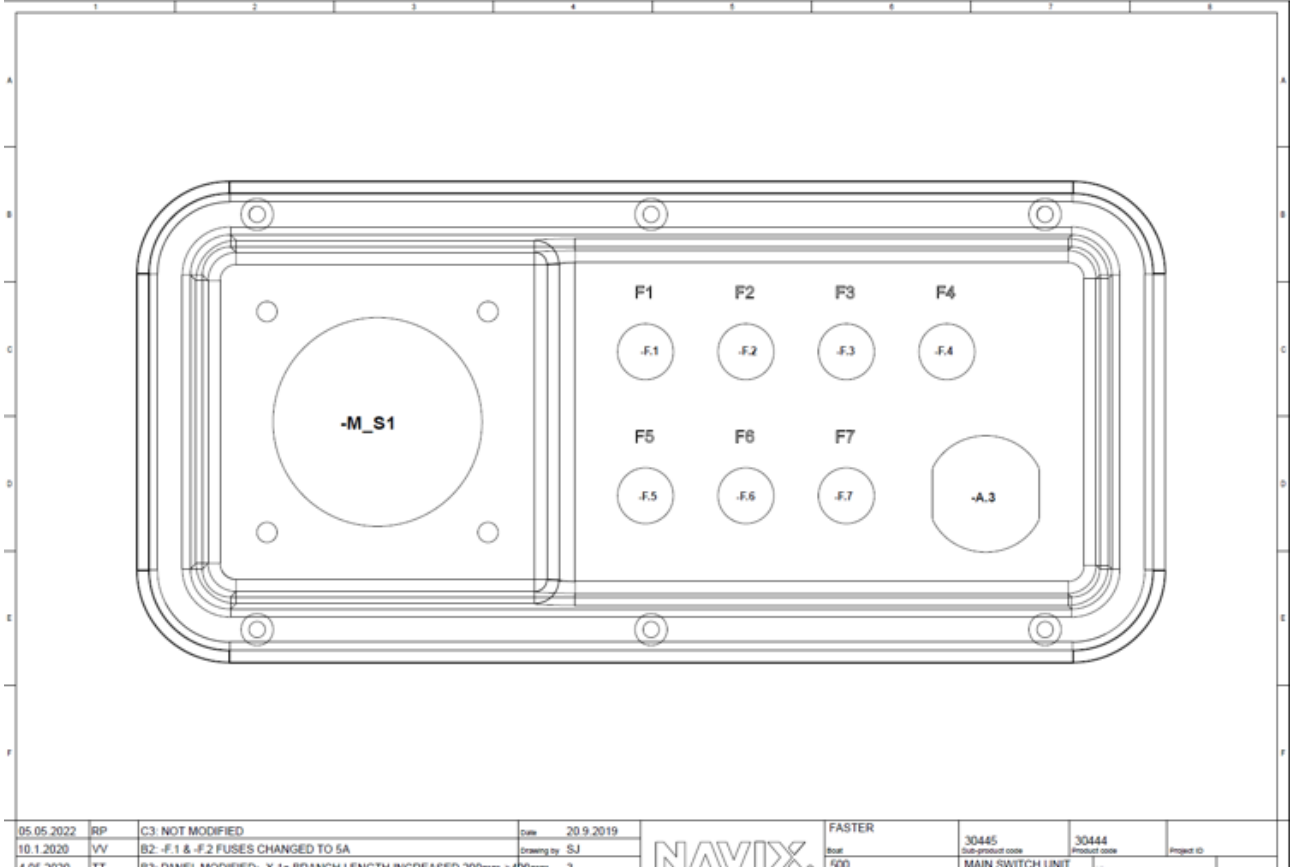

05.05.2022	RP	C3: NOT MODIFIED	Date	20.9.2019	NAVIX.	FASTER	30445	30444
10.1.2020	VV	B2: -F.1 & -F.2 FUSES CHANGED TO 5A	Drawing by	SJ		Boat	Sub-product code	Product code
4.05.2020	TT	B3: PANEL MODIFIED; -X.1a BRANCH LENGTH INCREASED 200mm->400mm	Drawing rev.	3		500	MAIN SWITCH UNIT 2020	
Date of modification	Modified by	Description	Project rev.	C	Copyright by	Boat model	Title	Sheet 6 / 11

Sähkökaavio / Elkrestdiagram / Electrical diagram 495

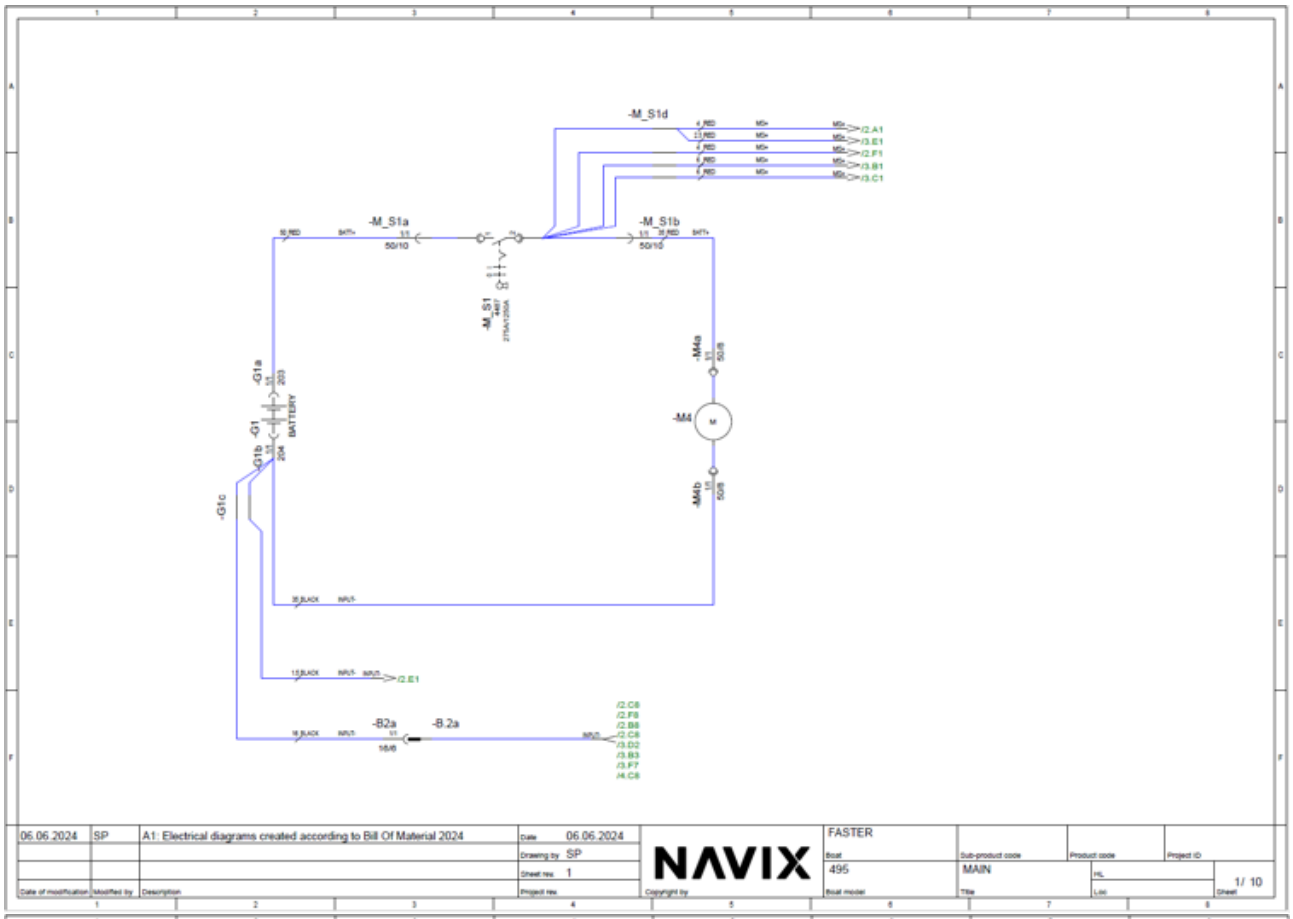

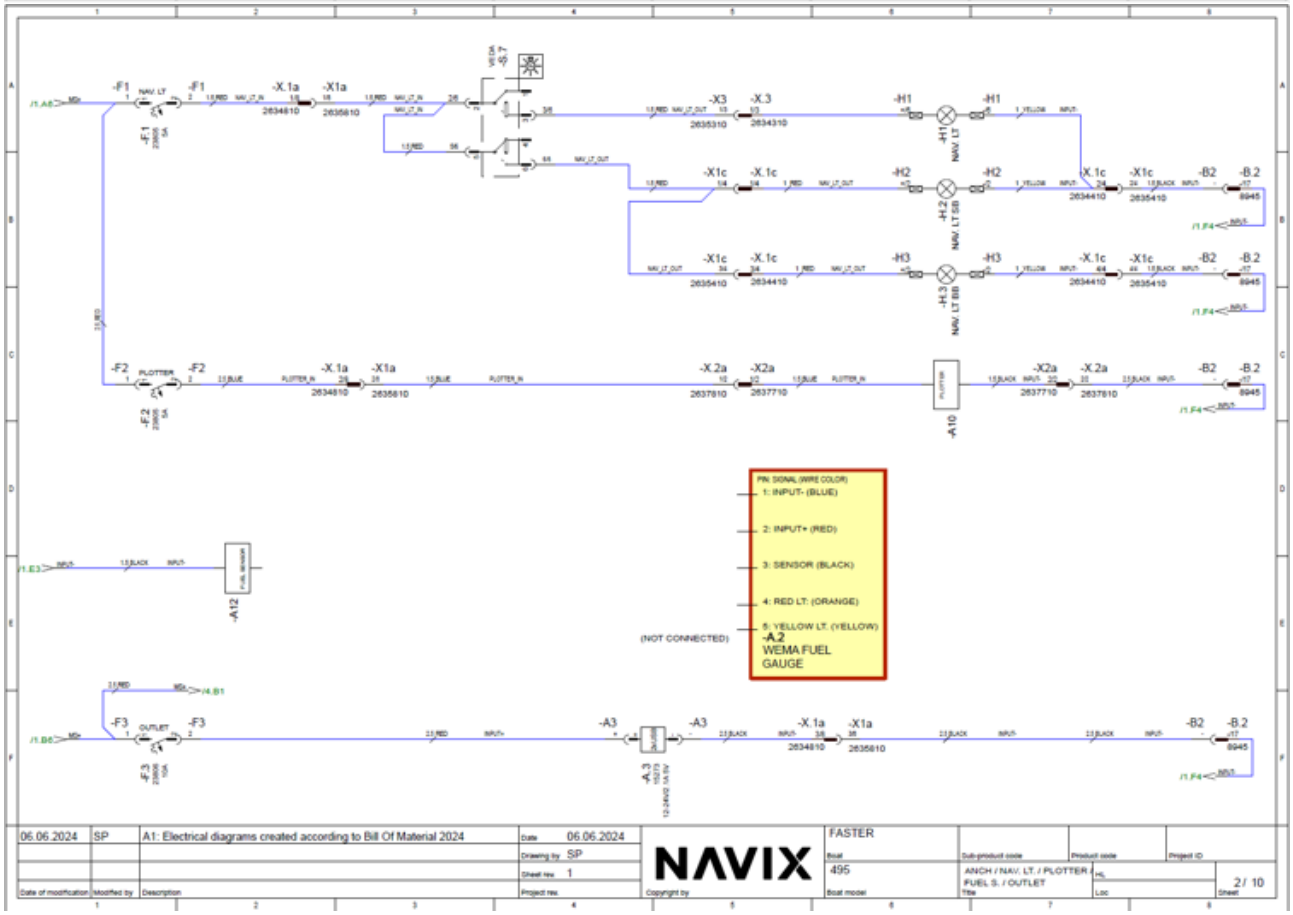

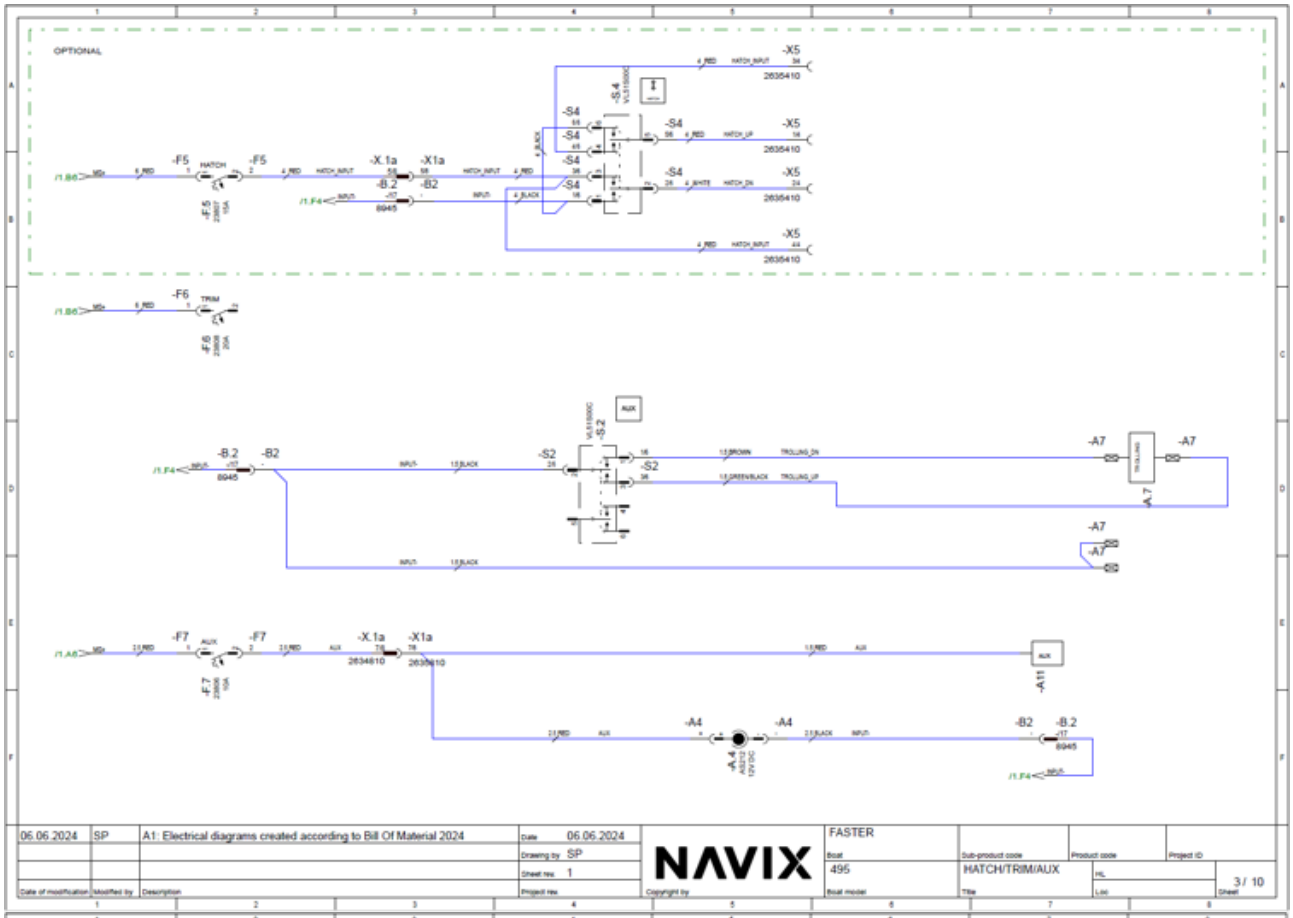
OPTIONAL
-X5
2635410
-S4
-F5
HATCH
-X.1a
-X1a
-B.2
-B2
8945
-F6
TRIM
-S2
AUX
-A7
-F7
-A11
-A4
06.06.2024
SP
A1: Electrical diagrams created according to Bill Of Material 2024
Date 06.06.2024
Drawing by SP
Sheet rev. 1
NAVIX
FASTER
495
HATCH/TRIM/AUX
3 / 10

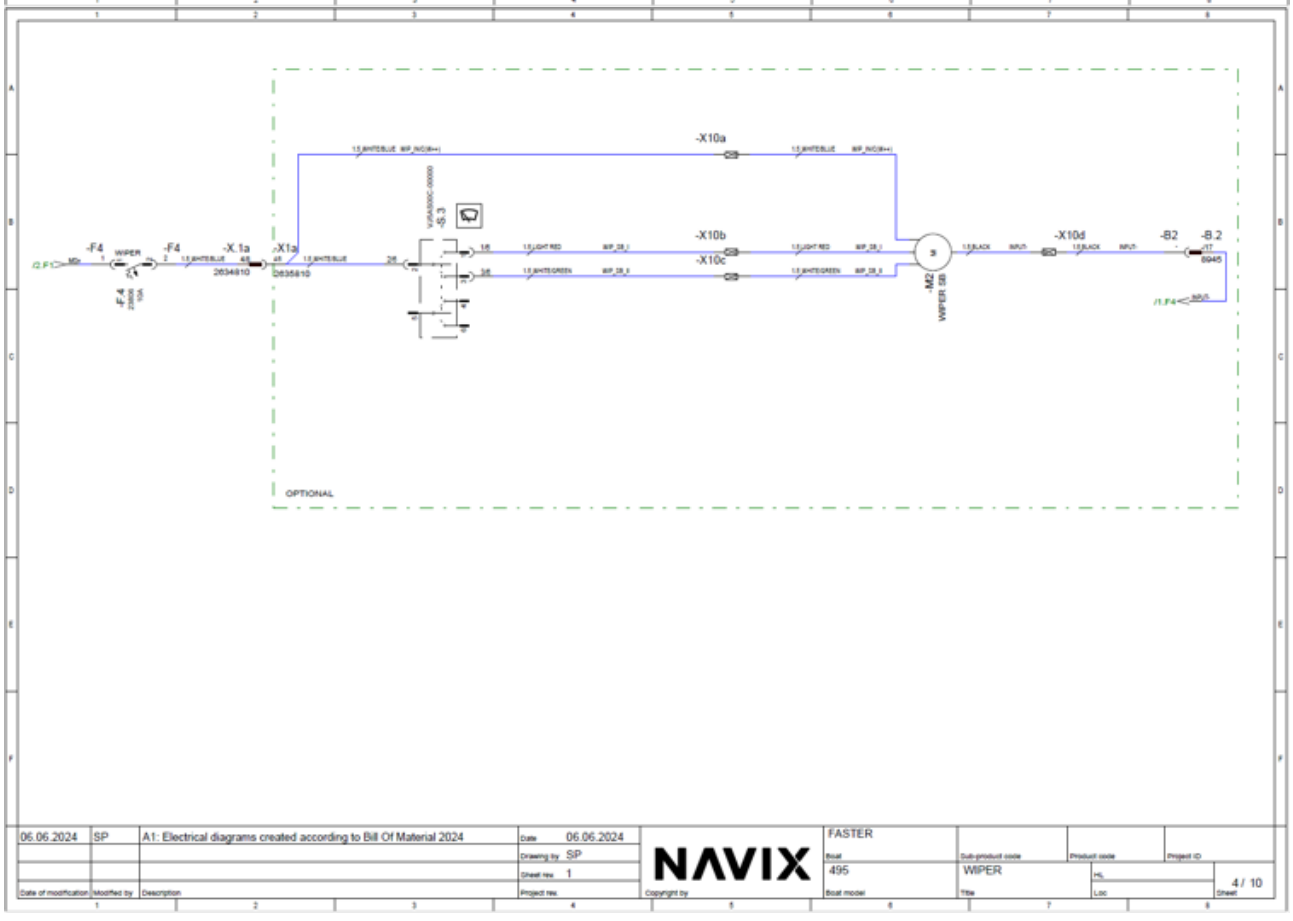
-X10a
-X10b
-X10c
-X10d
-F4
WIPER
-X.1a
-X1a
2634810
2635810
-S.3
-M2
WIPER SB
-B2
-B.2
8945
OPTIONAL
06.06.2024
SP
A1: Electrical diagrams created according to Bill Of Material 2024
Date 06.06.2024
Drawing by SP
Sheet rev. 1
NAVIX
FASTER
495
WIPER
4 / 10

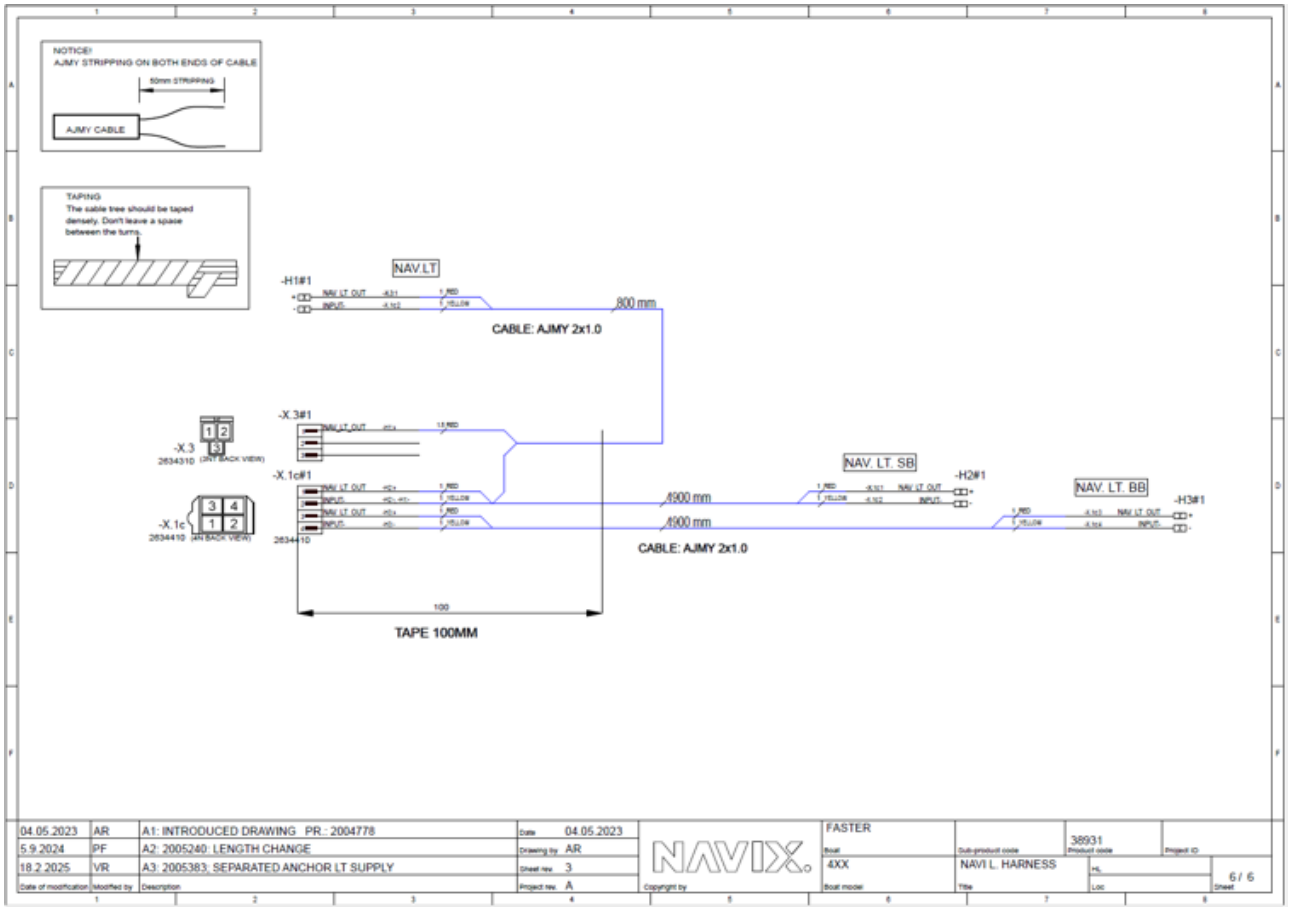
NOTICE!
AJMY STRIPPING ON BOTH ENDS OF CABLE
50mm STRIPPING
AJMY CABLE
TAPING
The cable tree should be taped densely. Don't leave a space between the turns.
NAV.LT
-H1#1
800 mm
CABLE: AJMY 2x1.0
-X.3#1
-X.3
2634310
-X.1c#1
-X.1c
2634410
4900 mm
4900 mm
NAV. LT. SB
-H2#1
NAV. LT. BB
-H3#1
CABLE: AJMY 2x1.0
100
TAPE 100MM
04.05.2023 AR A1: INTRODUCED DRAWING PR.: 2004778
5.9.2024 PF A2: 2005240: LENGTH CHANGE
18.2.2025 VR A3: 2005383: SEPARATED ANCHOR LT SUPPLY
Date 04.05.2023
Drawing by AR
Sheet rev. 3
Project rev. A
NAVIX
Copyright by
FASTER
Boat
4XX
Boat model
Sub-product code
NAVI L. HARNESS
Title
38931
Product code
Project ID
HL
Loc
6 / 6
Sheet

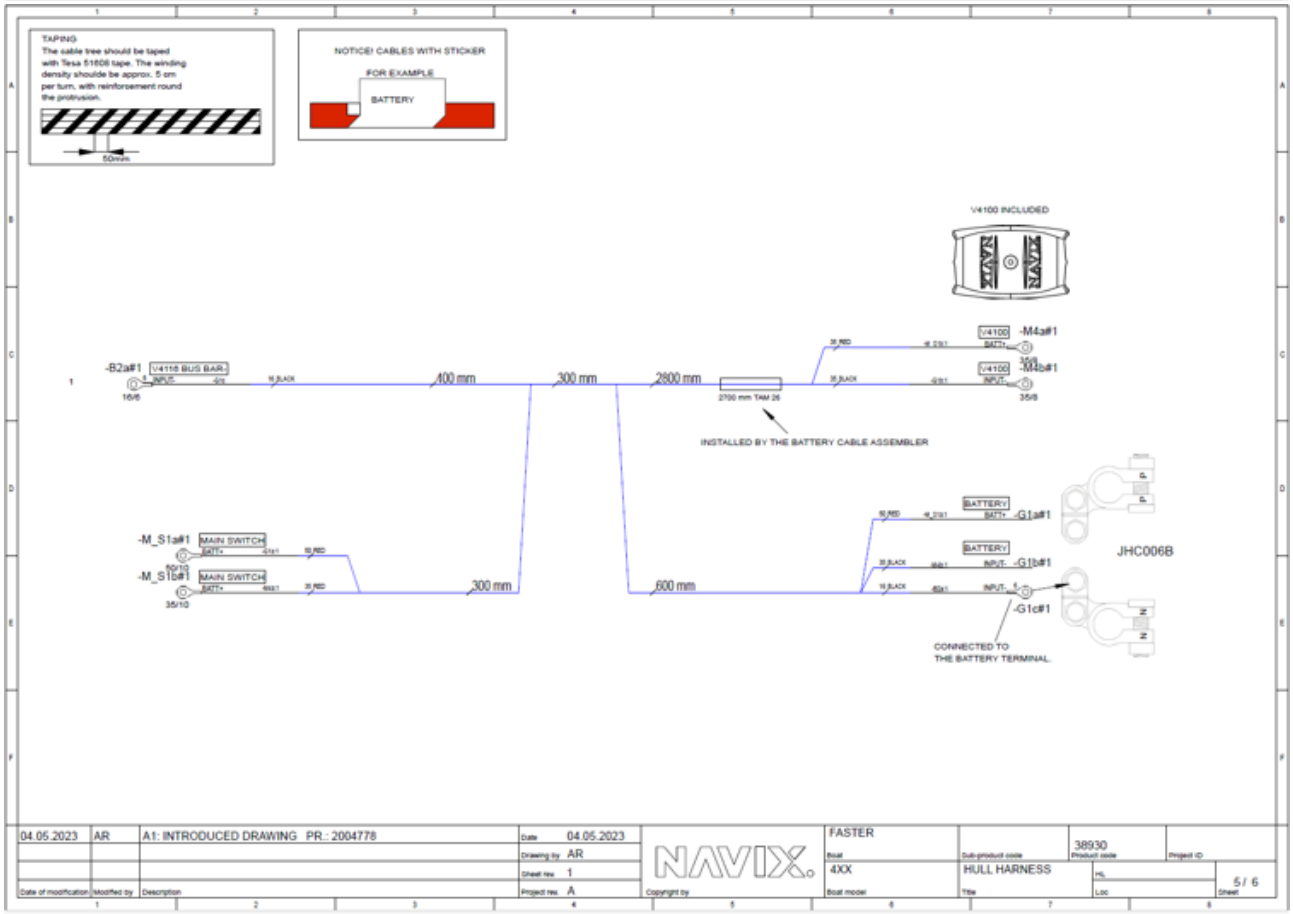
TAPING
The cable tree should be taped with Tesa 51608 tape. The winding density shoulde be approx. 5 cm per turn, with reinforcement round the protrusion.
50mm
NOTICE! CABLES WITH STICKER
FOR EXAMPLE
BATTERY
V4100 INCLUDED
-B2a#1
V4116 BUS BAR-
400 mm
300 mm
2800 mm
2700 mm TAM 26
INSTALLED BY THE BATTERY CABLE ASSEMBLER
V4100
-M4a#1
-M4b#1
-M_S1a#1
MAIN SWITCH
-M_S1b#1
300 mm
600 mm
BATTERY
-G1a#1
-G1b#1
-G1c#1
JHC006B
CONNECTED TO THE BATTERY TERMINAL
04.05.2023 AR A1: INTRODUCED DRAWING PR.: 2004778
Date 04.05.2023
Drawing by AR
Sheet rev. 1
Project rev. A
NAVIX
Copyright by
FASTER
Boat
4XX
Boat model
Sub-product code
HULL HARNESS
Title
38930
Product code
Project ID
HL
Loc
5 / 6
Sheet

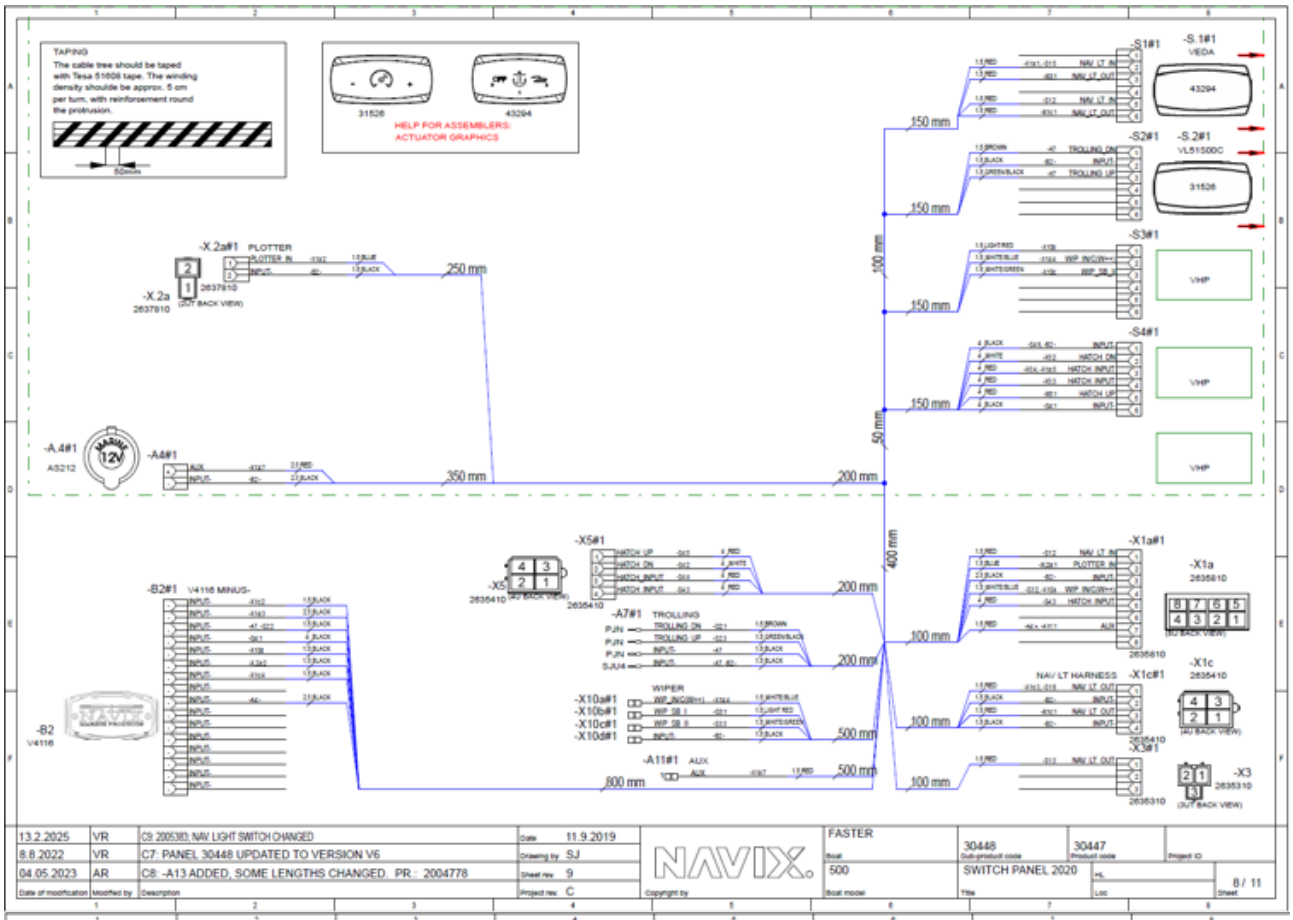
TAPING
The cable tree should be taped with Tesa 51608 tape. The winding density shoulde be approx. 5 cm per turn, with reinforcement round the protrusion.
50mm
31526
43294
HELP FOR ASSEMBLERS:
ACTUATOR GRAPHICS
-S1#1
-S.1#1
VEDA
43294
-S2#1
-S.2#1
VLS1500C
31526
-S3#1
VHP
-S4#1
VHP
VHP
150 mm
150 mm
150 mm
150 mm
100 mm
50 mm
-X.2a#1
PLOTTER
-X.2a
2637810
(OUT BACK VIEW)
250 mm
-A.4#1
AS212
-A4#1
350 mm
200 mm
-X5#1
-X5
2635410
(4U BACK VIEW)
-A7#1
TROLLING
-B2#1
V4116 MINUS-
-B2
V4116
-X10a#1
-X10b#1
-X10c#1
-X10d#1
WIPER
-A11#1
AUX
800 mm
200 mm
200 mm
500 mm
500 mm
400 mm
100 mm
100 mm
100 mm
-X1a#1
-X1a
2635610
(6U BACK VIEW)
-X1c#1
NAV LT HARNESS
-X1c
2635410
(4U BACK VIEW)
-X3#1
-X3
2635310
(3U BACK VIEW)
13.2.2025 VR C9: 2005383: NAV LIGHT SWITCH CHANGED Date 11.9.2019
8.8.2022 VR C7: PANEL 30448 UPDATED TO VERSION V6 Drawing by SJ
04.05.2023 AR C8: -A13 ADDED, SOME LENGTHS CHANGED. PR.: 2004778 Sheet rev. 9
Project rev. C
NAVIX
FASTER
Boat
500
Boat model
30448
SWITCH PANEL 2020
30447
8 / 11

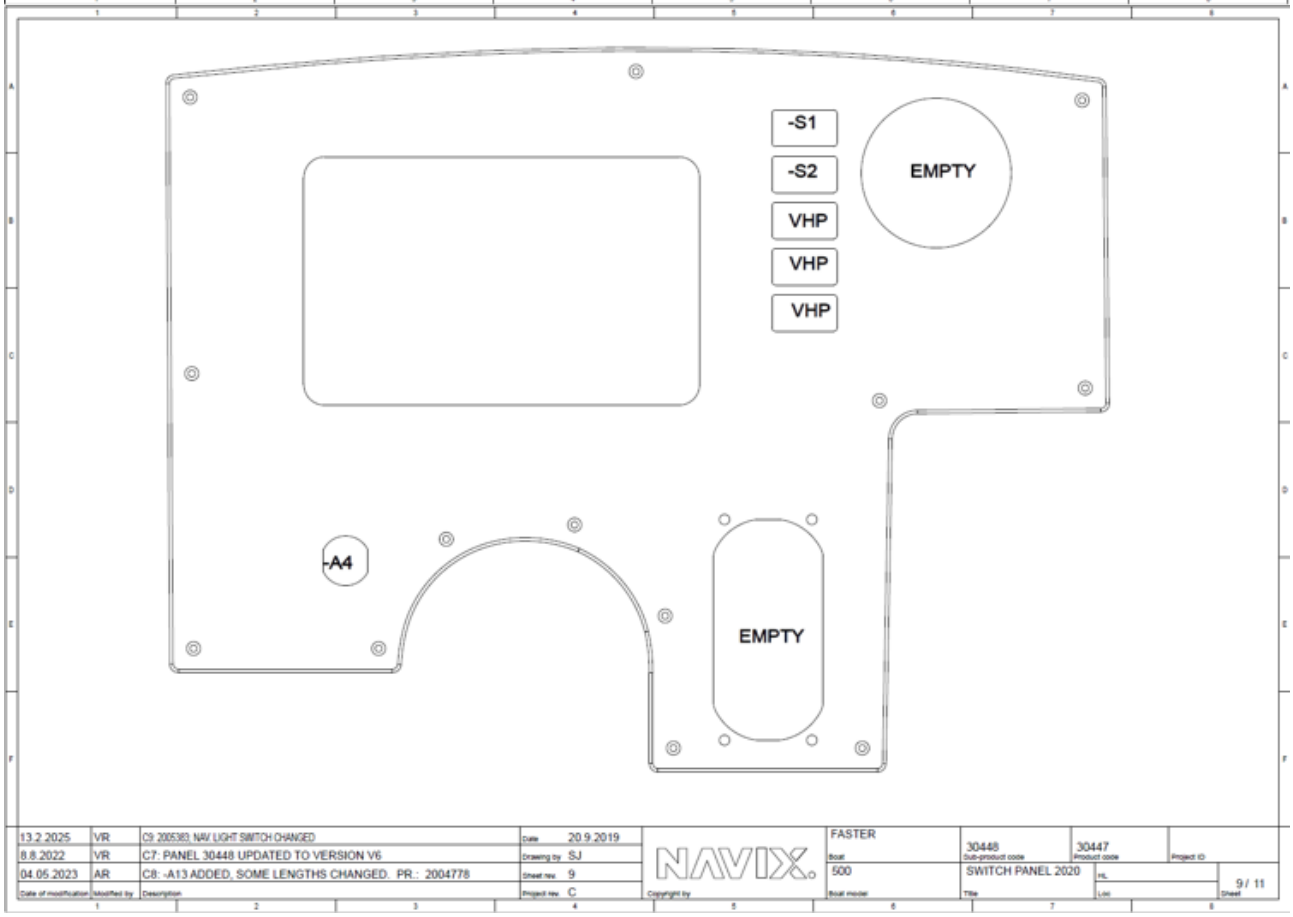
-S1
-S2
VHP
VHP
VHP
EMPTY
-A4
EMPTY
13.2.2025 VR C9: 2005383: NAV LIGHT SWITCH CHANGED Date 20.9.2019
8.8.2022 VR C7: PANEL 30448 UPDATED TO VERSION V6 Drawing by SJ
04.05.2023 AR C8: -A13 ADDED, SOME LENGTHS CHANGED. PR.: 2004778 Sheet rev. 9
Project rev. C
NAVIX
FASTER
Boat
500
Boat model
30448
SWITCH PANEL 2020
30447
9 / 11

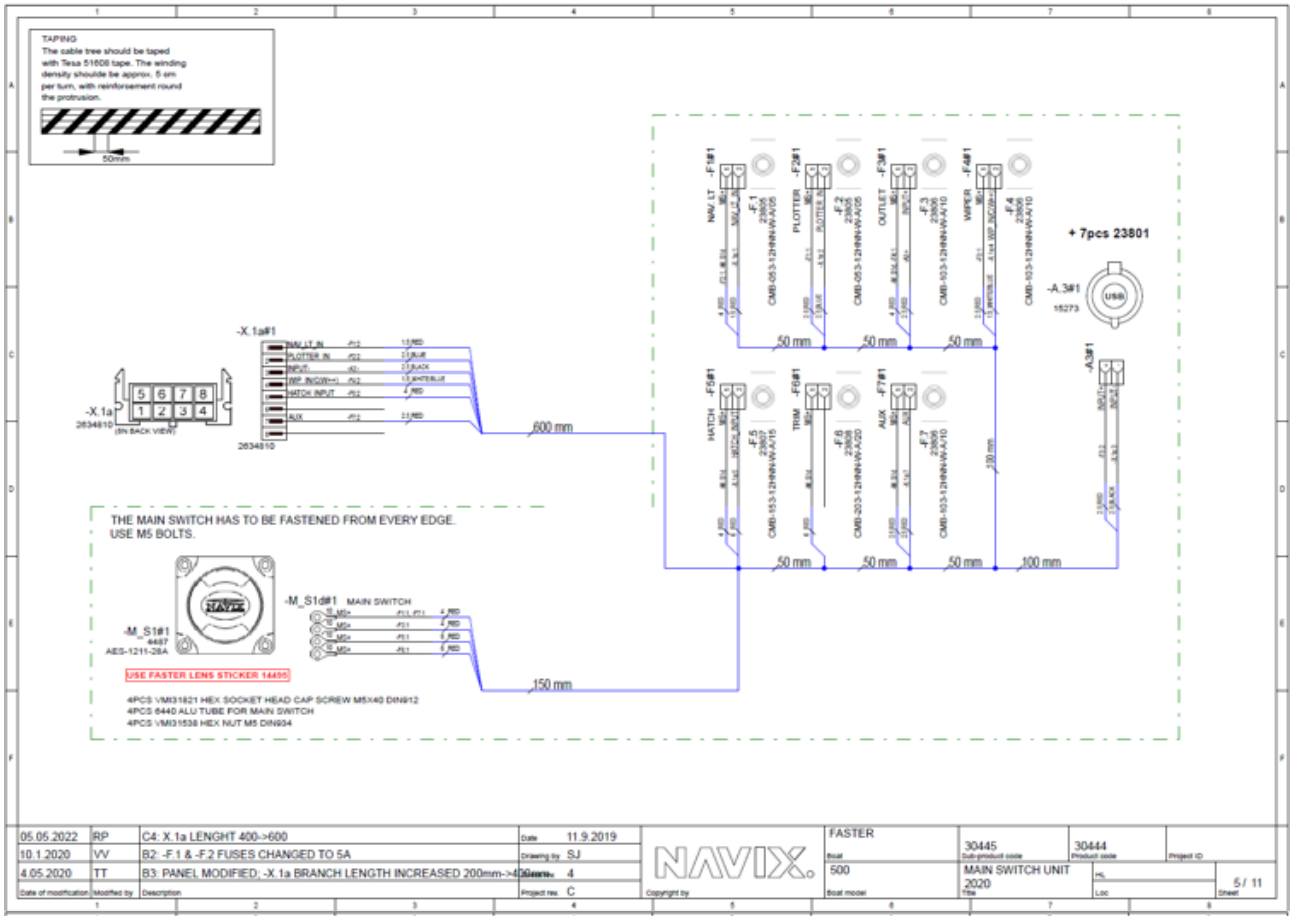

05.05.2022	RP	C4: X.1a LENGHT 400->600	Date	11.9.2019	NAVIX	FASTER	30445	30444
10.1.2020	VV	B2: -F.1 & -F.2 FUSES CHANGED TO 5A	Drawing by	SJ		Boat	Sub-product code	Product code
4.05.2020	TT	B3: PANEL MODIFIED; -X.1a BRANCH LENGTH INCREASED 200mm->400mm	Drawing rev.	4		500	MAIN SWITCH UNIT 2020	Project ID
Date of modification	Modified by	Description	Project rev.	C	Copyright by	Boat model	Title	Loc
								Sheet 5 / 11

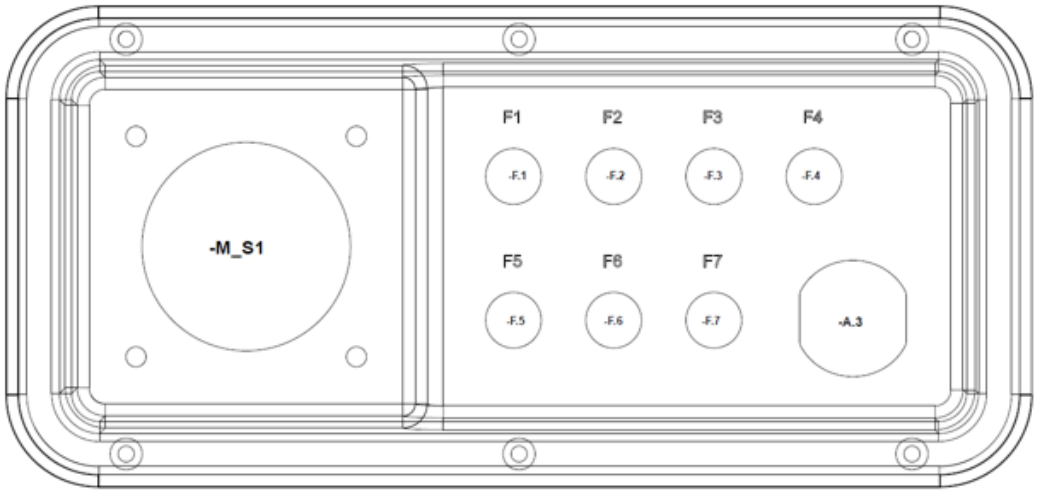

05.05.2022	RP	C3: NOT MODIFIED	Date	20.9.2019	NAVIX	FASTER	30445	30444
10.1.2020	VV	B2: -F.1 & -F.2 FUSES CHANGED TO 5A	Drawing by	SJ		Boat	Sub-product code	Product code
4.05.2020	TT	B3: PANEL MODIFIED; -X.1a BRANCH LENGTH INCREASED 200mm->400mm	Drawing rev.	3		500	MAIN SWITCH UNIT 2020	Project ID
Date of modification	Modified by	Description	Project rev.	C	Copyright by	Boat model	Title	Loc
								Sheet 6 / 11

Sähkökaavio / Elkrestdiagram / Electrical diagram 525

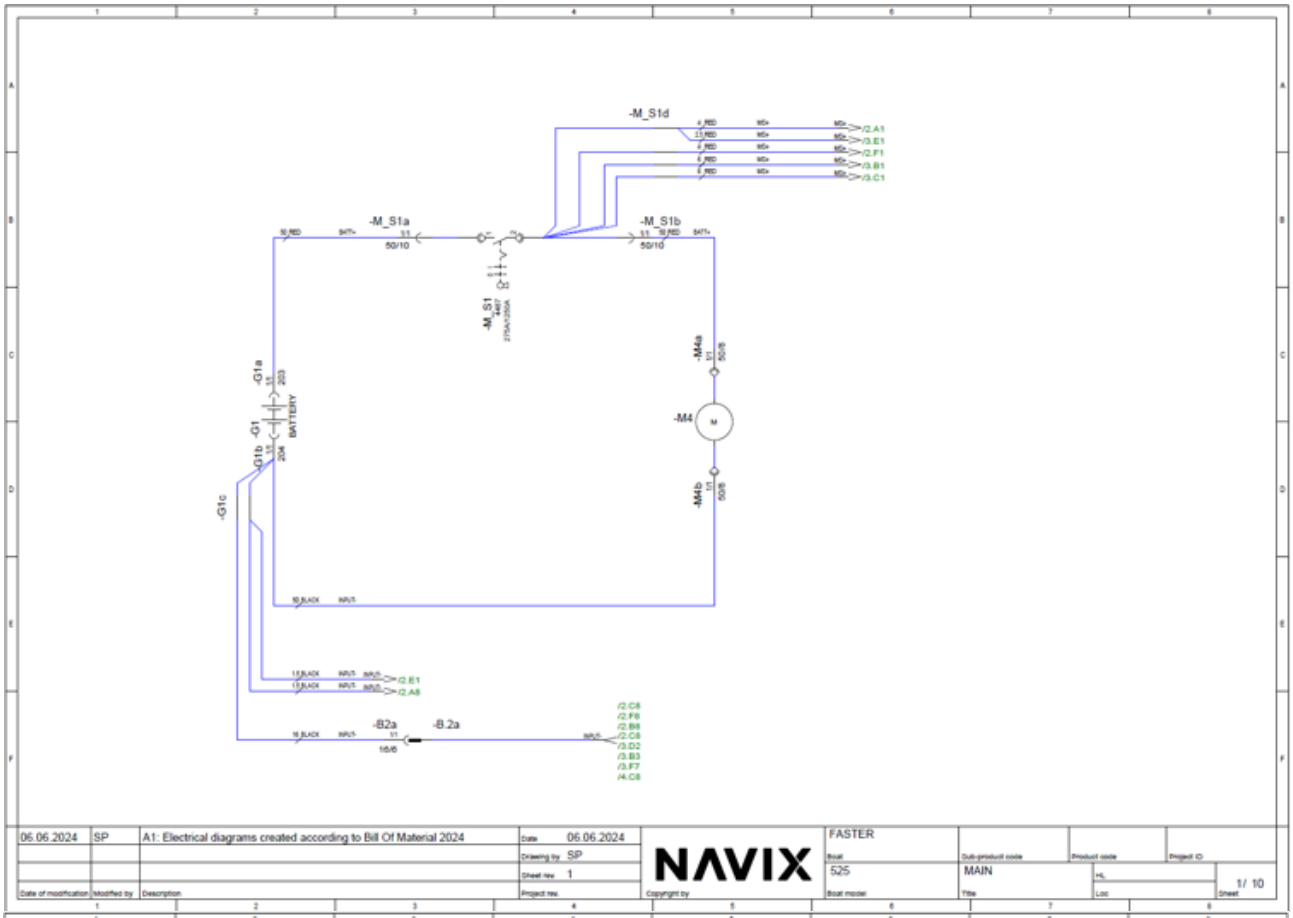

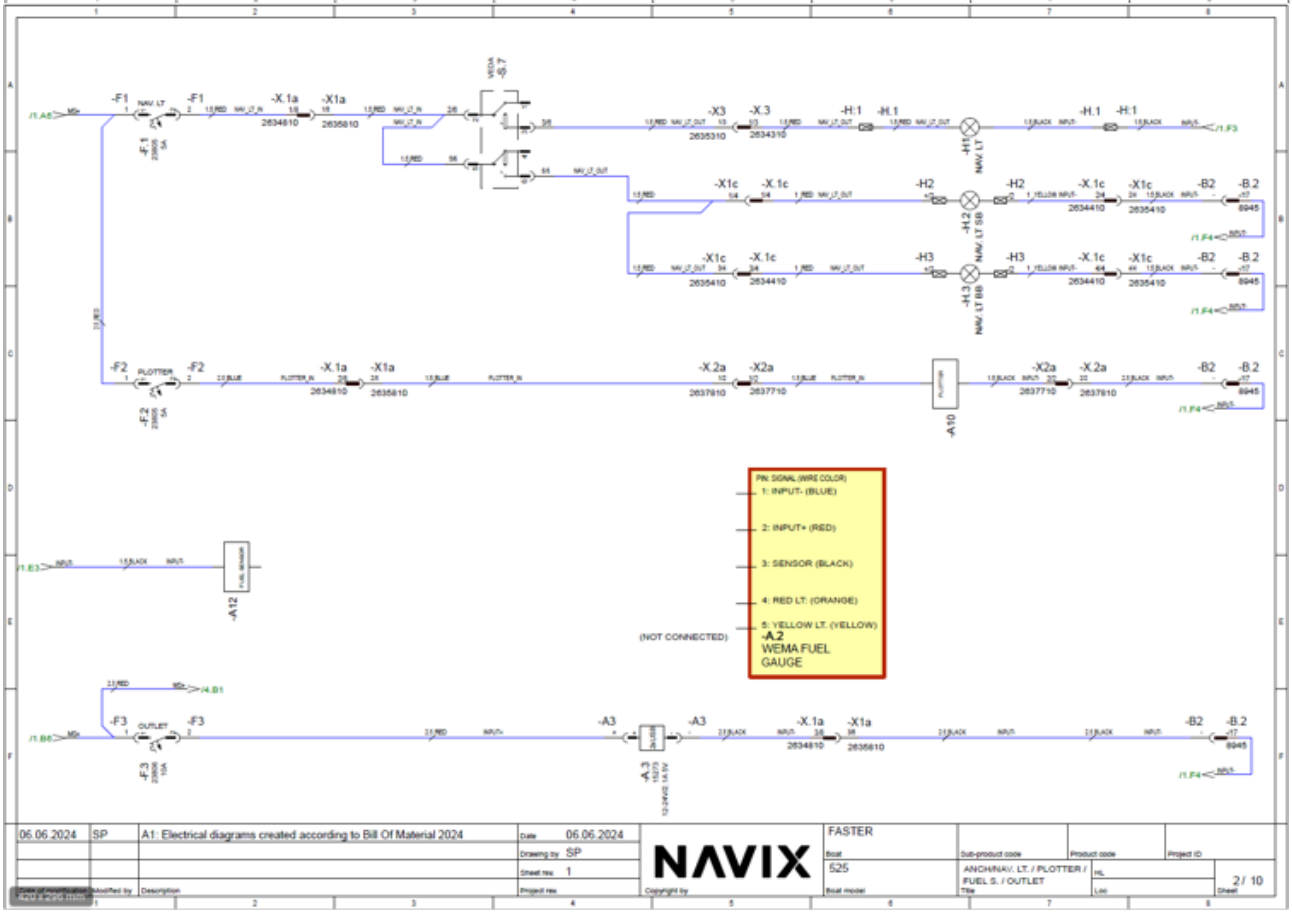

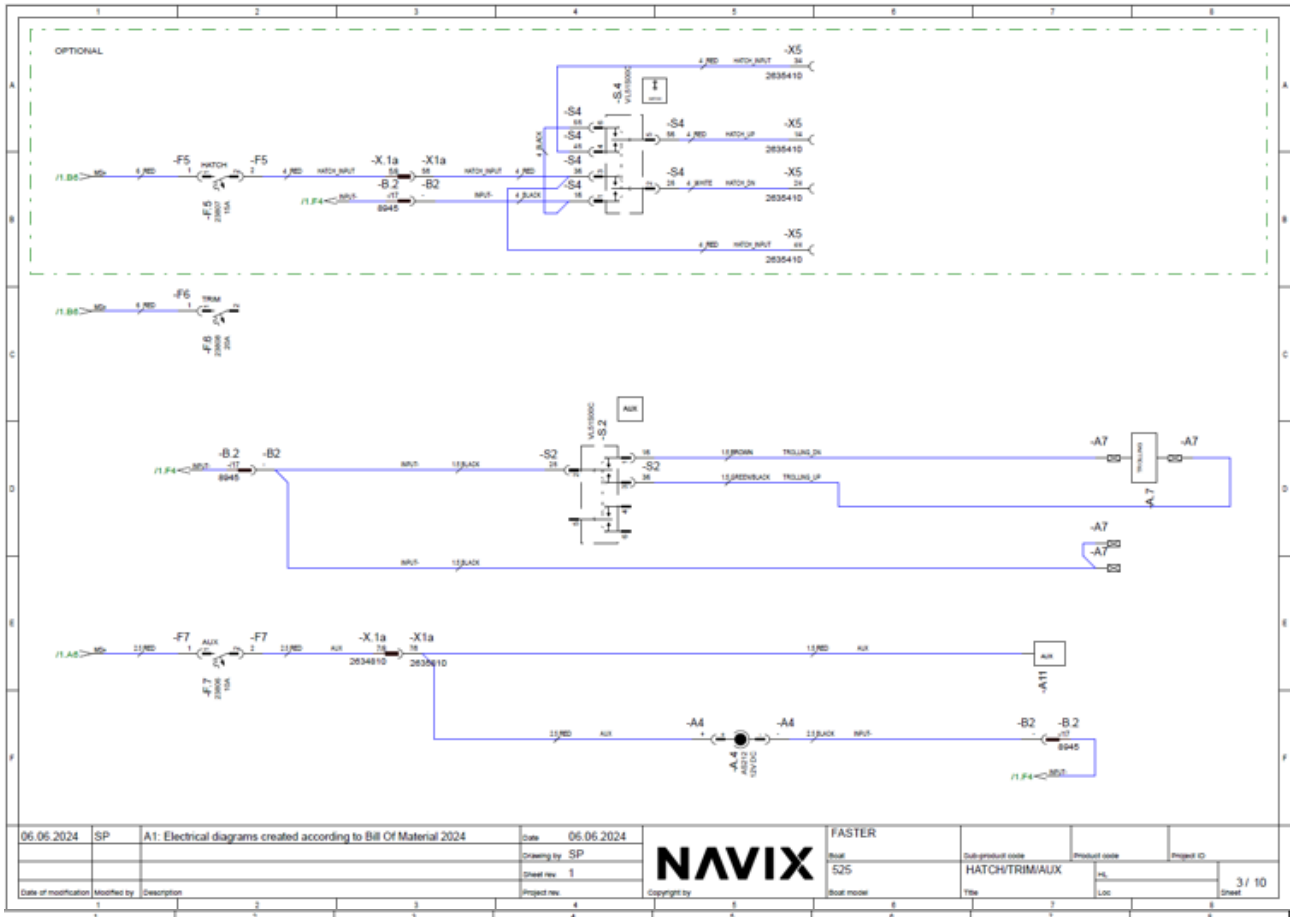

06.06.2024	SP	A1: Electrical diagrams created according to Bill Of Material 2024	Date	06.06.2024	NAVIX	FASTER		
			Drawing by	SP		Boat	Sub-product code	Product code	Project ID
			Sheet rev.	1		525	HATCH/TRIM/AUX		
Date of modification	Modified by	Description	Project rev.		Copyright by	Boat model	Title	HL / Loc	3 / 10 Sheet

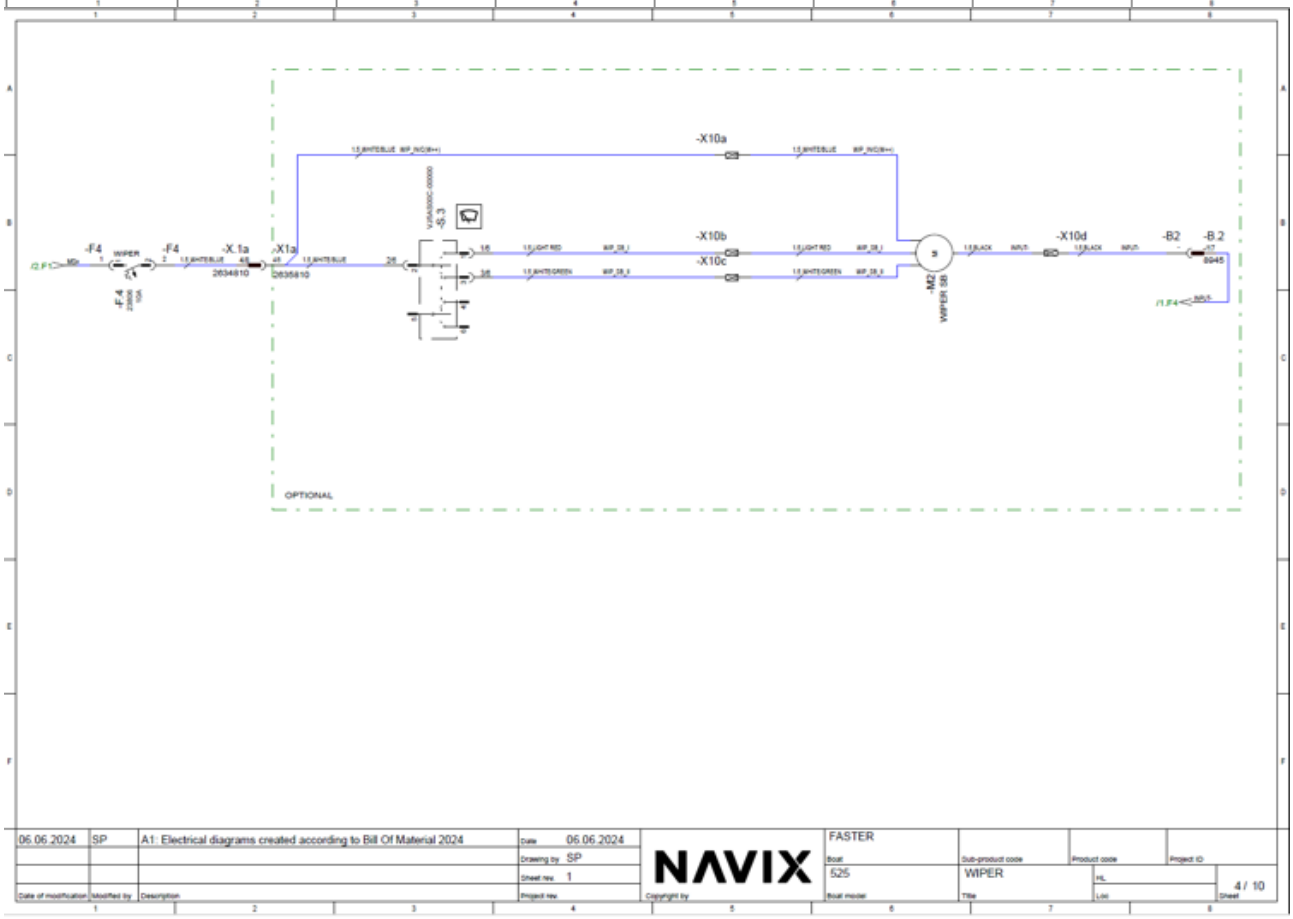

06.06.2024	SP	A1: Electrical diagrams created according to Bill Of Material 2024	Date	06.06.2024	NAVIX	FASTER		
			Drawing by	SP		Boat	Sub-product code	Product code	Project ID
			Sheet rev.	1		525	WIPER		
Date of modification	Modified by	Description	Project rev.		Copyright by	Boat model	Title	HL / Loc	4 / 10 Sheet

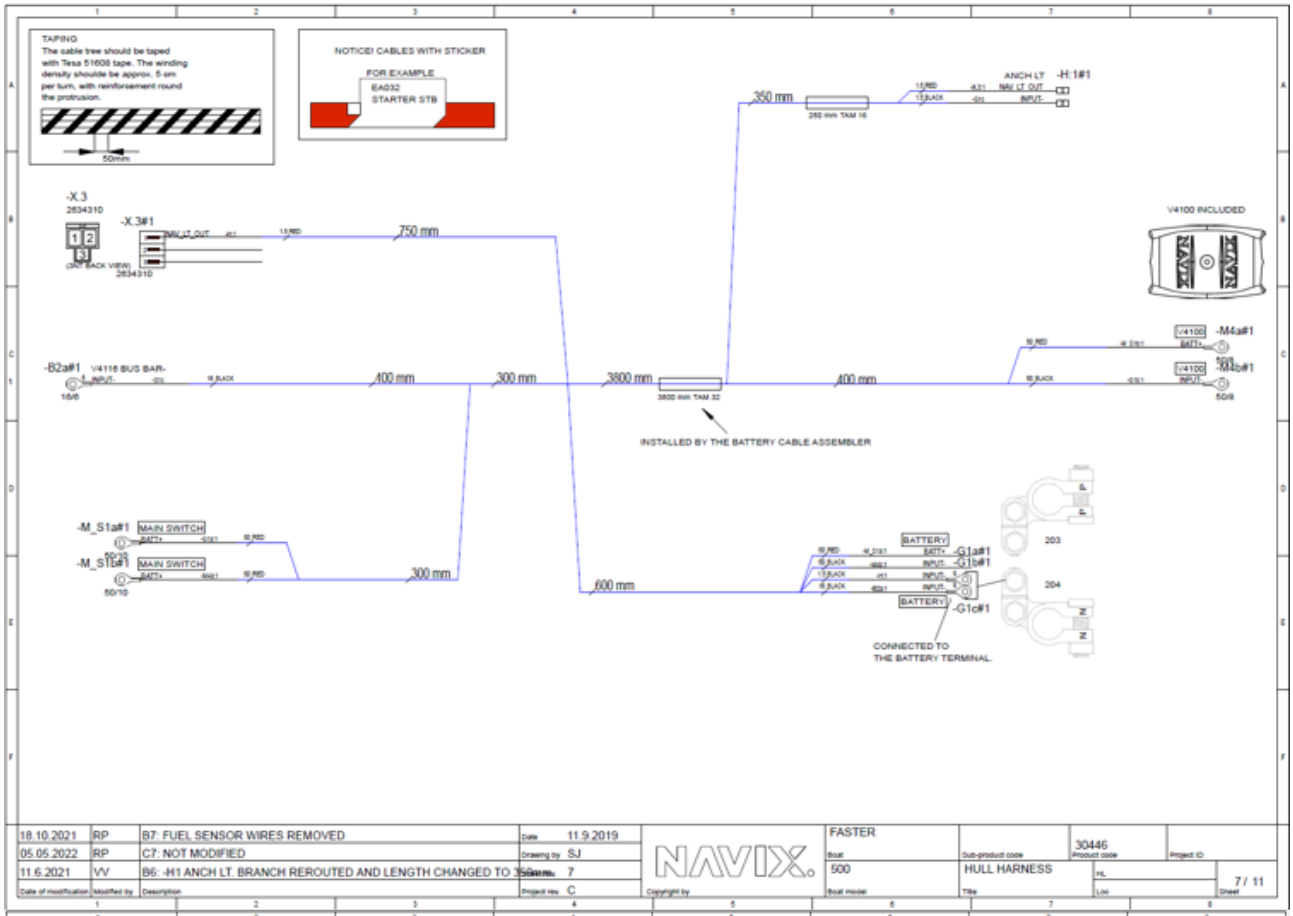
TAPING
The cable tree should be taped with Tesa 51608 tape. The winding density shoulde be approx. 5 cm per turn, with reinforcement round the protrusion.
50mm
NOTICE! CABLES WITH STICKER
FOR EXAMPLE
6A032
STARTER STB
-X.3
2634310
-X.3#1
NAV LT OUT
15 RED
750 mm
350 mm
ANCH LT
NAV LT OUT
INPUT
-H:1#1
V4100 INCLUDED
-M4a#1
-M4b#1
-B2a#1
V4116 BUS BAR-
INPUT
400 mm
300 mm
3800 mm
400 mm
INSTALLED BY THE BATTERY CABLE ASSEMBLER
-M_S1a#1
MAIN SWITCH
-M_S1b#1
MAIN SWITCH
300 mm
600 mm
BATTERY
-G1a#1
-G1b#1
-G1c#1
203
204
CONNECTED TO
THE BATTERY TERMINAL.
18.10.2021 RP B7: FUEL SENSOR WIRES REMOVED
05.05.2022 RP C7: NOT MODIFIED
11.6.2021 VV B6: -H1 ANCH LT. BRANCH REROUTED AND LENGTH CHANGED TO 350mm
Date 11.9.2019
Drawing by SJ
Project rev C
NAVIX.
FASTER
Boat
500
Boat model
30446
Product code
HULL HARNESS
Title
7 / 11
Sheet

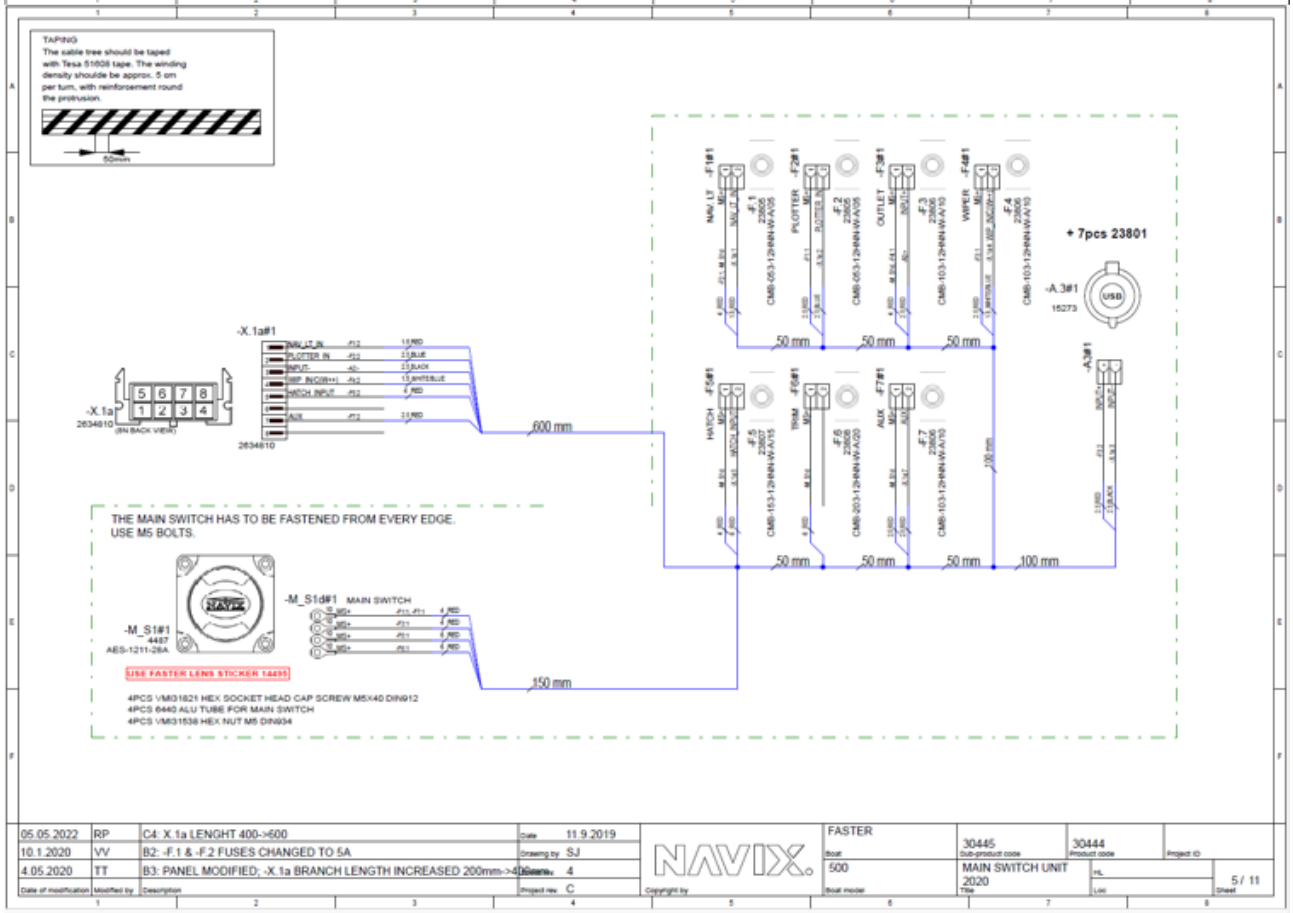
TAPING
The cable tree should be taped with Tesa 51608 tape. The winding density shoulde be approx. 5 cm per turn, with reinforcement round the protrusion.
50mm
NAV LT
PLOTTER
OUTLET
WIPER
+ 7pcs 23801
-A.3#1
USB
15273
50 mm
-X.1a#1
-X.1a
2634810
600 mm
HATCH
TRIM
AUX
100 mm
THE MAIN SWITCH HAS TO BE FASTENED FROM EVERY EDGE.
USE M5 BOLTS.
-M_S1#1
4487
AES-1211-28A
USE FASTER LENS STICKER 14495
-M_S1d#1
MAIN SWITCH
150 mm
4PCS VMI31621 HEX SOCKET HEAD CAP SCREW M5X40 DIN912
4PCS 6440 ALU TUBE FOR MAIN SWITCH
4PCS VMI31536 HEX NUT M5 DIN934
05.05.2022 RP C4: X.1a LENGHT 400->600
10.1.2020 VV B2: -F.1 & -F.2 FUSES CHANGED TO 5A
4.05.2020 TT B3: PANEL MODIFIED; -X.1a BRANCH LENGTH INCREASED 200mm->400mm
Date 11.9.2019
Drawing by SJ
Project rev C
NAVIX.
FASTER
Boat
500
Boat model
30445
Sub-product code
30444
Product code
MAIN SWITCH UNIT
2020
Title
5 / 11
Sheet

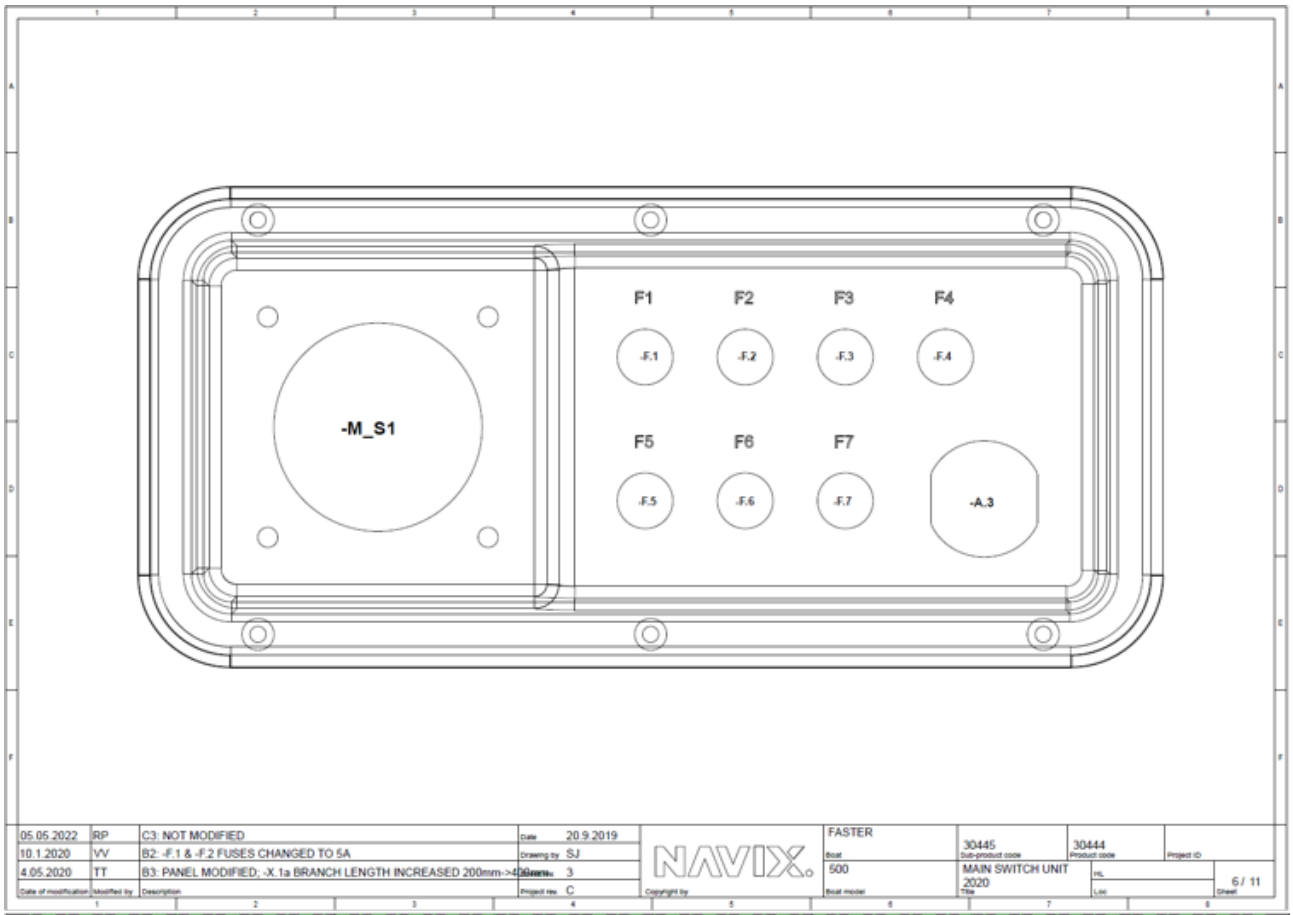

05.05.2022	RP	C3: NOT MODIFIED	Date 20.9.2019	NAVIX.	FASTER	30445	30444	Project ID
10.1.2020	VV	B2: -F.1 & -F.2 FUSES CHANGED TO 5A	Drawing by SJ		Boat 500	Sub-product code	Product code	
4.05.2020	TT	B3: PANEL MODIFIED; -X.1a BRANCH LENGTH INCREASED 200mm->4[illegible]mm	Sheet no. 3		Boat model	MAIN SWITCH UNIT 2020	HL	6 / 11
Date of modification	Modified by	Description	Project rev. C	Copyright by		Title	Lot	Sheet

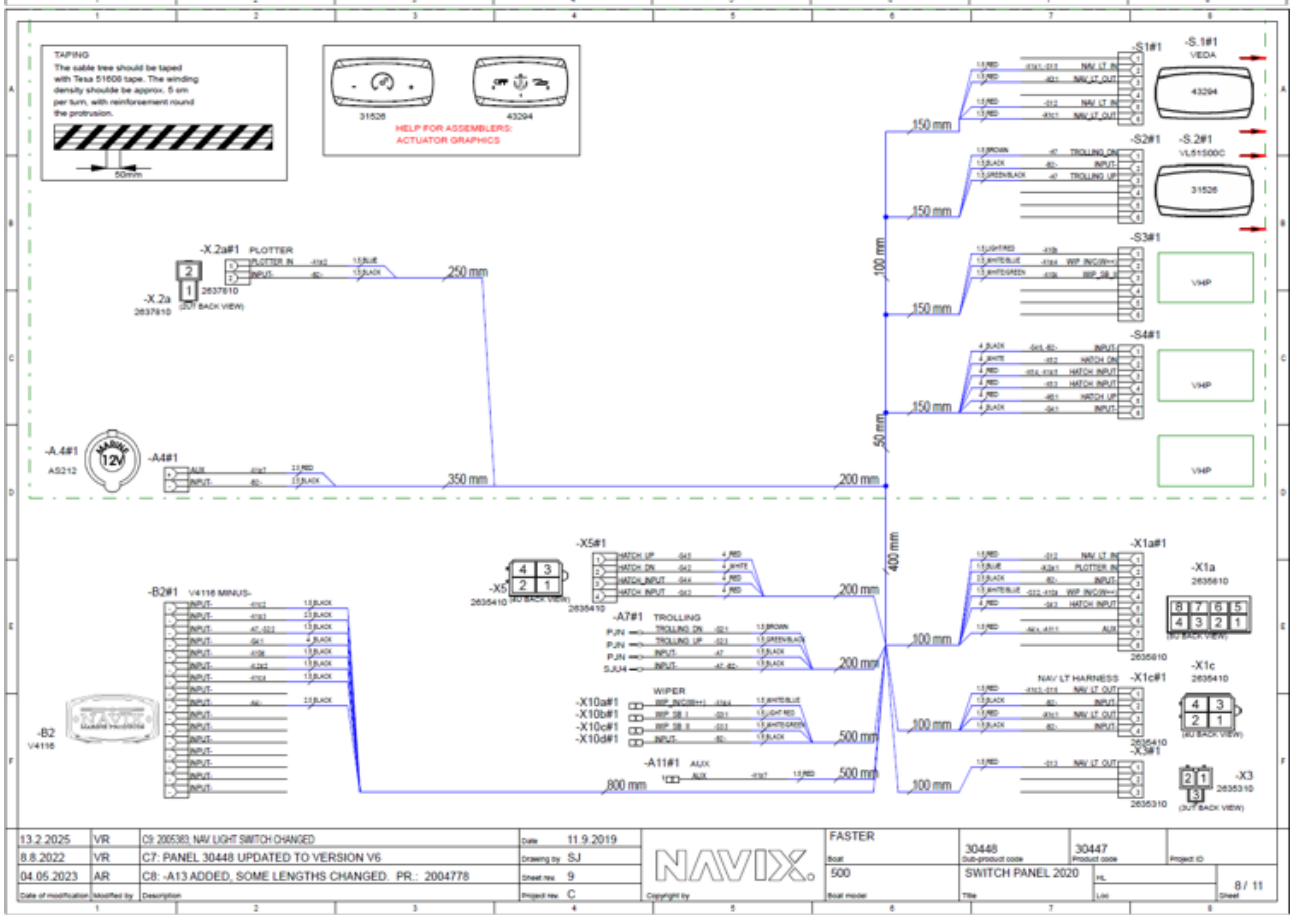

13.2.2025	VR	C9: 2005383: NAV LIGHT SWITCH CHANGED	Date 11.9.2019	NAVIX.	FASTER	30448	30447	Project ID
8.8.2022	VR	C7: PANEL 30448 UPDATED TO VERSION V6	Drawing by SJ		Boat 500	Sub-product code	Product code	
04.05.2023	AR	C8: -A13 ADDED, SOME LENGTHS CHANGED. PR.: 2004778	Sheet no. 9		Boat model	SWITCH PANEL 2020	HL	8 / 11
Date of modification	Modified by	Description	Project rev. C	Copyright by		Title	Lot	Sheet

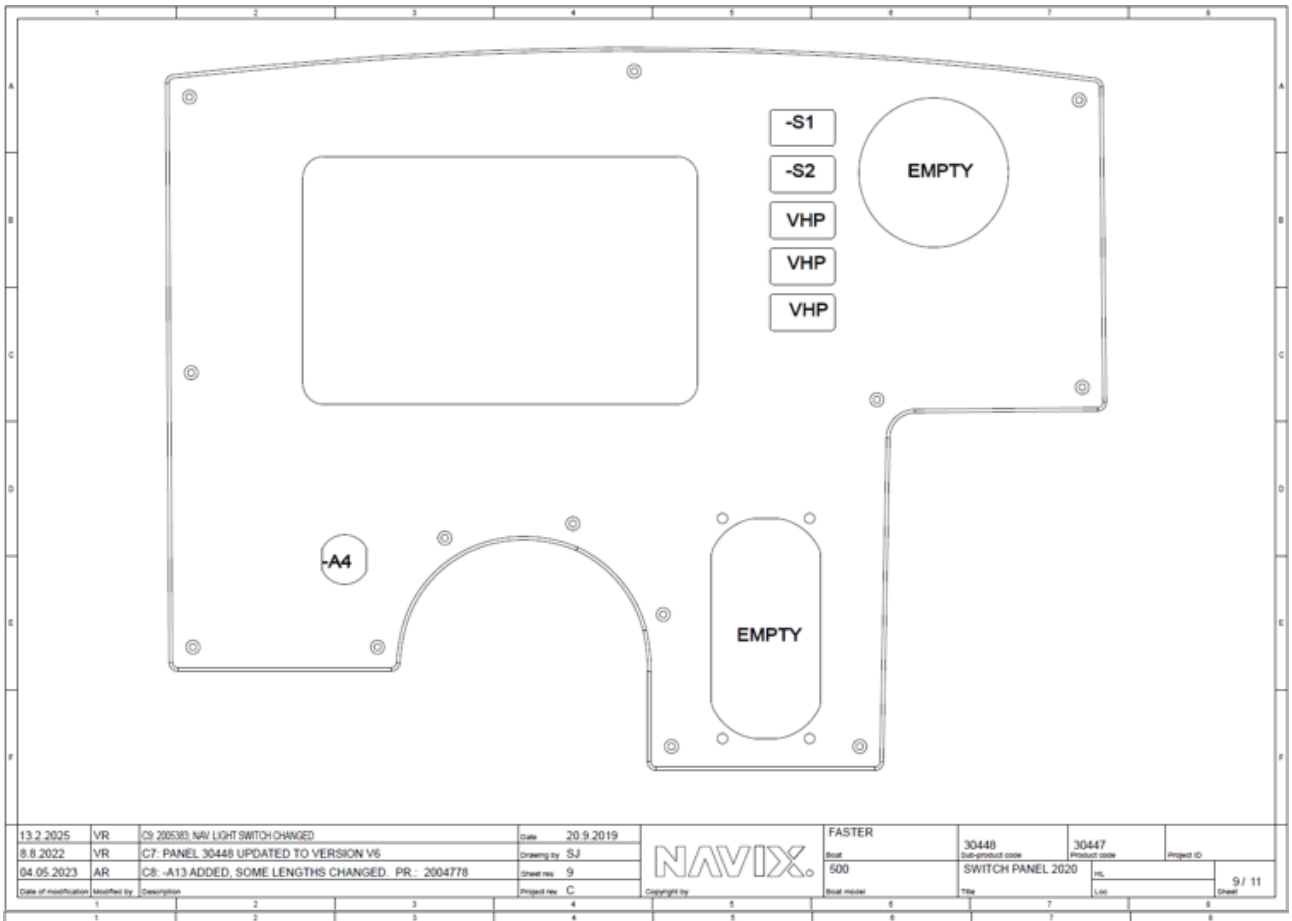

13.2.2025	VR	C9: 2005383: NAV LIGHT SWITCH CHANGED	Date 20.9.2019	NAVIX.	FASTER	30448	30447	
8.8.2022	VR	C7: PANEL 30448 UPDATED TO VERSION V6	Drawing by SJ		Boat	Sub-product code	Product code	Project ID
04.05.2023	AR	C8: -A13 ADDED, SOME LENGTHS CHANGED. PR.: 2004778	Sheet no. 9		500	SWITCH PANEL 2020	HL	9 / 11
Date of modification	Modified by	Description	Project rev. C	Copyright by	Boat model	Title	Loc	Sheet

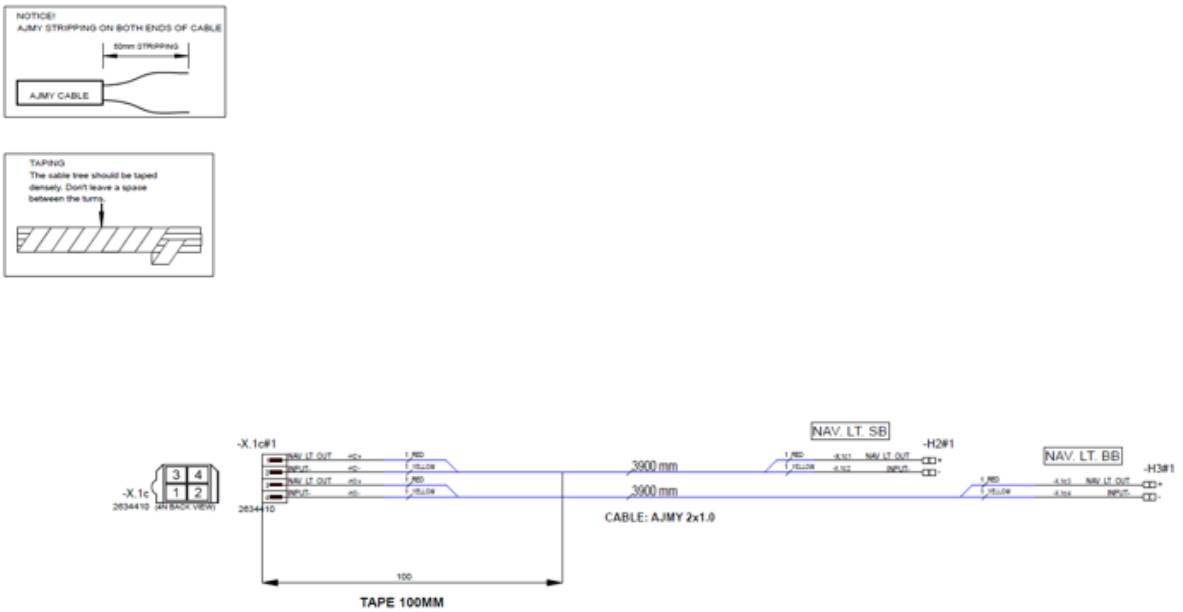

25.9.2019	SJ	A1: INTRODUCED DRAWING	Date 11.9.2019	NAVIX.	FASTER		30449	
10.1.2020	VV	B2: LENGHTS CHANGED 3000 -> 3500mm	Drawing by SJ		Boat	Sub-product code	Product code	Project ID
05.05.2022	RP	C3: LENGHTS CHANGED 3500 -> 3900mm	Sheet no. 3		500	NAVI L. HARNESS	HL	10 / 11
Date of modification	Modified by	Description	Project rev. C	Copyright by	Boat model	Title	Loc	Sheet

Sähkökaavio / Elkrestdiagram / Electrical diagram 545

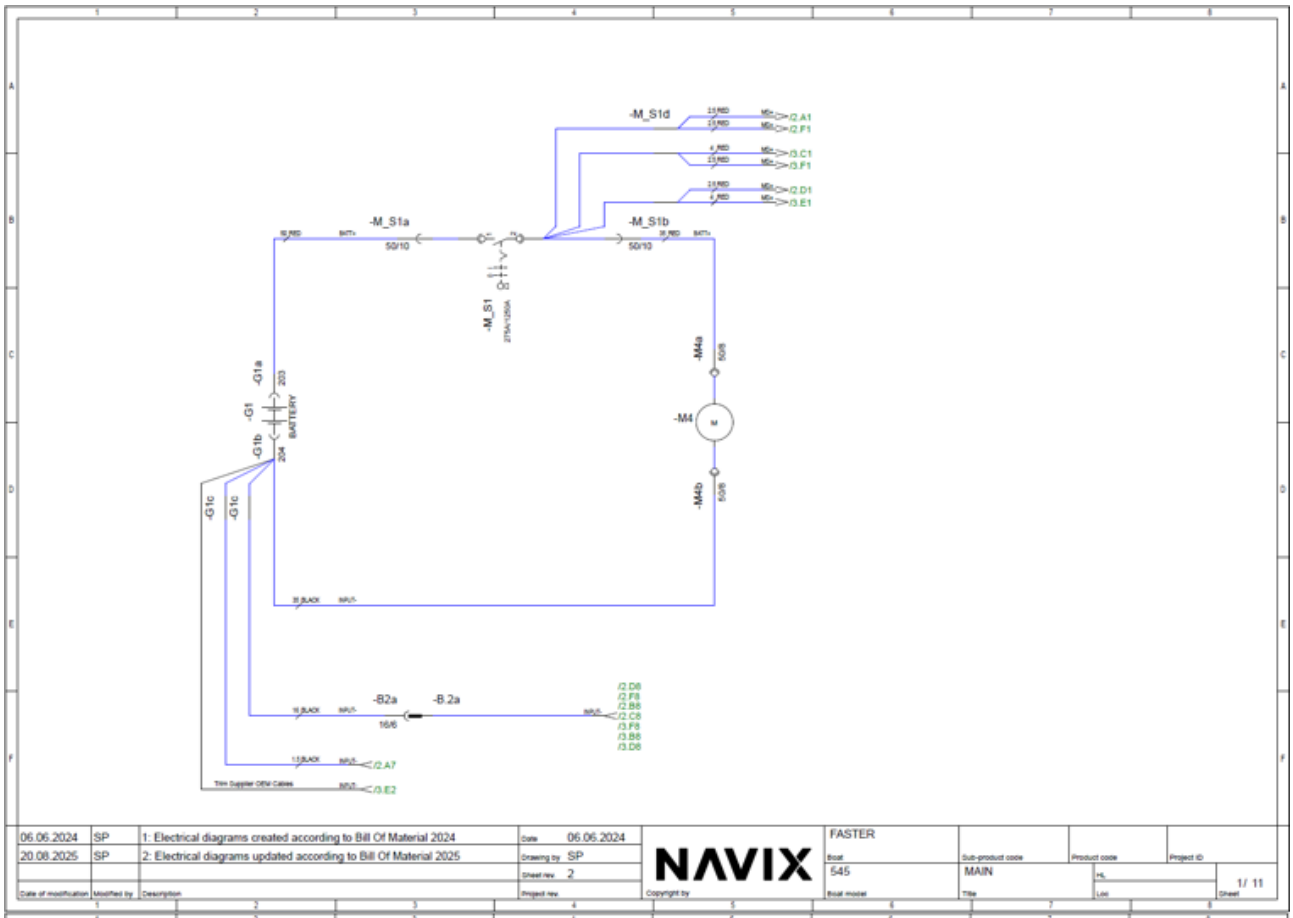

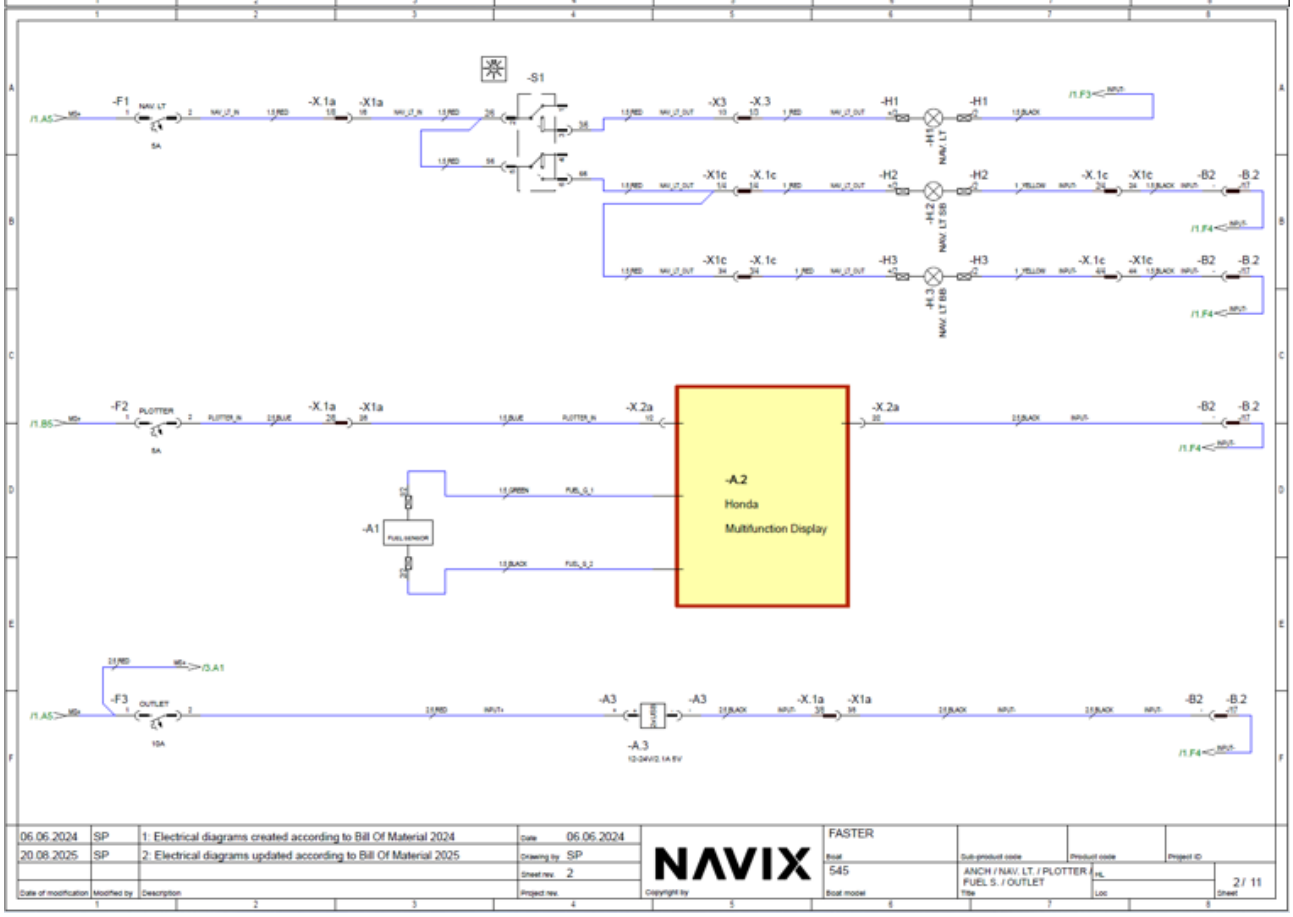

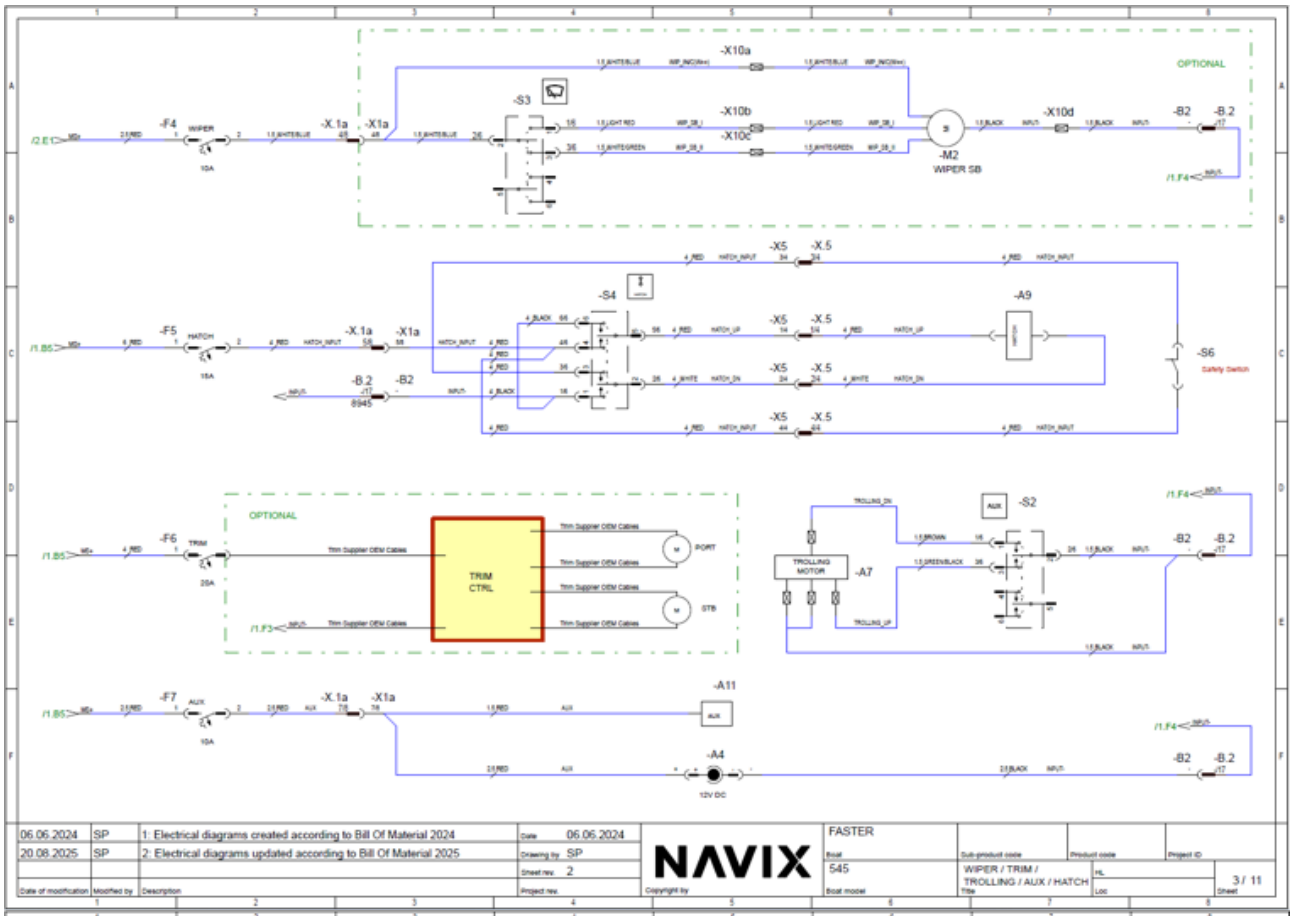

06.06.2024	SP	1: Electrical diagrams created according to Bill Of Material 2024	Date	06.06.2024	NAVIX	FASTER	
20.08.2025	SP	2: Electrical diagrams updated according to Bill Of Material 2025	Drawing by	SP		Boat	Sub-product code / Product code / Project ID
			Sheet rev.	2		545	
Date of modification	Modified by	Description	Project rev.		Copyright by	Boat model	WIPER / TRIM / TROLLING / AUX / HATCH — HL — 3 / 11

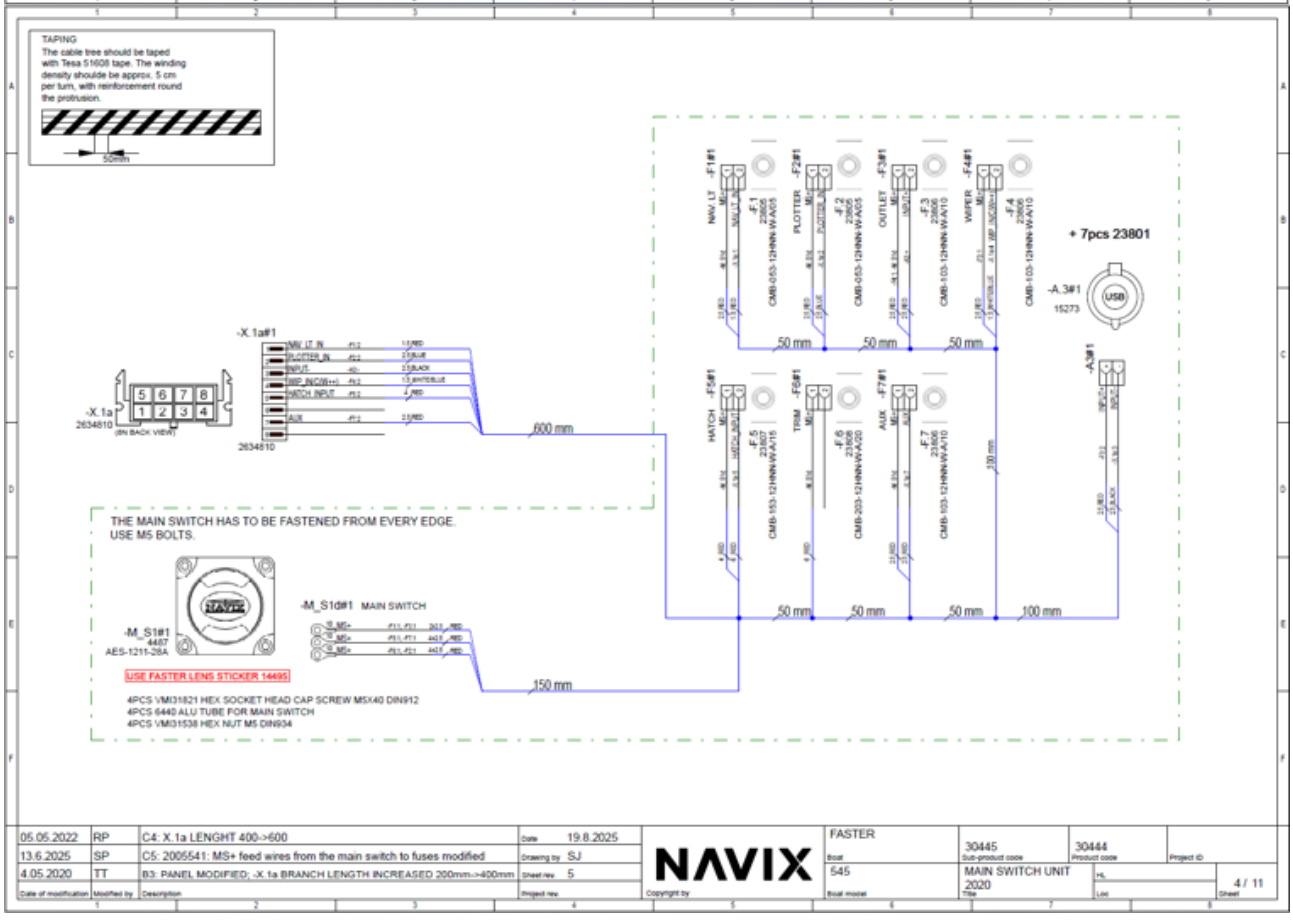

05.05.2022	RP	C4: X.1a LENGHT 400->600	Date	19.8.2025	NAVIX	FASTER	
13.6.2025	SP	C5: 2005541: MS+ feed wires from the main switch to fuses modified	Drawing by	SJ		Boat	30445 Sub-product code / 30444 Product code / Project ID
4.05.2020	TT	B3: PANEL MODIFIED; -X.1a BRANCH LENGTH INCREASED 200mm->400mm	Sheet rev.	5		545	
Date of modification	Modified by	Description	Project rev.		Copyright by	Boat model	MAIN SWITCH UNIT 2020 — HL — 4 / 11

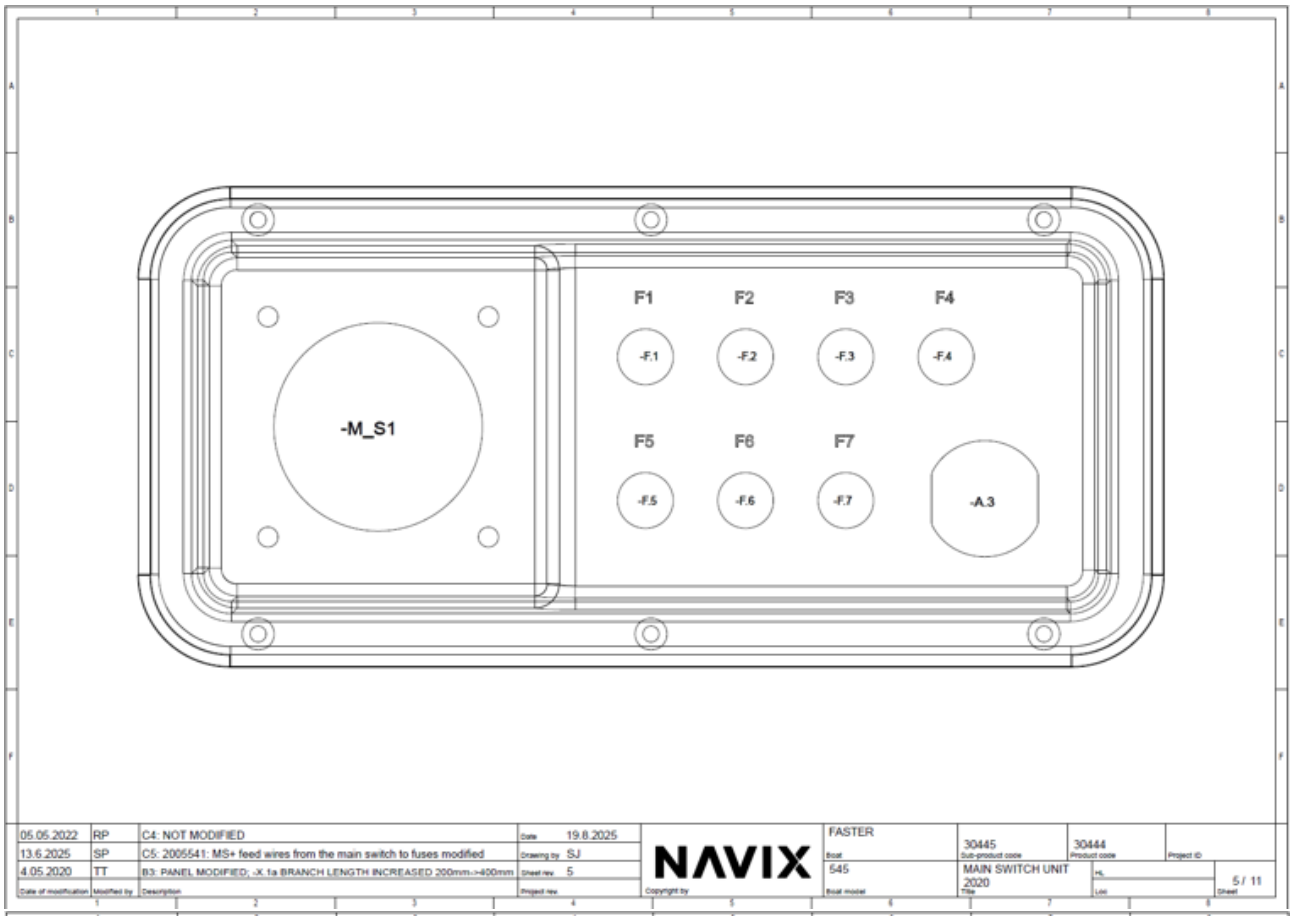

05.05.2022	RP	C4: NOT MODIFIED	Date 19.8.2025	NAVIX	FASTER	30445	30444	
13.6.2025	SP	C5: 2005541: MS+ feed wires from the main switch to fuses modified	Drawing by SJ		545	MAIN SWITCH UNIT 2020		5 / 11
4.05.2020	TT	B3: PANEL MODIFIED; -X.1a BRANCH LENGTH INCREASED 200mm->400mm	Sheet rev. 5					

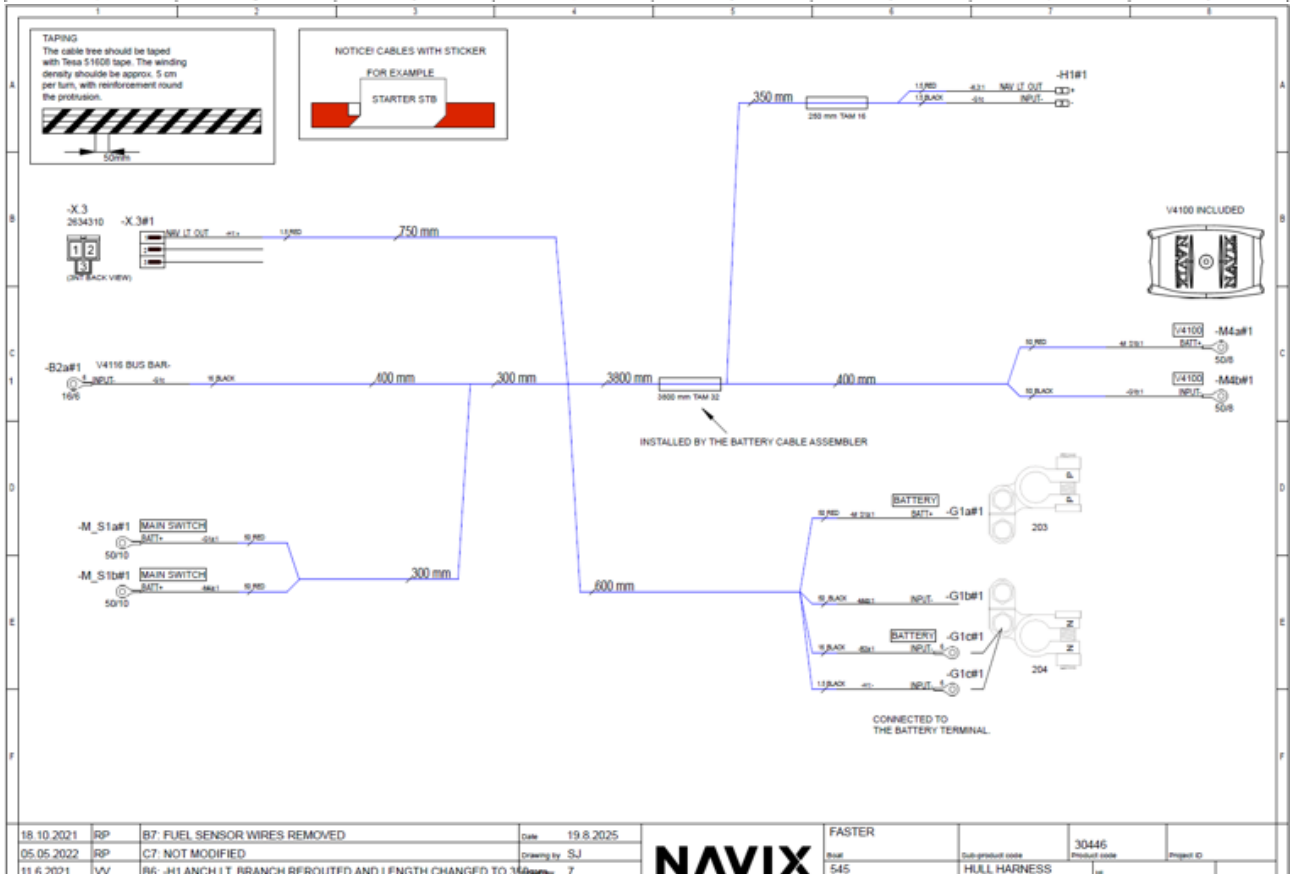

18.10.2021	RP	B7: FUEL SENSOR WIRES REMOVED	Date 19.8.2025	NAVIX	FASTER		30446	
05.05.2022	RP	C7: NOT MODIFIED	Drawing by SJ		545	HULL HARNESS		6 / 11
11.6.2021	VV	B6: -H1 ANCH LT. BRANCH REROUTED AND LENGTH CHANGED TO 350mm	Sheet rev. 7					

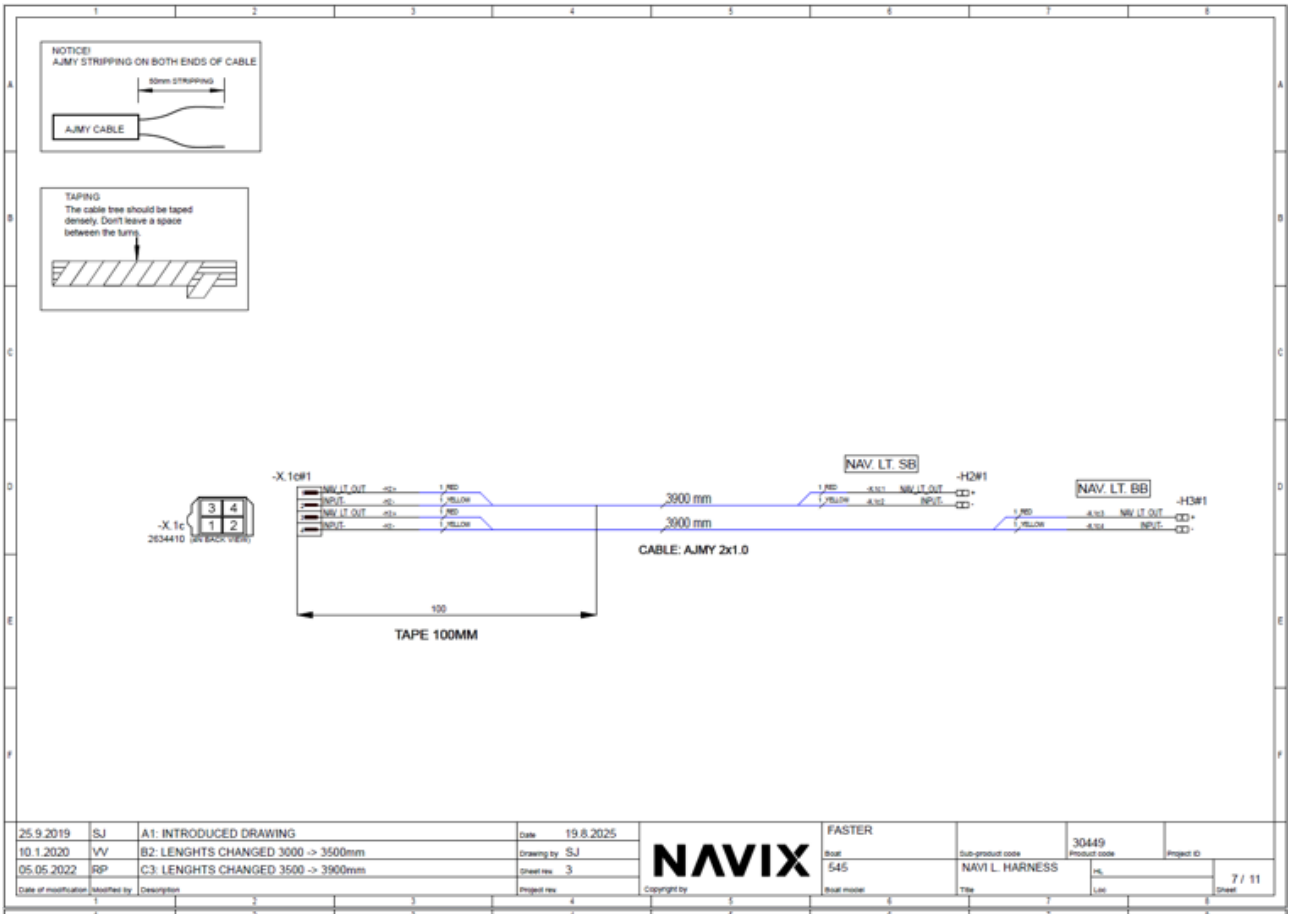

25.9.2019	SJ	A1: INTRODUCED DRAWING	Date	19.8.2025	NAVIX	FASTER	30449	7 / 11
10.1.2020	VV	B2: LENGHTS CHANGED 3000 -> 3500mm	Drawing by	SJ		545	NAVI L. HARNESS	
05.05.2022	RP	C3: LENGHTS CHANGED 3500 -> 3900mm	Sheet nro	3				
Date of modification	Modified by	Description	Project rev.		Copyright by	Boat model	Title	Sheet

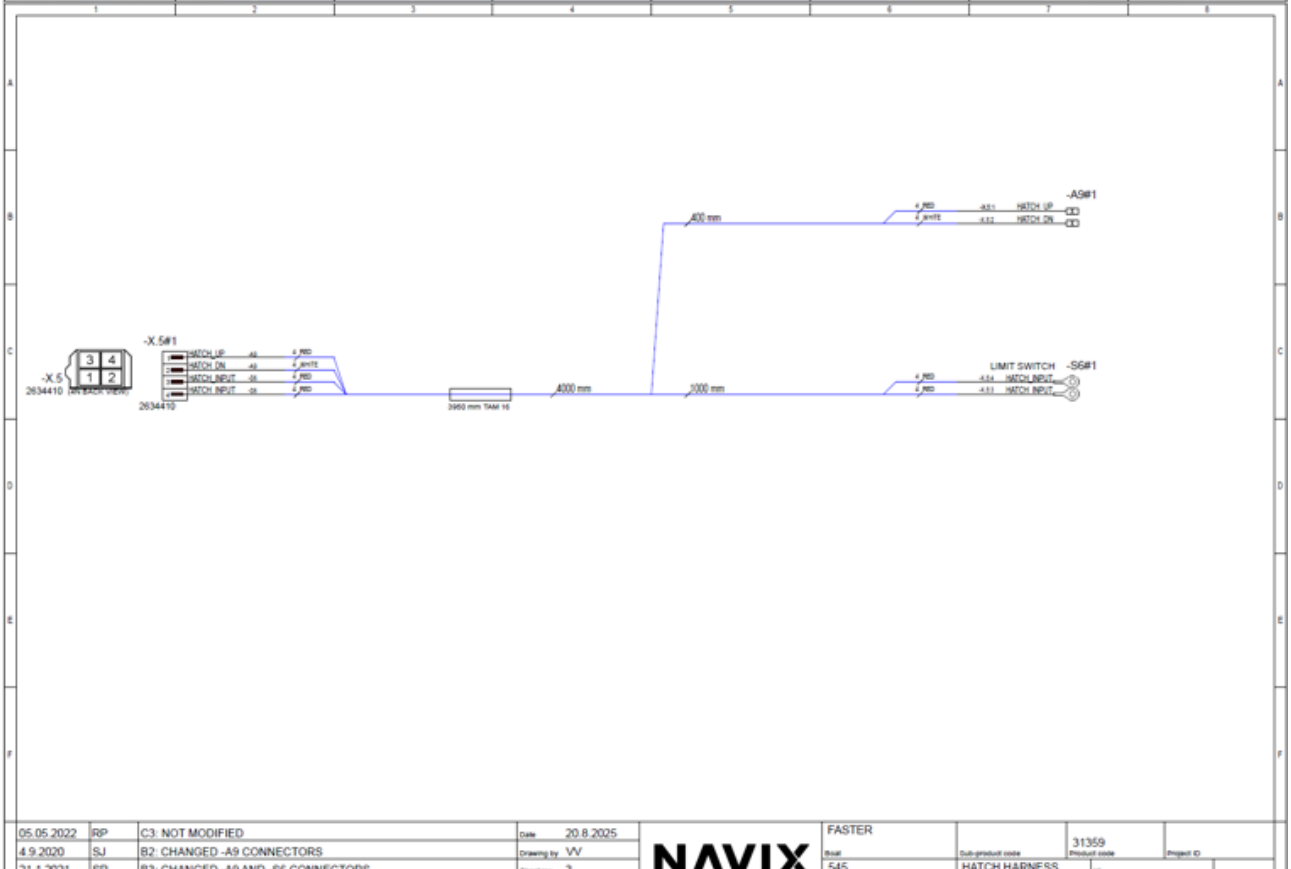

05.05.2022	RP	C3: NOT MODIFIED	Date	20.8.2025	NAVIX	FASTER	31359	8 / 11
4.9.2020	SJ	B2: CHANGED -A9 CONNECTORS	Drawing by	VV		545	HATCH HARNESS	
21.1.2021	SP	B3: CHANGED -A9 AND -S6 CONNECTORS	Sheet nro	3				
Date of modification	Modified by	Description	Project rev.		Copyright by	Boat model	Title	Sheet

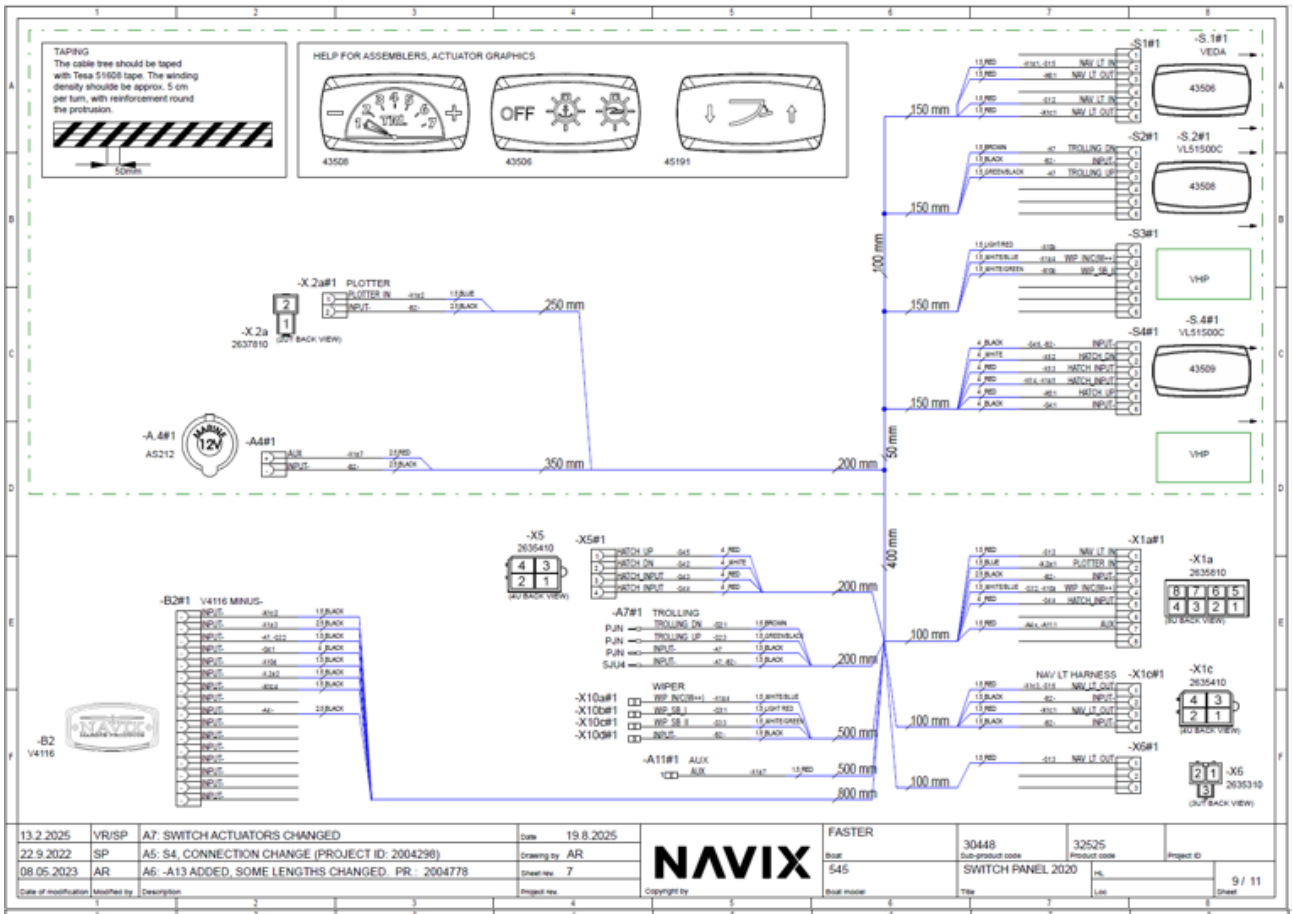
TAPING
The cable tree should be taped with Tesa 51608 tape. The winding density shoulde be approx. 5 cm per turn, with reinforcement round the protrusion.
50mm
HELP FOR ASSEMBLERS, ACTUATOR GRAPHICS
43508
43506
45191
OFF
-S1#1
-S.1#1
VEIDA
43506
-S2#1
-S.2#1
VL51500C
43508
-S3#1
VHP
-S4#1
-S.4#1
VL51500C
43509
VHP
-X.2a#1 PLOTTER
-X.2a
2637810
(AT BACK VIEW)
-A.4#1
A5212
-A4#1
-X5
2636410
(AT BACK VIEW)
-X5#1
-B2#1 V4116 MINUS-
-B2
V4116
-A7#1 TROLLING
WIPER
-X10a#1
-X10b#1
-X10c#1
-X10d#1
-A11#1 AUX
-X1a#1
-X1a
2635810
(AT BACK VIEW)
-X1c#1
NAV LT HARNESS
-X1c
2635410
(AT BACK VIEW)
-X6#1
-X6
2635310
(AT BACK VIEW)
150 mm
150 mm
150 mm
100 mm
50 mm
250 mm
350 mm
200 mm
400 mm
200 mm
200 mm
100 mm
500 mm
500 mm
800 mm
100 mm
100 mm
13.2.2025 VR/SP A7: SWITCH ACTUATORS CHANGED Date 19.8.2025
22.9.2022 SP A5: S4, CONNECTION CHANGE (PROJECT ID: 2004298) Drawing by AR
08.05.2023 AR A6: -A13 ADDED, SOME LENGTHS CHANGED. PR.: 2004778 Sheet rev. 7
NAVIX
FASTER
Boat 545
30448
SWITCH PANEL 2020
32525
9 / 11

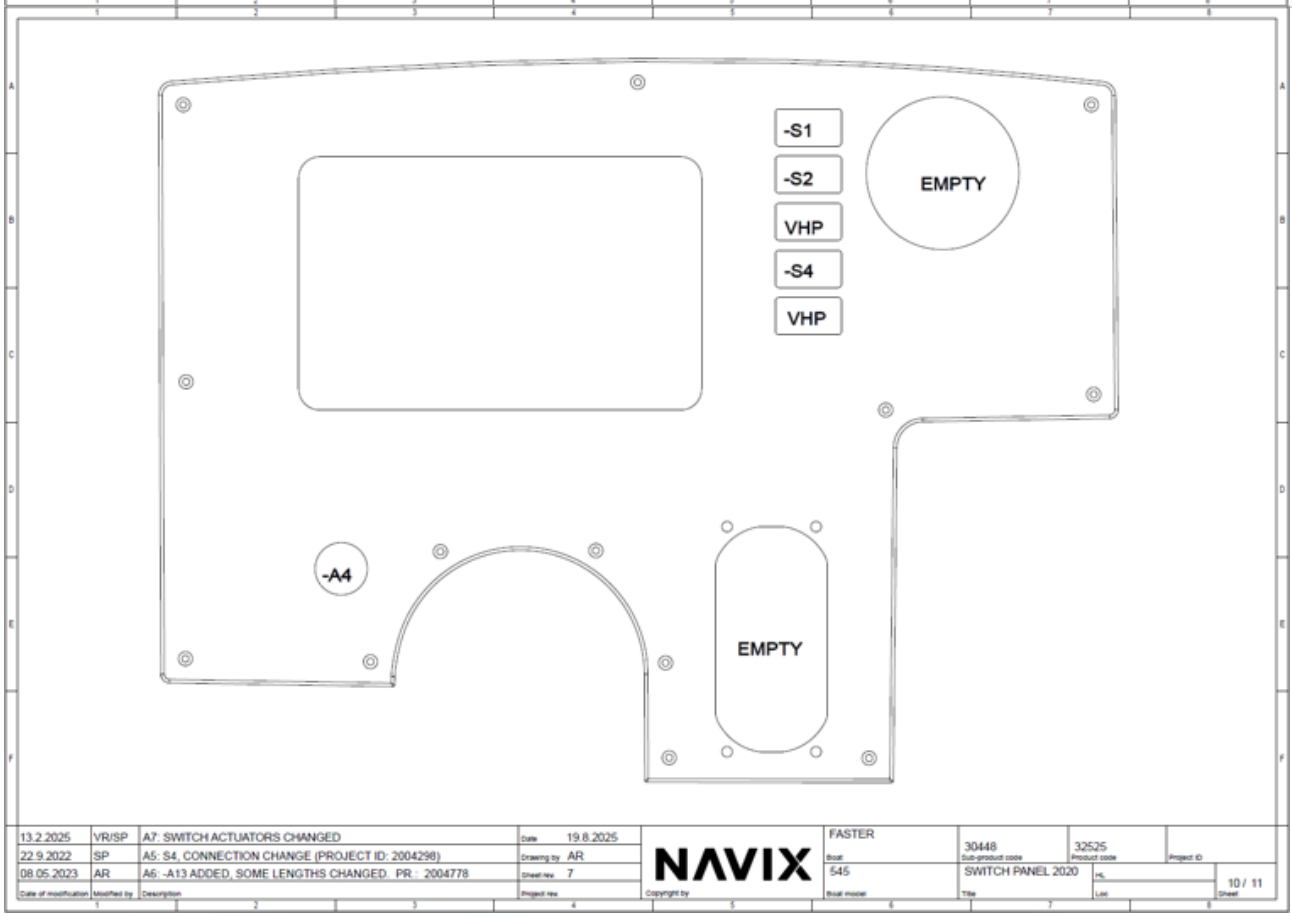
-S1
-S2
VHP
-S4
VHP
EMPTY
-A4
EMPTY
13.2.2025 VR/SP A7: SWITCH ACTUATORS CHANGED Date 19.8.2025
22.9.2022 SP A5: S4, CONNECTION CHANGE (PROJECT ID: 2004298) Drawing by AR
08.05.2023 AR A6: -A13 ADDED, SOME LENGTHS CHANGED. PR.: 2004778 Sheet rev. 7
NAVIX
FASTER
Boat 545
30448
SWITCH PANEL 2020
32525
10 / 11

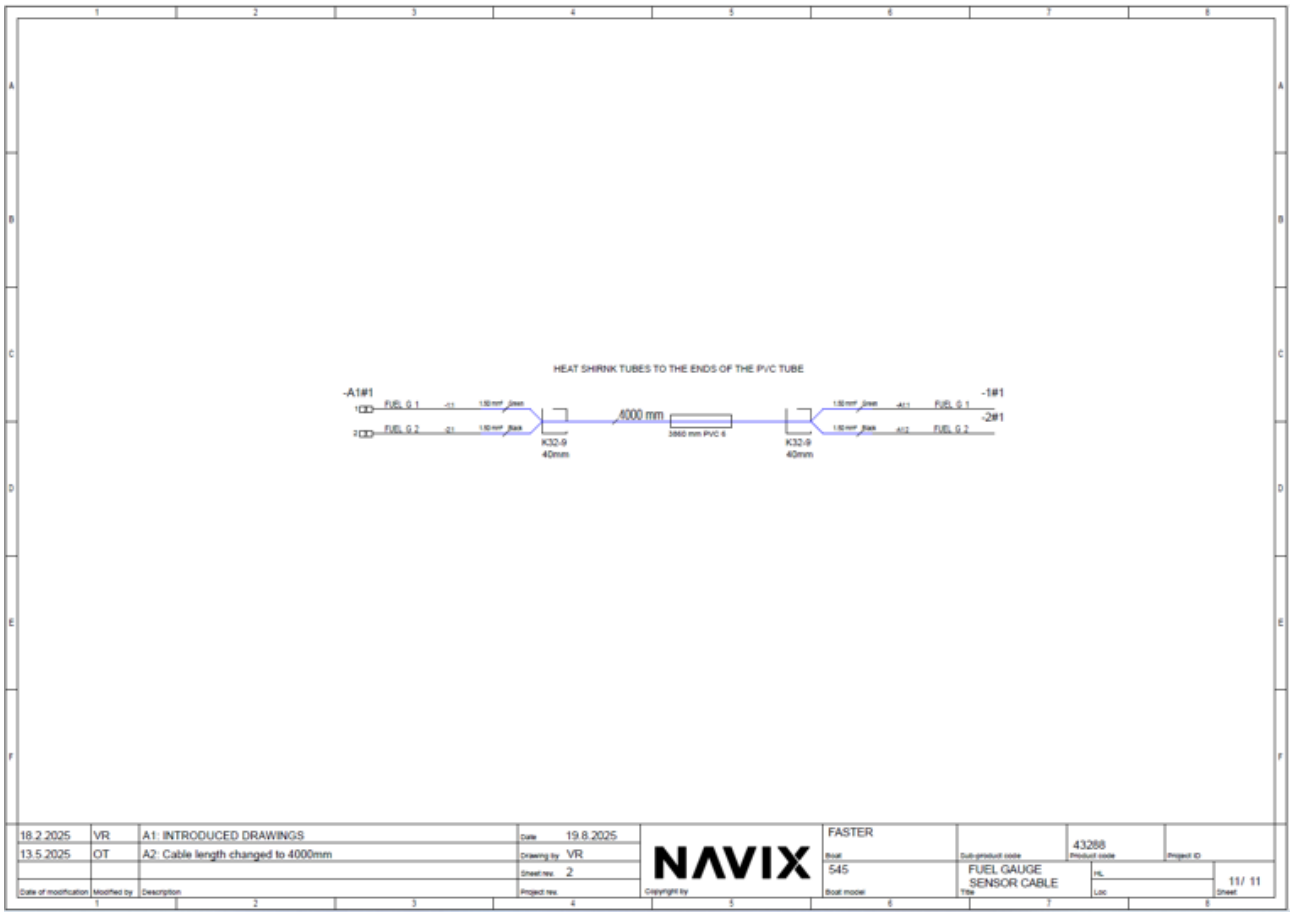
HEAT SHRINK TUBES TO THE ENDS OF THE PVC TUBE
-A1#1
FUEL G 1
FUEL G 2
4000 mm
3860 mm PVC 6
K32-9
40mm
K32-9
40mm
-1#1
-2#1
FUEL G 1
FUEL G 2
18.2.2025 VR A1: INTRODUCED DRAWINGS
13.5.2025 OT A2: Cable length changed to 4000mm
Date of modification
Modified by
Description
Date 19.8.2025
Drawing by VR
Sheet rev. 2
Project rev.
NAVIX
Copyright by
FASTER
Boat
545
Boat model
Sub-product code
43268
Product code
Project ID
FUEL GAUGE
SENSOR CABLE
Title
HL
Loc
11/ 11
Sheet

Sähkökaavio / Elkrestdiagram / Electrical diagram 570

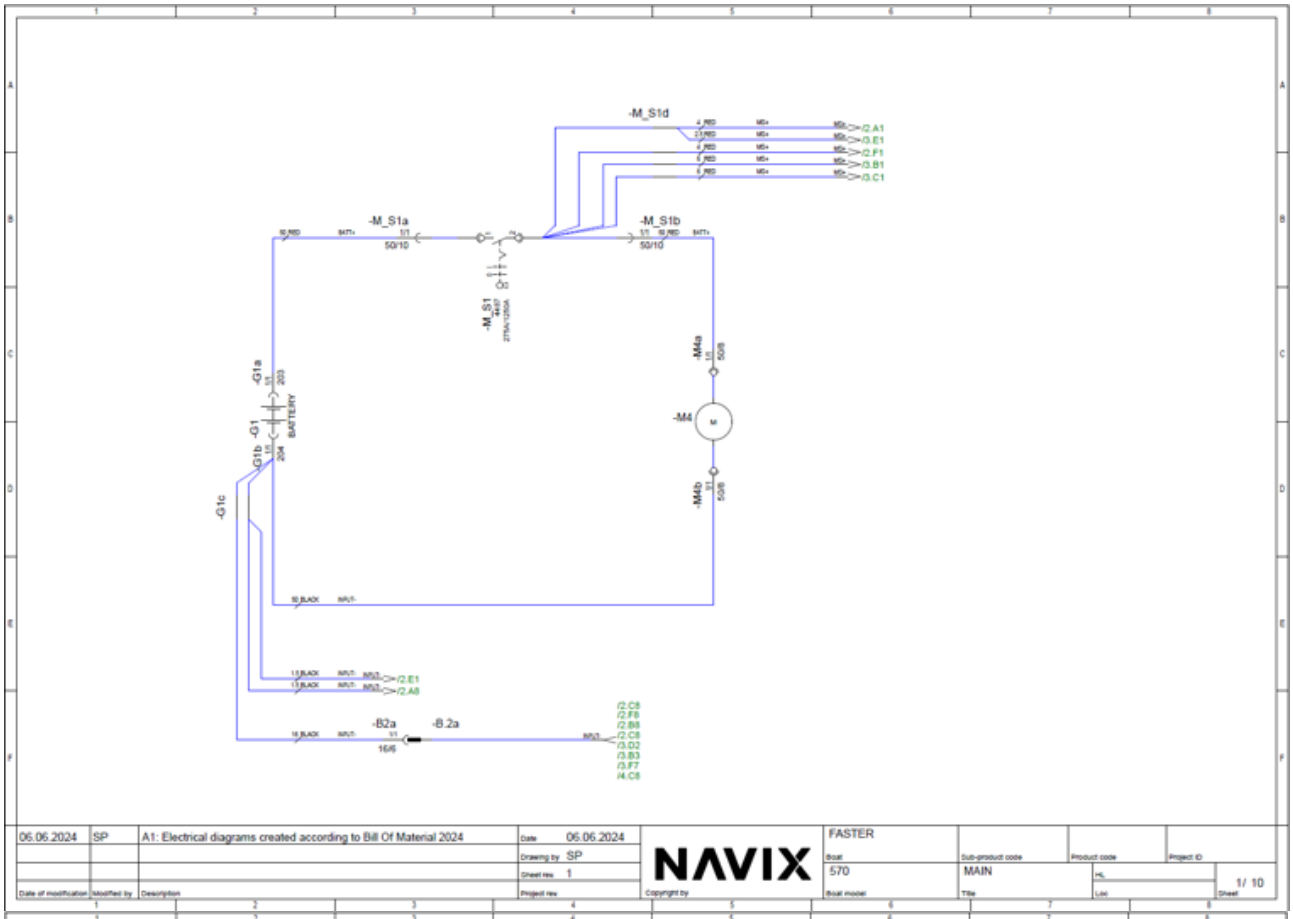

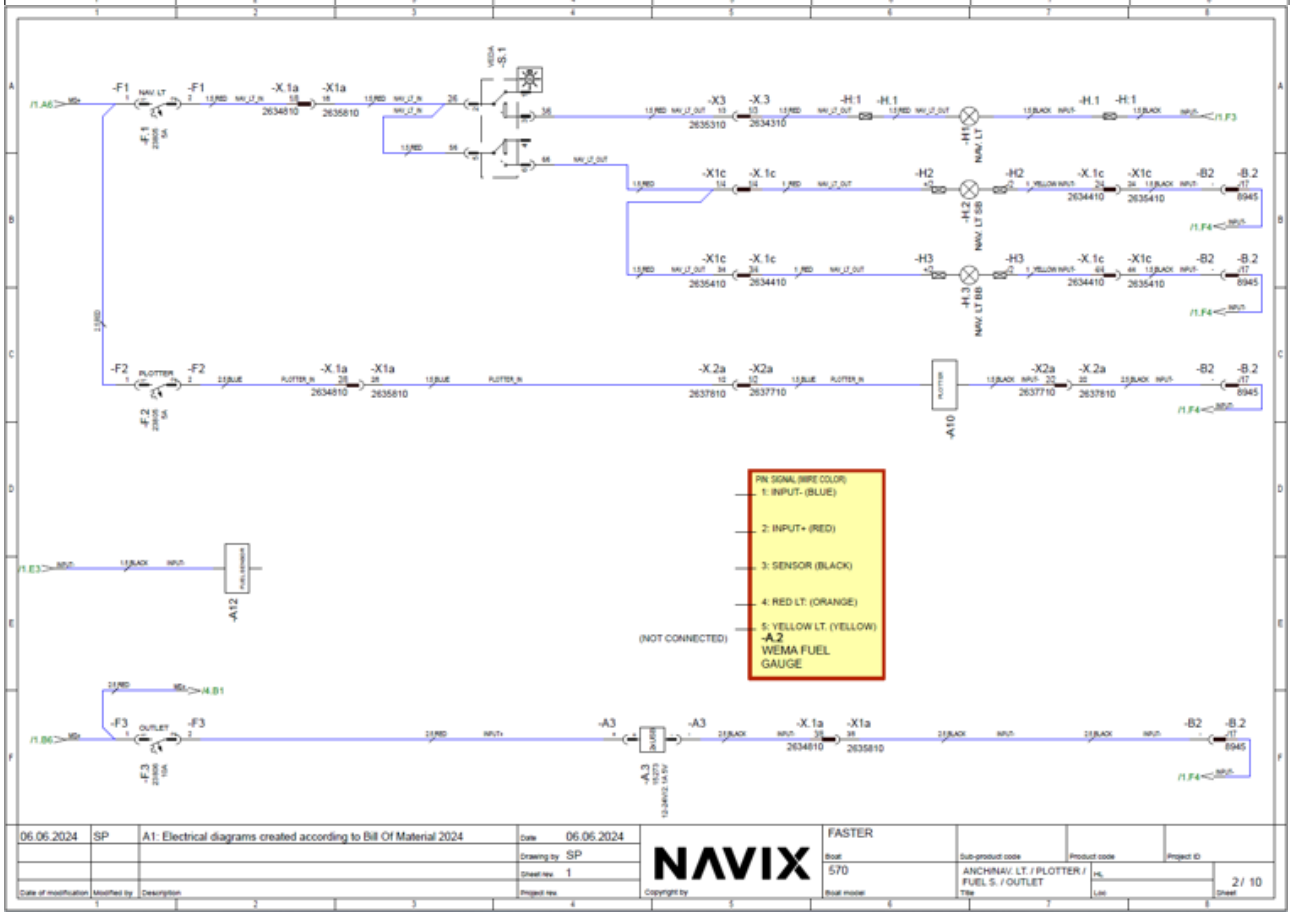

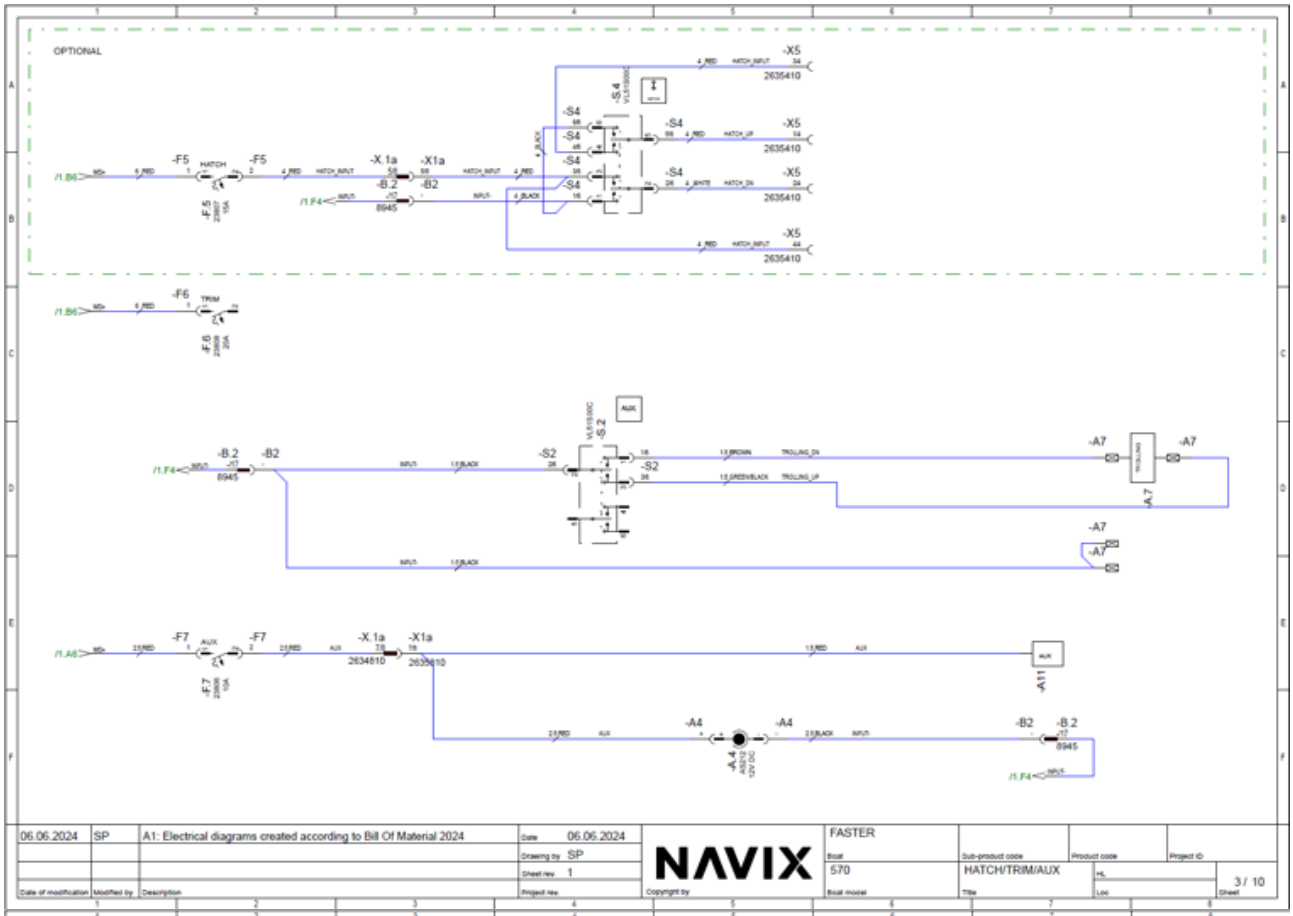
OPTIONAL
-X5
2635410
-S4
-F5
HATCH
-X.1a
-X1a
-B.2
-B2
8945
-F6
TRIM
-S2
AUX
-A7
-F7
-A4
-A11
06.06.2024
SP
A1: Electrical diagrams created according to Bill Of Material 2024
NAVIX
FASTER
570
HATCH/TRIM/AUX
3 / 10

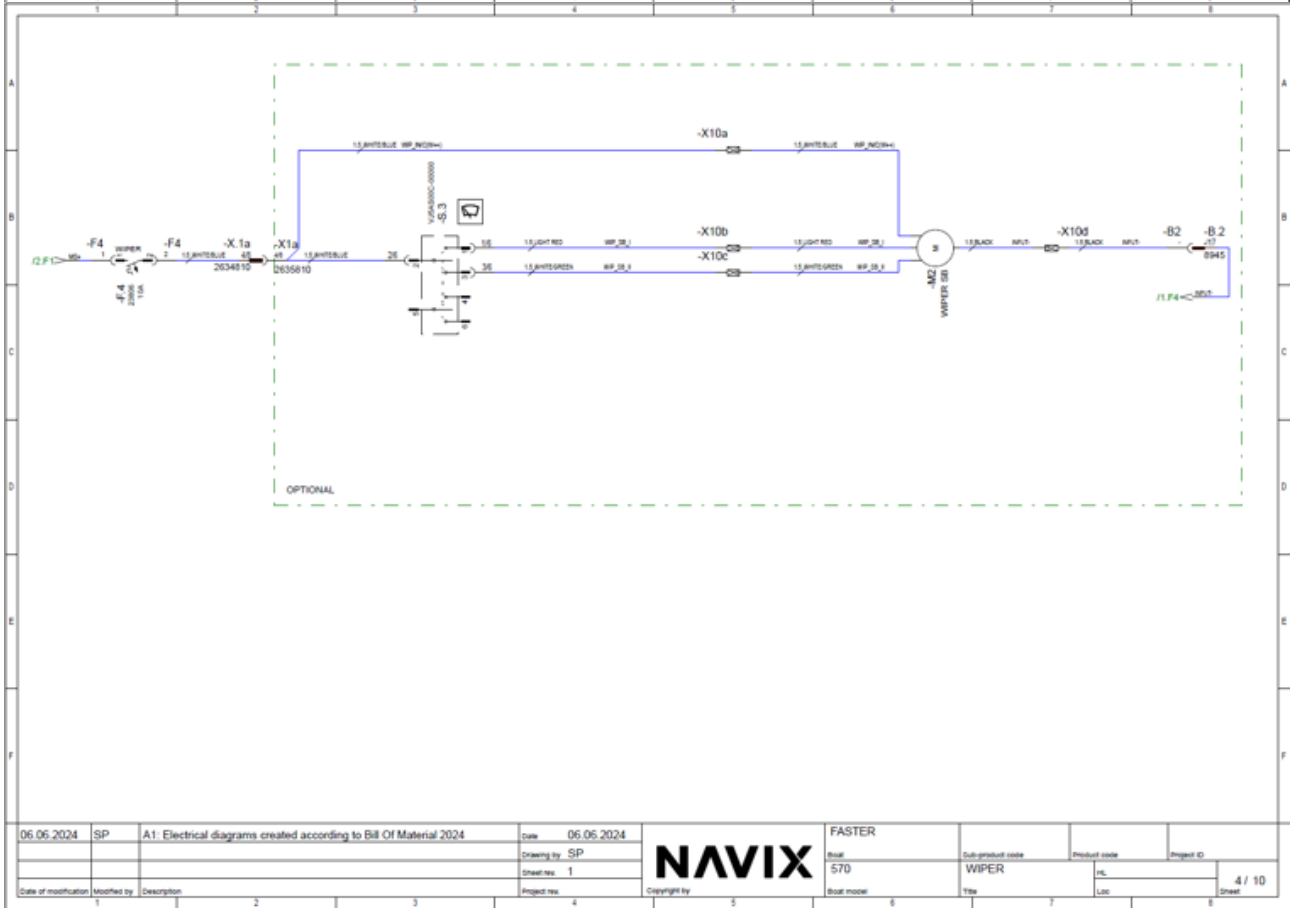
-X10a
-X10b
-X10c
-X10d
-S3
-F4
WIPER
-X.1a
-X1a
2634810
2635810
-B2
-B.2
8945
OPTIONAL
06.06.2024
SP
A1: Electrical diagrams created according to Bill Of Material 2024
NAVIX
FASTER
570
WIPER
4 / 10

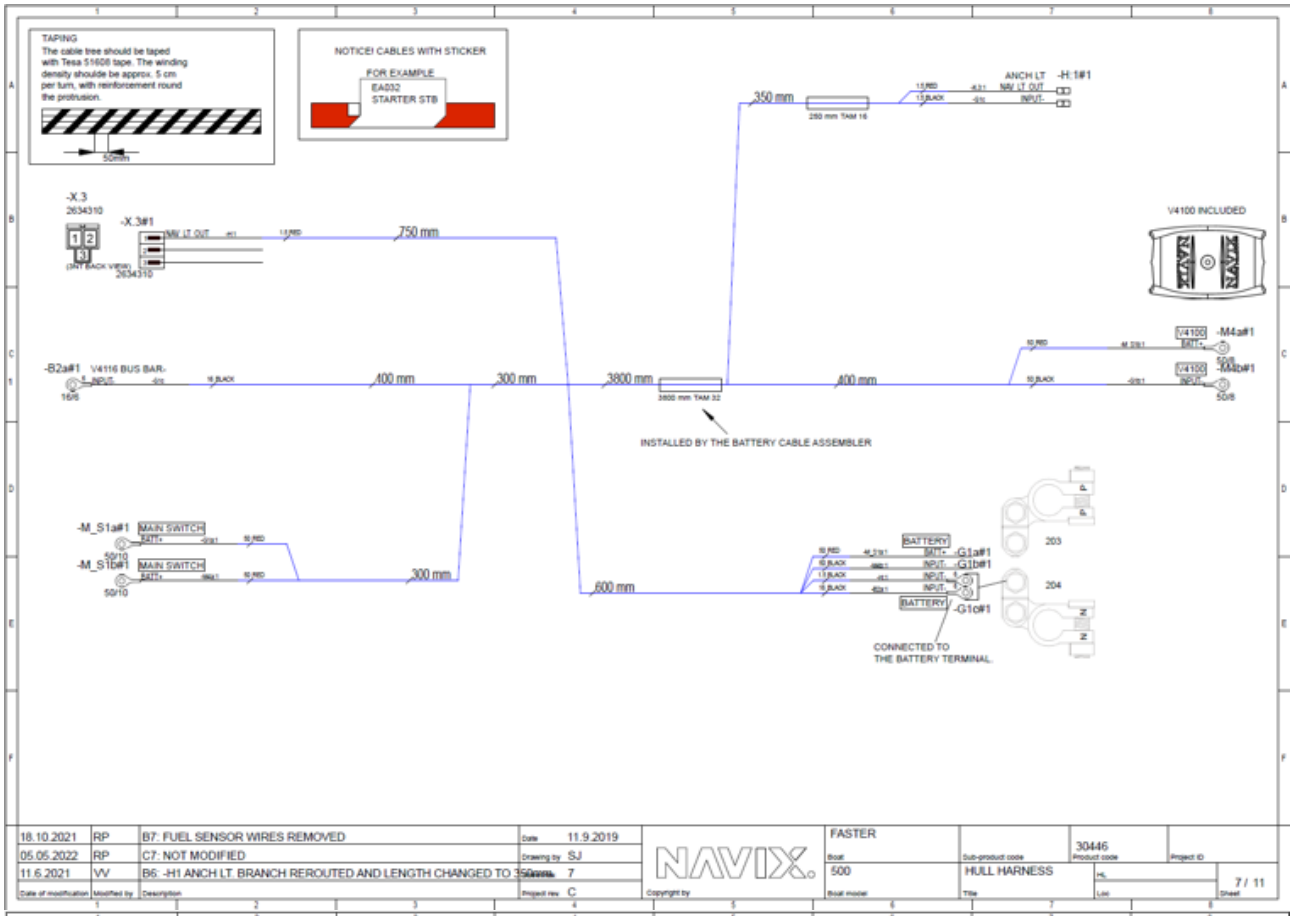
TAPING
The cable tree should be taped with Tesa 51608 tape. The winding density shoulde be approx. 5 cm per turn, with reinforcement round the protrusion.
NOTICE! CABLES WITH STICKER
FOR EXAMPLE
EA032
STARTER STB
-H:1#1
ANCH LT
NAV LT OUT
INPUT
350 mm
250 mm TAM 16
-X.3
2634310
-X.3#1
750 mm
V4100 INCLUDED
-M4a#1
-M4b#1
-B2a#1
V4116 BUS BAR-
400 mm
300 mm
3800 mm
3800 mm TAM 32
INSTALLED BY THE BATTERY CABLE ASSEMBLER
-M_S1a#1
MAIN SWITCH
-M_S1b#1
600 mm
BATTERY
-G1a#1
-G1b#1
-G1c#1
203
204
CONNECTED TO
THE BATTERY TERMINAL
18.10.2021 RP B7: FUEL SENSOR WIRES REMOVED
05.05.2022 RP C7: NOT MODIFIED
11.6.2021 VV B6: -H1 ANCH LT: BRANCH REROUTED AND LENGTH CHANGED TO 350mm
Date 11.9.2019
Drawing by SJ
Project rev. C
NAVIX.
FASTER
Boat
500
Boat model
30446
Product code
HULL HARNESS
Title
7 / 11
Sheet

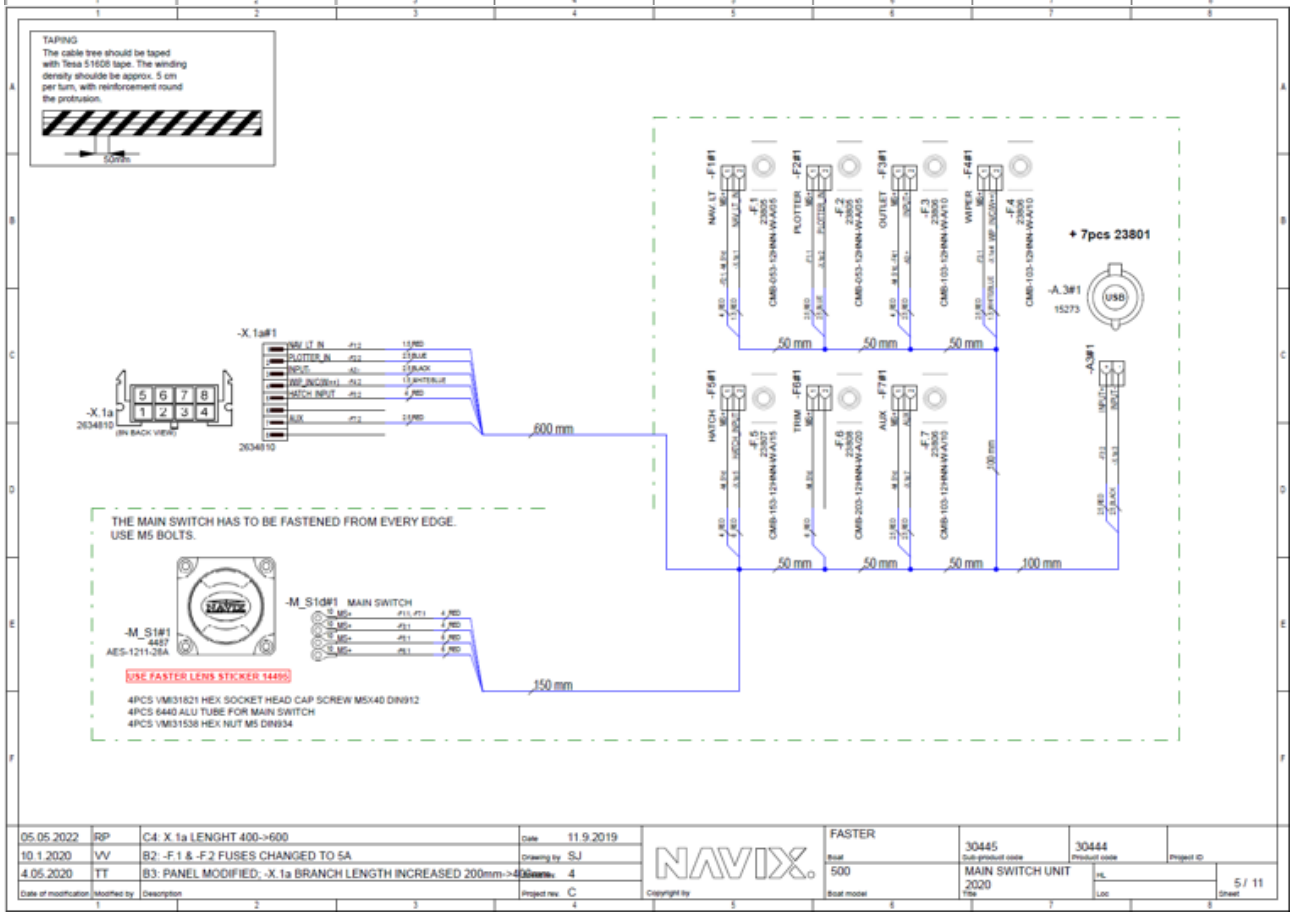
TAPING
The cable tree should be taped with Tesa 51608 tape. The winding density shoulde be approx. 5 cm per turn, with reinforcement round the protrusion.
-F1#1
-F2#1
-F3#1
-F4#1
NAV LT
PLOTTER
OUTLET
WIPER
+ 7pcs 23801
-A.3#1
15273
50 mm
-X.1a#1
-X.1a
2634810
600 mm
-F5#1
-F6#1
-F7#1
HATCH
TRIM
AUX
100 mm
THE MAIN SWITCH HAS TO BE FASTENED FROM EVERY EDGE.
USE M5 BOLTS.
-M_S1#1
4457
AES-1211-26A
-M_S1d#1
MAIN SWITCH
150 mm
USE FASTER LENS STICKER 14495
4PCS VMI31821 HEX SOCKET HEAD CAP SCREW M5X40 DIN912
4PCS 6440 ALU TUBE FOR MAIN SWITCH
4PCS VMI31538 HEX NUT M5 DIN934
05.05.2022 RP C4: X.1a LENGHT 400->600
10.1.2020 VV B2: -F.1 & -F.2 FUSES CHANGED TO 5A
4.05.2020 TT B3: PANEL MODIFIED; -X.1a BRANCH LENGTH INCREASED 200mm->400mm
Date 11.9.2019
Drawing by SJ
Project rev. C
NAVIX.
FASTER
Boat
500
Boat model
30445
Sub-product code
30444
Product code
MAIN SWITCH UNIT 2020
Title
5 / 11
Sheet

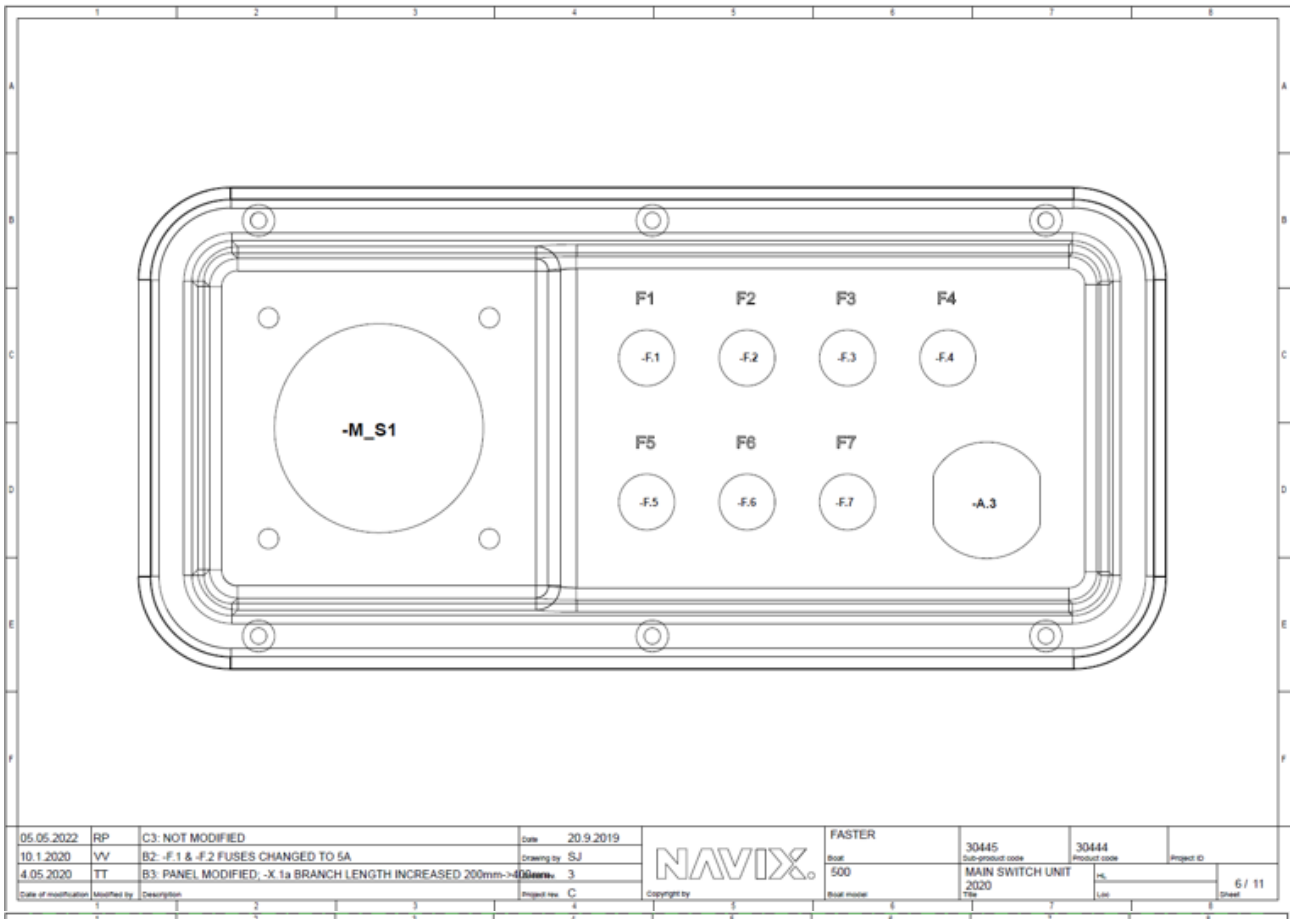

05.05.2022	RP	C3: NOT MODIFIED	Date 20.9.2019	NAVIX.	FASTER	30445	30444	
10.1.2020	VV	B2: -F.1 & -F.2 FUSES CHANGED TO 5A	Drawing by SJ		Boat	Sub-product code	Product code	Project ID
4.05.2020	TT	B3: PANEL MODIFIED; -X.1a BRANCH LENGTH INCREASED 200mm->400mm	Sheet nro 3		500	MAIN SWITCH UNIT 2020		6 / 11
Date of modification	Modified by	Description	Project rev C	Copyright by	Boat model	Title	Loc	Sheet

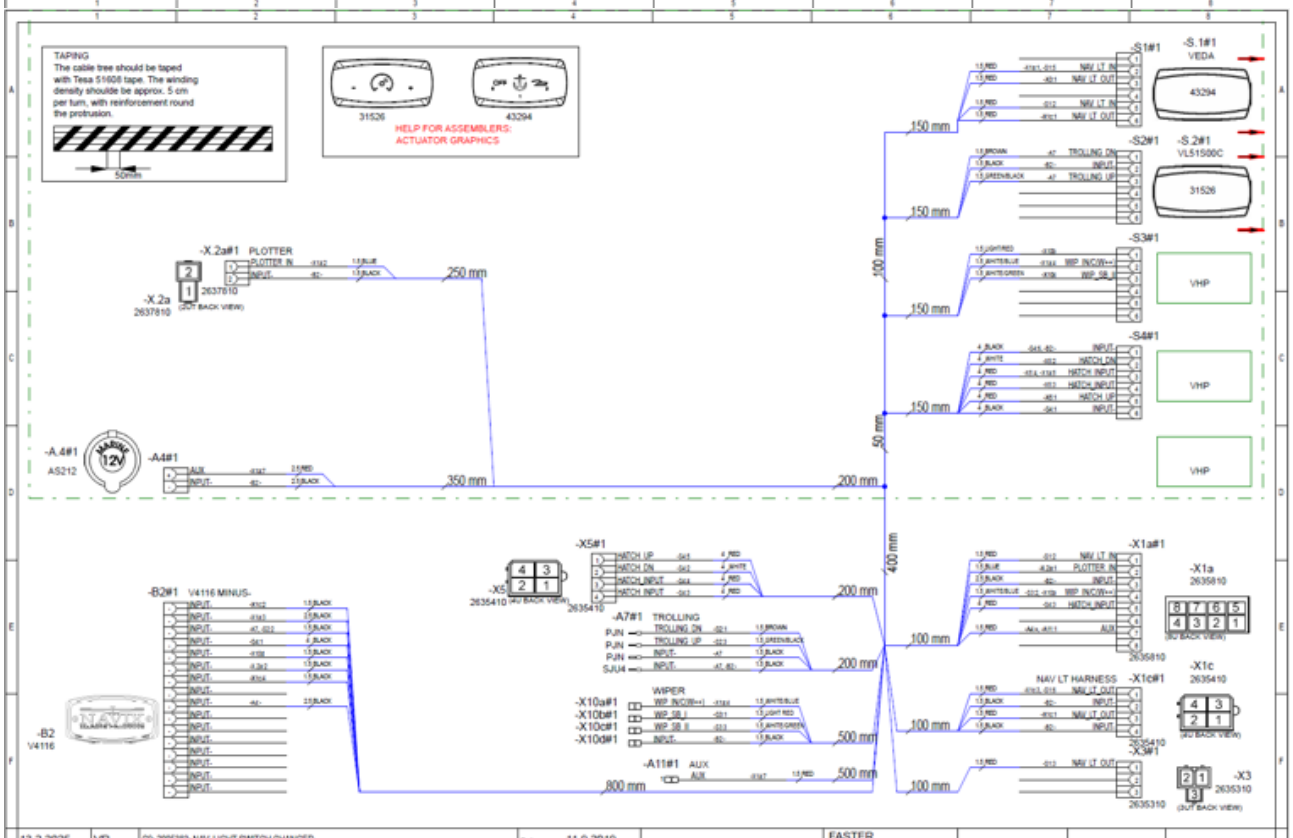

13.2.2025	VR	C9: 2005383, NAV. LIGHT SWITCH CHANGED	Date 11.9.2019	NAVIX.	FASTER	30448	30447	
8.8.2022	VR	C7: PANEL 30448 UPDATED TO VERSION V6	Drawing by SJ		Boat	Sub-product code	Product code	Project ID
04.05.2023	AR	C8: -A13 ADDED, SOME LENGTHS CHANGED. PR.: 2004778	Sheet nro 9		500	SWITCH PANEL 2020		8 / 11
Date of modification	Modified by	Description	Project rev C	Copyright by	Boat model	Title	Loc	Sheet

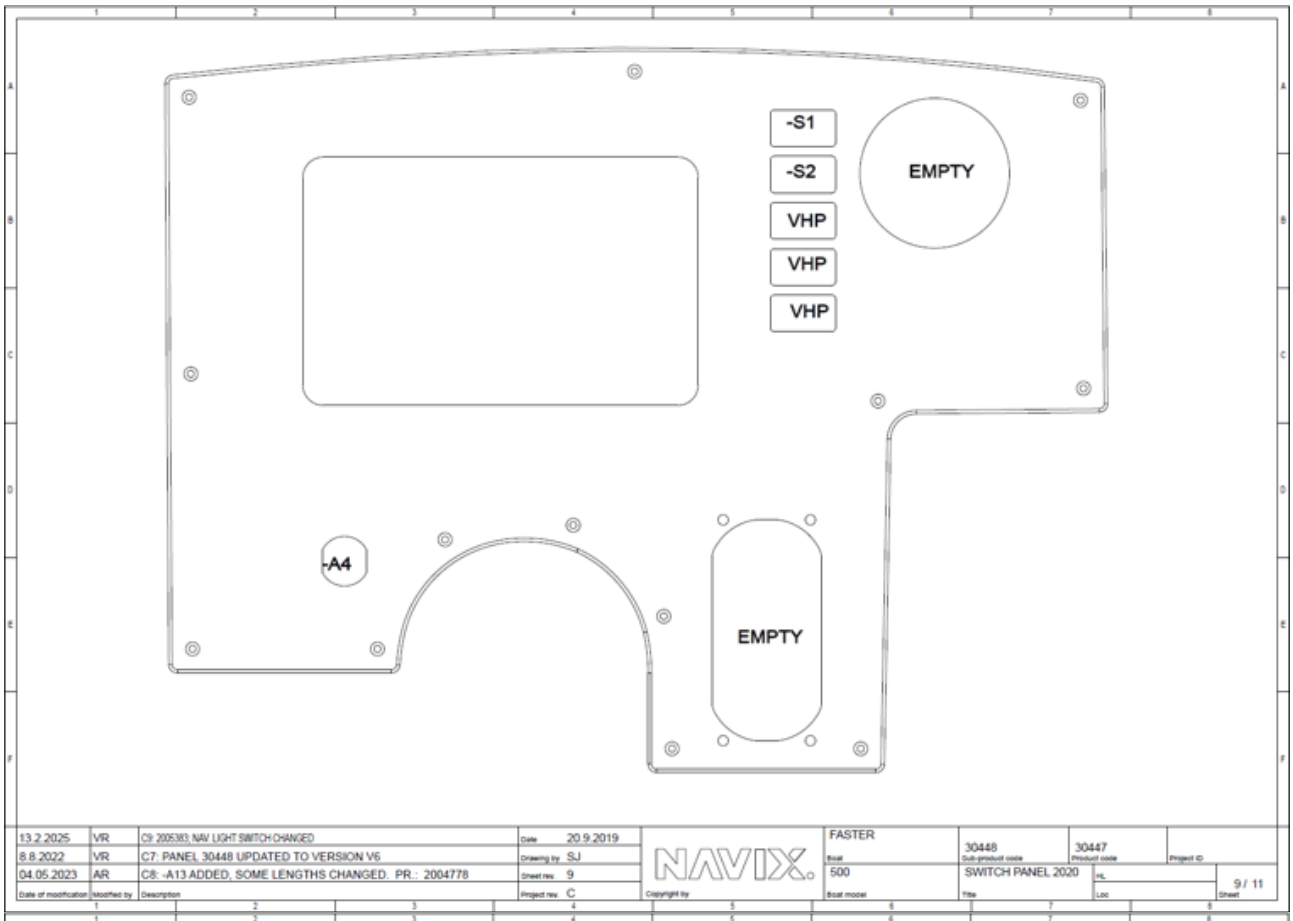

13.2.2025	VR	C9: 2005383: NAV LIGHT SWITCH CHANGED	Date 20.9.2019	NAVIX.	FASTER	30448	30447	
8.8.2022	VR	C7: PANEL 30448 UPDATED TO VERSION V6	Drawing by SJ		Boat	Sub-product code	Product code	Project ID
04.05.2023	AR	C8: -A13 ADDED, SOME LENGTHS CHANGED. PR.: 2004778	Sheet rev. 9		500	SWITCH PANEL 2020	HL	9 / 11
Date of modification	Modified by	Description	Project rev. C	Copyright by	Boat model	Title	Loc	Sheet

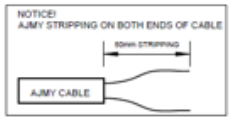

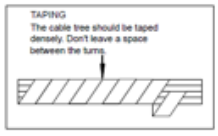

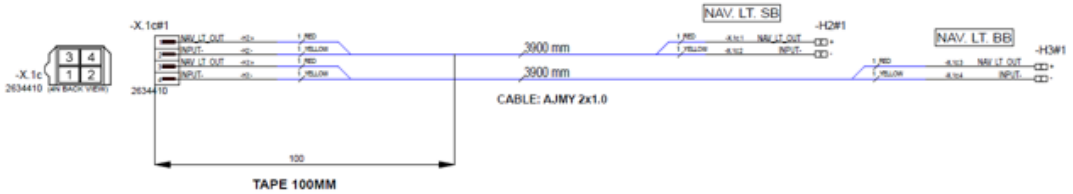

25.9.2019	SJ	A1: INTRODUCED DRAWING	Date 11.9.2019	NAVIX.	FASTER		30449	
10.1.2020	VV	B2: LENGHTS CHANGED 3000 -> 3500mm	Drawing by SJ		Boat	Sub-product code	Product code	Project ID
05.05.2022	RP	C3: LENGHTS CHANGED 3500 -> 3900mm	Sheet rev. 3		500	NAVI L. HARNESS	HL	10 / 11
Date of modification	Modified by	Description	Project rev. C	Copyright by	Boat model	Title	Loc	Sheet

Sähkökaavio / Elkrestdiagram / Electrical diagram 635

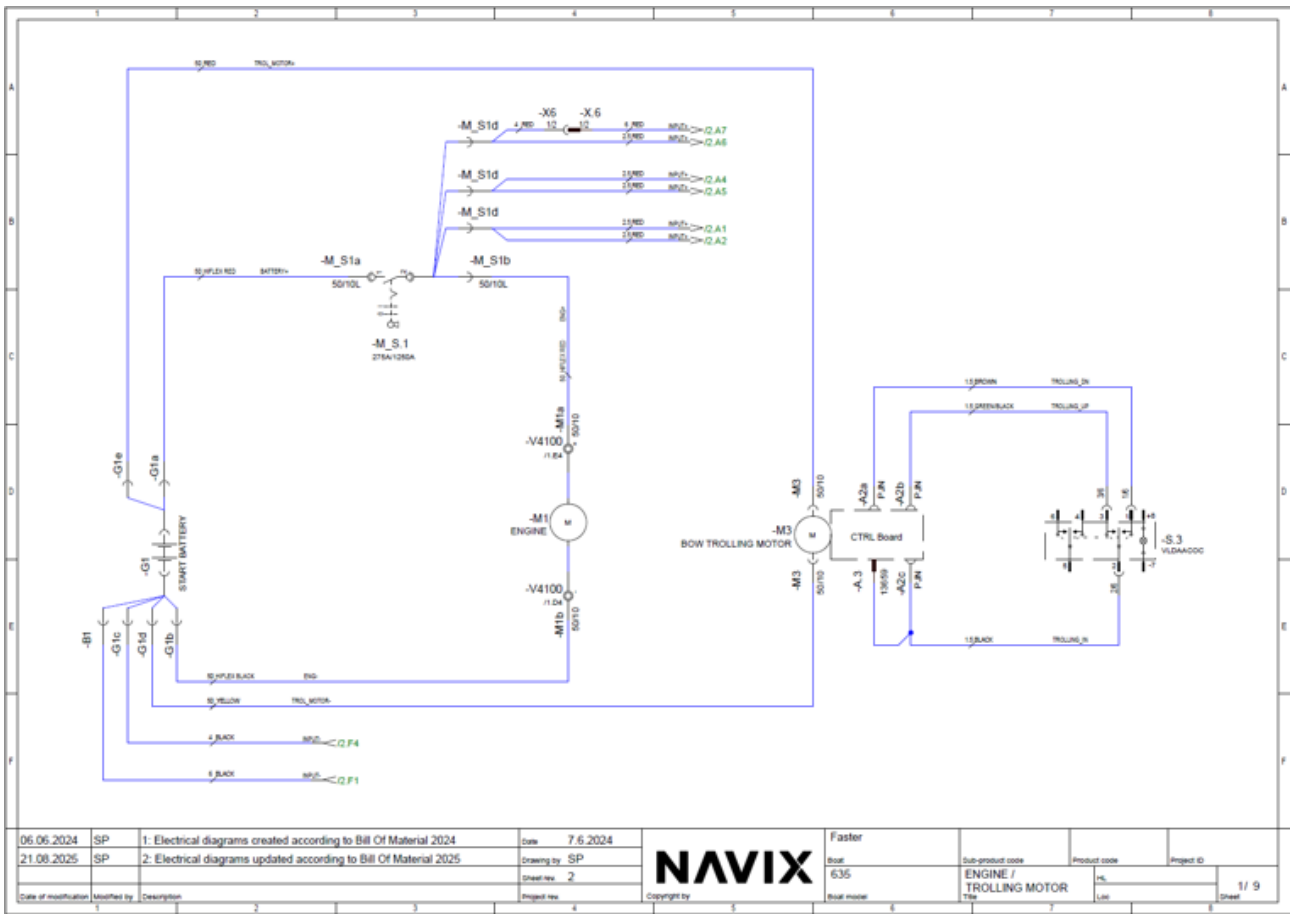

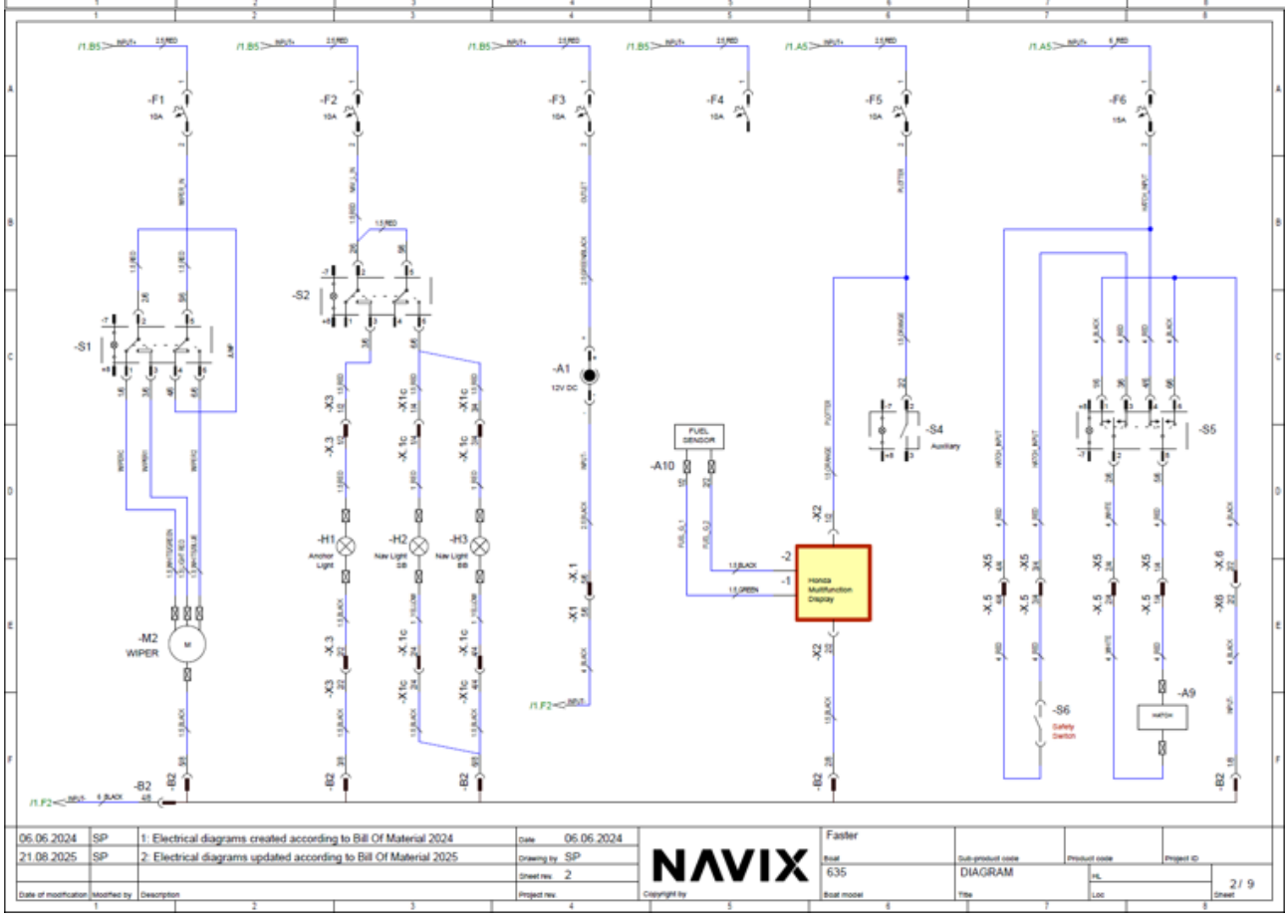

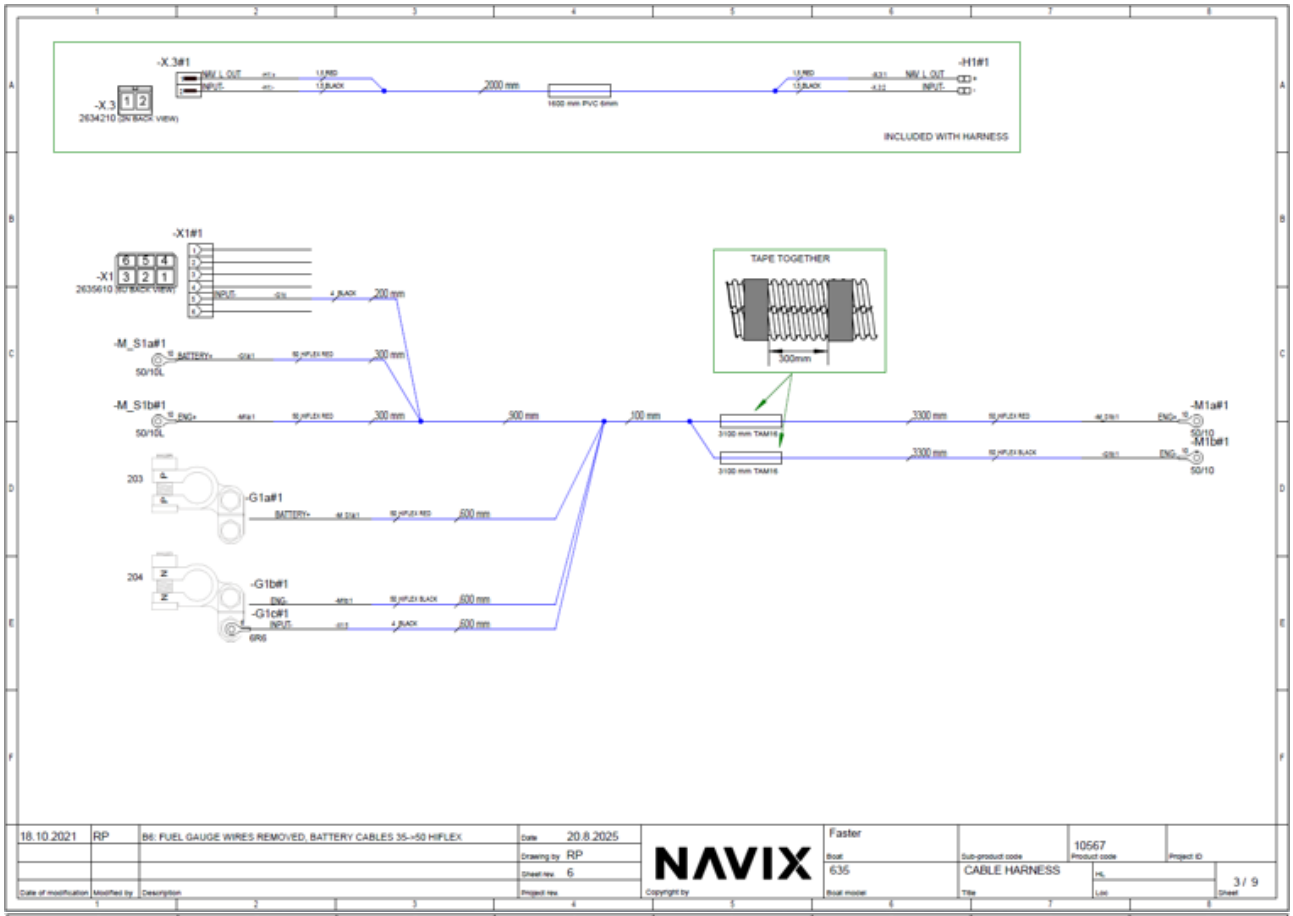
-X.3#1
NAV L OUT
INPUT
2000 mm
1600 mm PVC 6mm
-H1#1
NAV L OUT
INPUT
-X.3
2634210
INCLUDED WITH HARNESS
-X1#1
-X1
2635610
INPUT
4_BLACK
200 mm
TAPE TOGETHER
300mm
-M_S1a#1
50/10L
BATTERY+
15_HFLEX RED
300 mm
-M_S1b#1
ENG+
900 mm
100 mm
3100 mm TAM16
3100 mm
-M1a#1
-M1b#1
50/10
203
-G1a#1
600 mm
204
-G1b#1
ENG-
-G1c#1
6R6
18.10.2021
RP
B6: FUEL GAUGE WIRES REMOVED, BATTERY CABLES 35->50 HIFLEX
20.8.2025
RP
6
NAVIX
Faster
635
10567
CABLE HARNESS
3 / 9

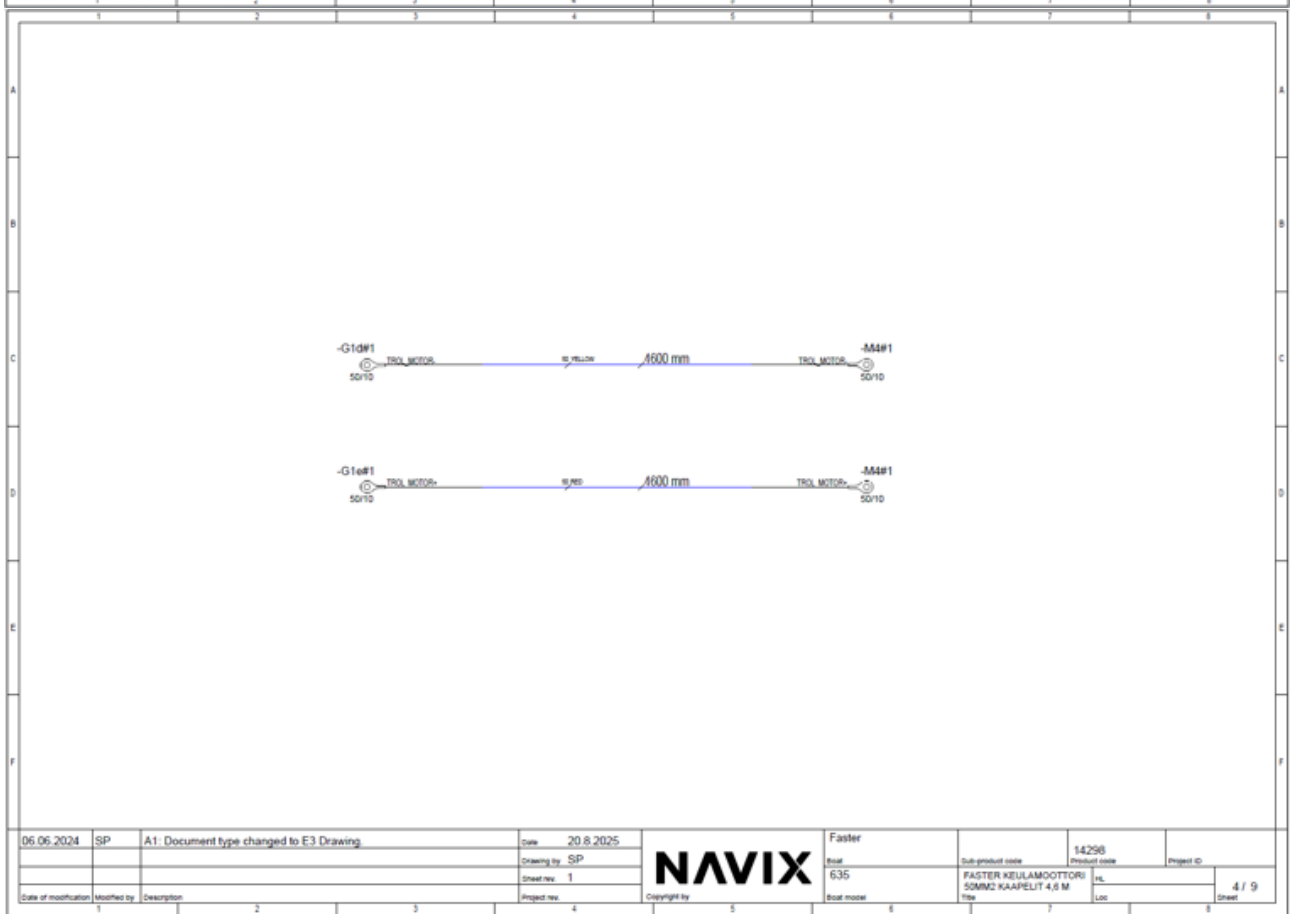
-G1d#1
TROL MOTOR-
50/10
15_YELLOW
4600 mm
-M4#1
-G1e#1
TROL MOTOR+
15_RED
06.06.2024
SP
A1: Document type changed to E3.Drawing
20.8.2025
SP
1
NAVIX
Faster
635
14298
FASTER KEULAMOOTTORI 50MM2 KAAPELIT 4,6 M
4 / 9

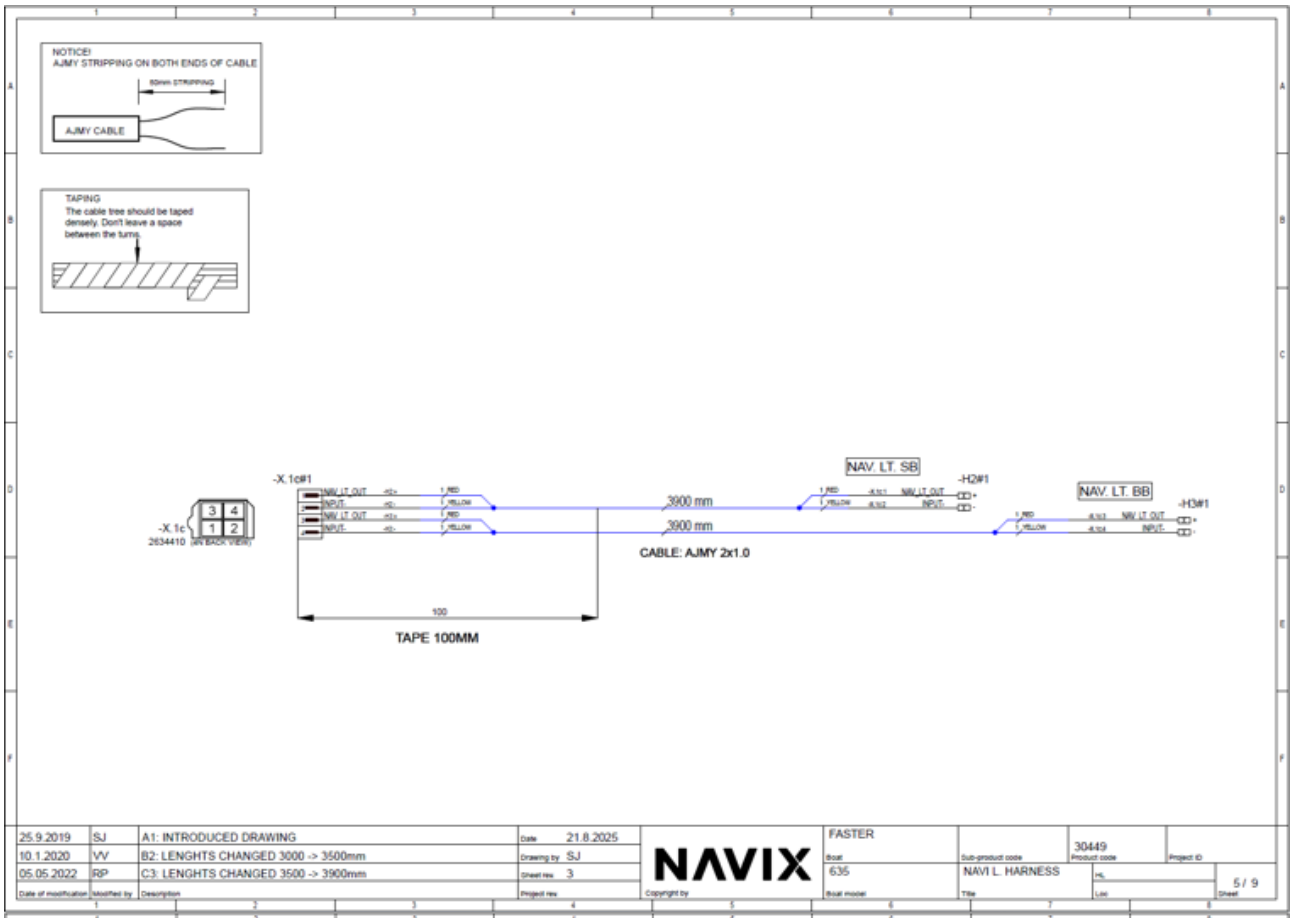
NOTICE!
AJMY STRIPPING ON BOTH ENDS OF CABLE
AJMY CABLE
TAPING
The cable tree should be taped densely. Don't leave a space between the turns
-X.1c#1
-X.1c
2634410
NAV. LT. SB
-H2#1
NAV. LT. BB
-H3#1
3900 mm
3900 mm
CABLE: AJMY 2x1.0
100
TAPE 100MM
25.9.2019 SJ A1: INTRODUCED DRAWING
10.1.2020 VV B2: LENGHTS CHANGED 3000 -> 3500mm
05.05.2022 RP C3: LENGHTS CHANGED 3500 -> 3900mm
Date 21.8.2025
Drawing by SJ
Sheet rev. 3
NAVIX
FASTER
Boat 635
Sub-product code
30449
Product code
NAVI L. HARNESS
Title
5 / 9
Sheet

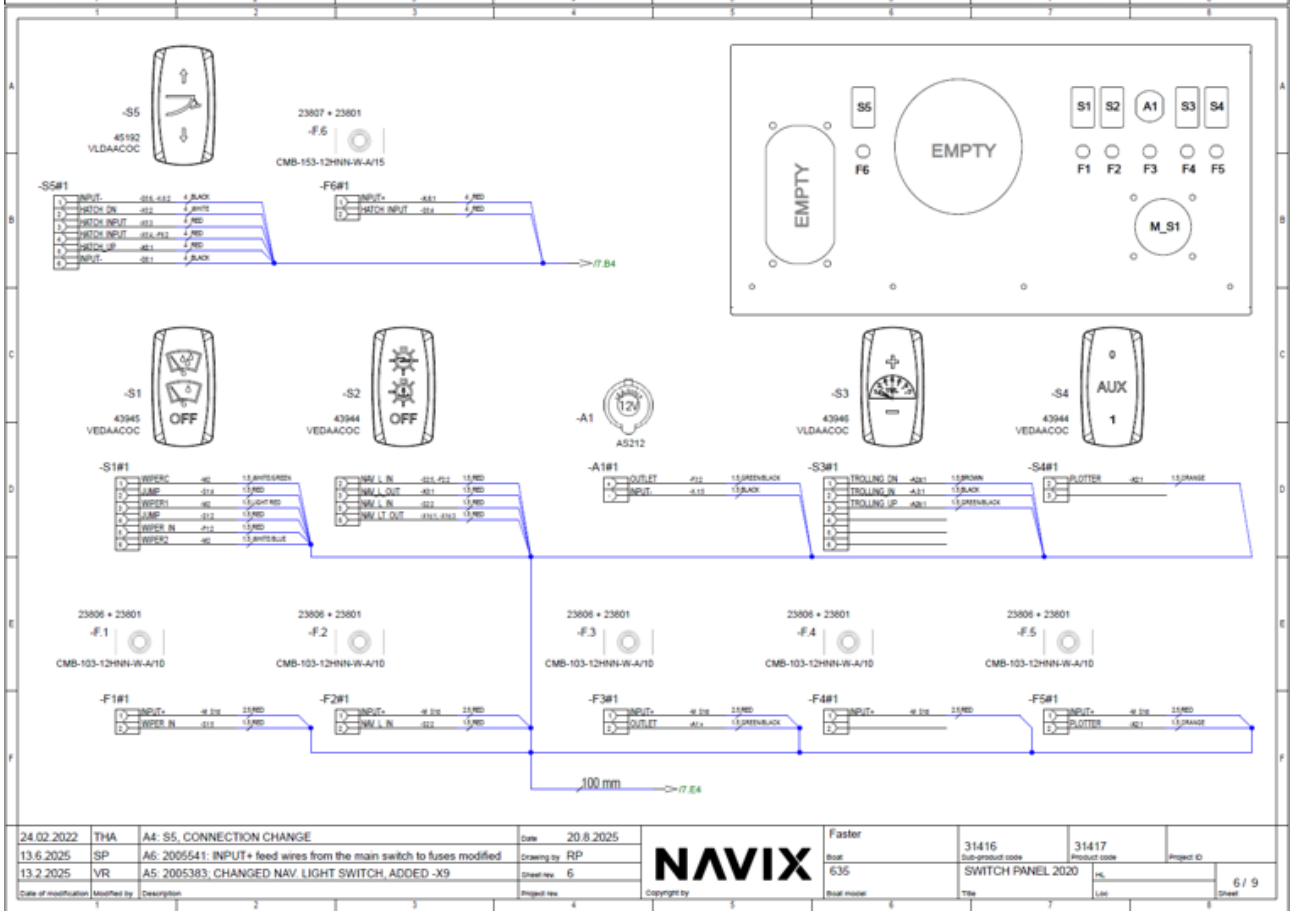
-S5
45192
VLDAACOC
23807 + 23801
-F.6
CMB-153-12HNN-W-A/15
-S5#1
-F6#1
/7.B4
EMPTY
S5
F6
EMPTY
S1
S2
A1
S3
S4
F1
F2
F3
F4
F5
M_S1
-S1
43945
VEDAACOC
OFF
-S2
43944
VEDAACOC
OFF
-A1
AS212
-S3
43946
VLDAACOC
-S4
43944
VEDAACOC
AUX
1
-S1#1
-A1#1
-S3#1
-S4#1
23806 + 23801
-F.1
CMB-103-12HNN-W-A/10
23806 + 23801
-F.2
CMB-103-12HNN-W-A/10
23806 + 23801
-F.3
CMB-103-12HNN-W-A/10
23806 + 23801
-F.4
CMB-103-12HNN-W-A/10
23806 + 23801
-F.5
CMB-103-12HNN-W-A/10
-F1#1
-F2#1
-F3#1
-F4#1
-F5#1
100 mm
/7.E4
24.02.2022 THA A4: S5, CONNECTION CHANGE
13.6.2025 SP A6: 2005541: INPUT+ feed wires from the main switch to fuses modified
13.2.2025 VR A5: 2005383; CHANGED NAV. LIGHT SWITCH, ADDED -X9
Date 20.8.2025
Drawing by RP
Sheet rev. 6
NAVIX
Faster
Boat 635
Sub-product code
31416
Product code
31417
SWITCH PANEL 2020
Title
6 / 9
Sheet

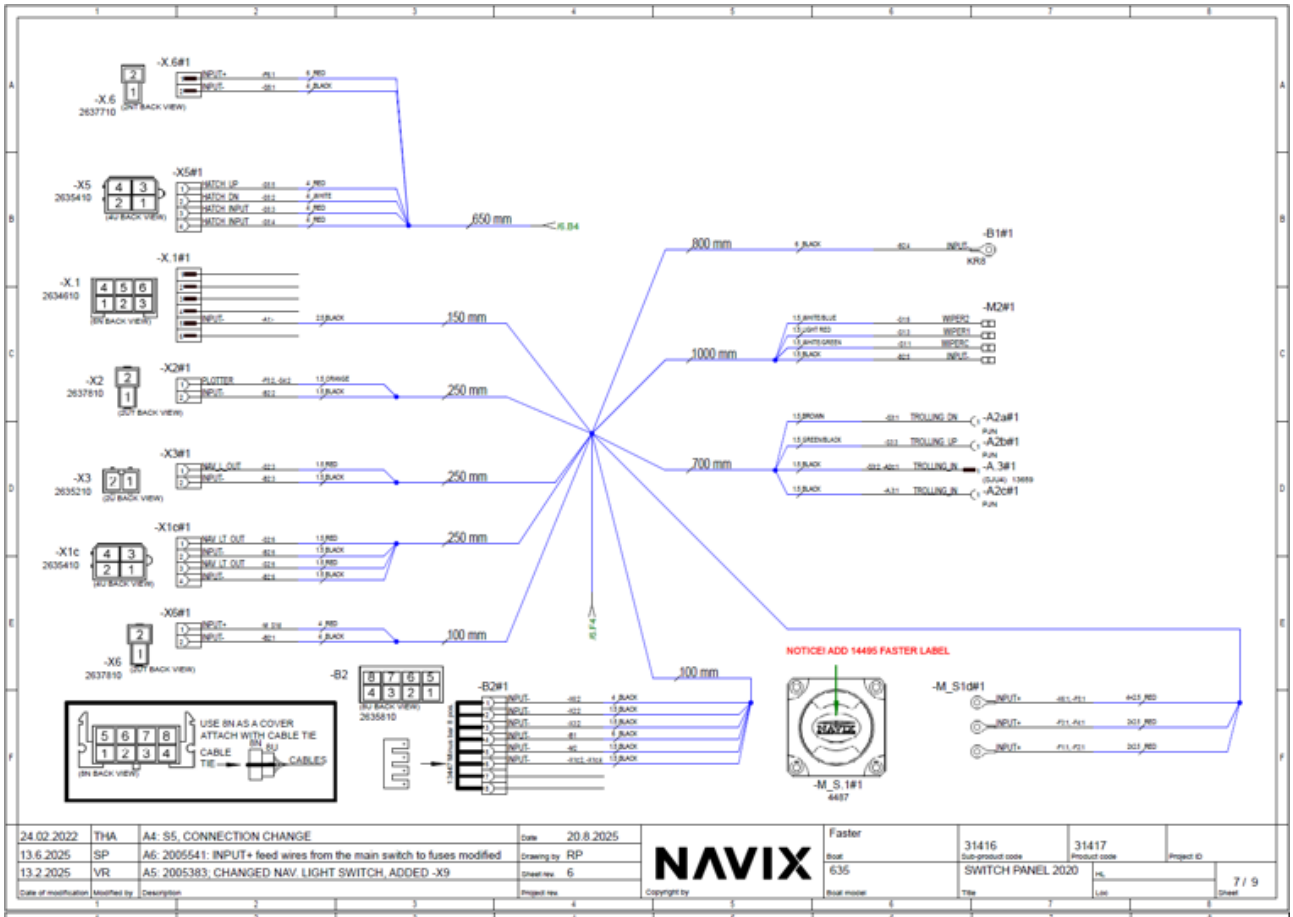
-X.6#1
-X.6
2637710
-X5
2635410
-X5#1
HATCH UP
HATCH DN
HATCH INPUT
HATCH INPUT
650 mm
-X.1
2634610
-X.1#1
150 mm
-X2
2637810
-X2#1
PLOTTER
250 mm
-X3
2635210
-X3#1
250 mm
-X1c
2635410
-X1c#1
250 mm
-X6
2637810
-X6#1
100 mm
800 mm
-B1#1
1000 mm
-M2#1
700 mm
-A2a#1
-A2b#1
-A 3#1
-A2c#1
-B2
2635810
-B2#1
100 mm
USE 8N AS A COVER
ATTACH WITH CABLE TIE
CABLE TIE
CABLES
NOTICE! ADD 14495 FASTER LABEL
-M_S1d#1
-M_S.1#1
4497
24.02.2022 THA A4: S5, CONNECTION CHANGE
13.6.2025 SP A6: 2005541: INPUT+ feed wires from the main switch to fuses modified
13.2.2025 VR A5: 2005383; CHANGED NAV. LIGHT SWITCH, ADDED -X9
Date 20.8.2025
Drawing by RP
Sheet rev. 6
Project rev.
NAVIX
Faster
Boat
635
Boat model
31416
Sub-product code
SWITCH PANEL 2020
Title
31417
Product code
Project ID
HL
Loc
7 / 9
Sheet

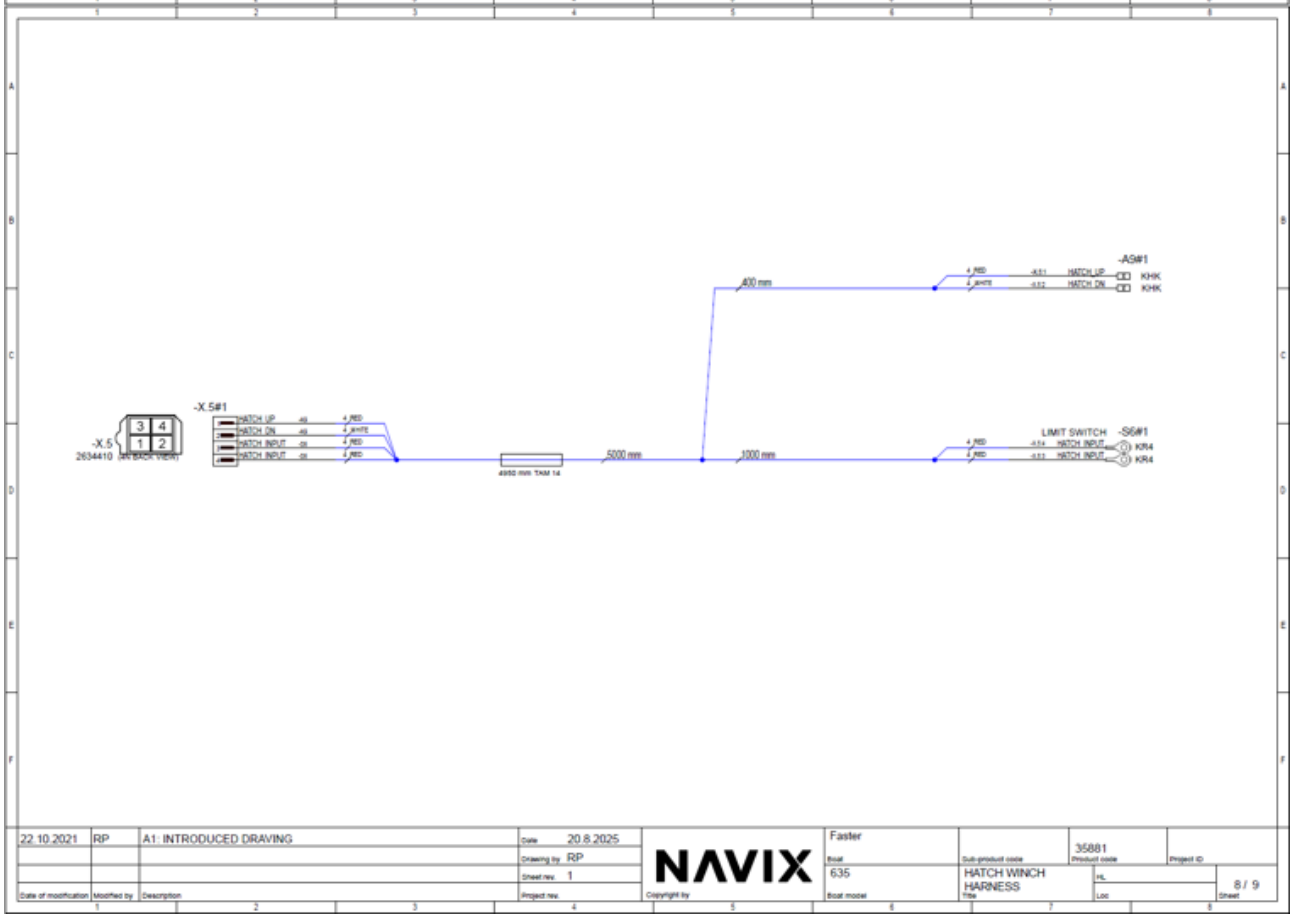
-X.5#1
-X.5
2634410
HATCH UP
HATCH DN
HATCH INPUT
HATCH INPUT
5000 mm
400 mm
1000 mm
-A5#1
HATCH UP
HATCH DN
KHK
KHK
LIMIT SWITCH
-S6#1
HATCH INPUT
HATCH INPUT
KR4
KR4
22.10.2021 RP A1: INTRODUCED DRAVING
Date 20.8.2025
Drawing by RP
Sheet rev. 1
Project rev.
NAVIX
Faster
Boat
635
Boat model
35881
Product code
HATCH WINCH HARNESS
Title
Project ID
HL
Loc
8 / 9
Sheet

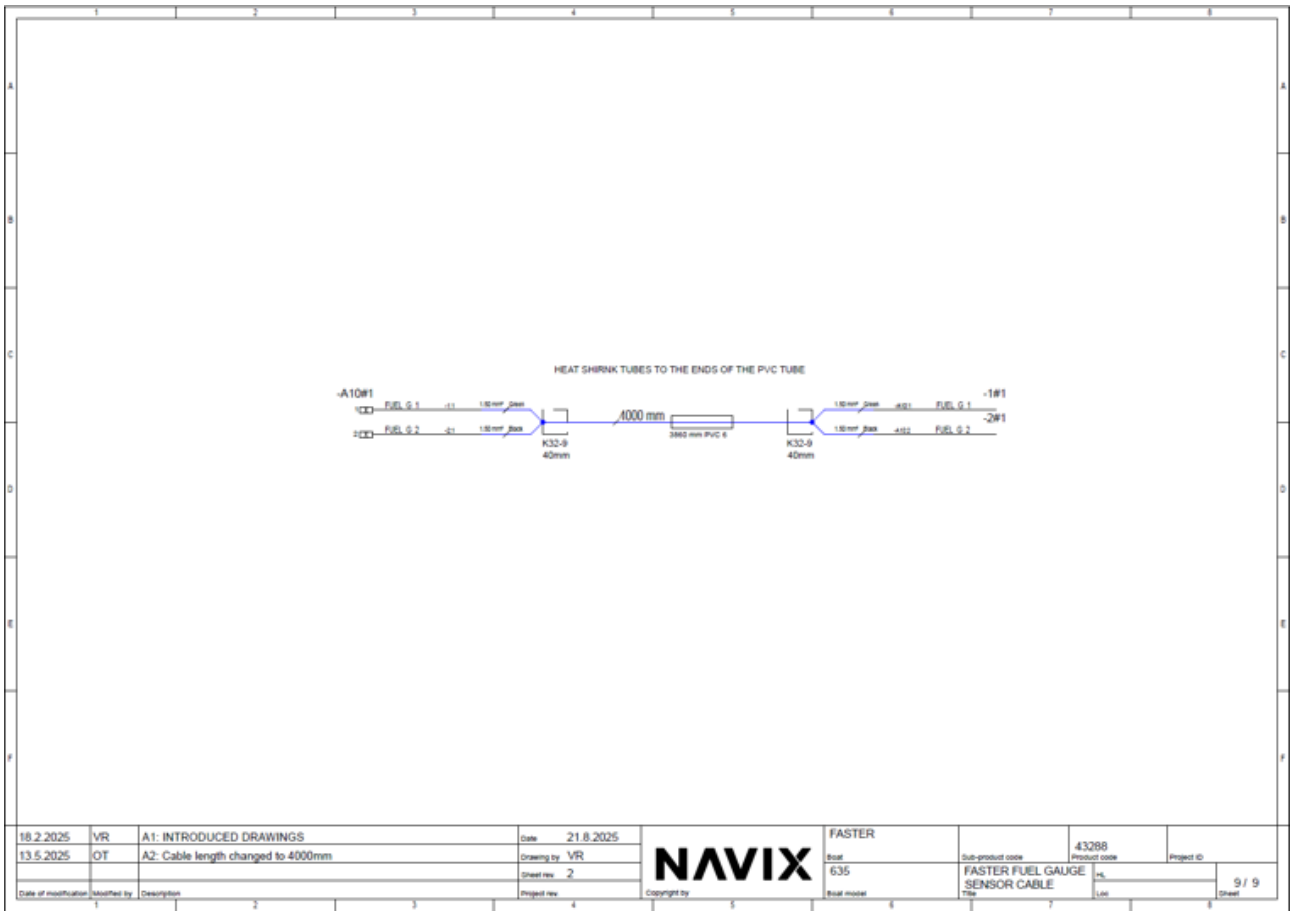
HEAT SHRINK TUBES TO THE ENDS OF THE PVC TUBE
-A10#1
FUEL G 1
FUEL G 2
4000 mm
3960 mm PVC 6
K32-9
40mm
K32-9
40mm
-1#1
-2#1
FUEL G 1
FUEL G 2
18.2.2025 VR A1: INTRODUCED DRAWINGS
13.5.2025 OT A2: Cable length changed to 4000mm
Date of modification
Modified by
Description
Date 21.8.2025
Drawing by VR
Sheet rev. 2
Project rev.
Copyright by
NAVIX
FASTER
Boat
635
Boat model
Sub-product code
43288
Product code
Project ID
FASTER FUEL GAUGE SENSOR CABLE
Title
HL
Loc
9 / 9
Sheet

Vaatimustenmukaisuusvakuutus
Försäkran om överensstämmelse
Declaration of Conformity

2013/53/EU

Valmistaja / Tillverkare / Builder: Juha Snell Oy, PL 14 04501 Kellokoski, Finland

Venemalli / Tarkastustodistus	**Ilmoitettulaitos**	**CE-kategoria**	**Käytetty moduuli**
Båtmodell / Kontrollintyg	Anmäld instans	CE-kategori	Använd modul
Boat model / Inspection certificate	Notified body	CE category	Module used
465 / EUFI29-24002741-C1	0809	C	B+C
495 / EUFI29-24001260-C2-FI	0809	C	B+C
525 / EUFI29-24001260-C3-FI	0809	C	B+C
545 / HPiVS-iP1089-T017-I-02-02	2810	C	B+C
570 / EUFI29-24001260-C4-FI	0809	C	B+C
635 / HPiVS-iR1089-008-I-02	2810	C	B+C

Ilmoitettu laitos / Anmälda organ / Notified body

Eurofins Expert services Oy nro 0809
Kivimiehentie 4
02150 Espoo, Finland

HPi Verifications Services Ltd nro 2810
Clonross, Dunshaughlin, Co. Meath
A85 XN59, Ireland

Vakuutan, että yllä mainitut huviveneet täyttävät kaikki soveltuvat olennaiset turvallisuusvaatimukset alla oleva erittelyn ja EU-tyyppitarkastus-todistuksen mukaisesti.

Jag försäkrar att ovannämnda fritidsbåtar uppfyller alla tillämpliga grundläggande säkerhetskrav enligt nedanstående specifikation och EU-typintyg.

I certify that the above-mentioned recreational boats meet all applicable essential safety requirements in accordance with the specification below and the EU type-examination certificate.

Olennaiset vaatimukset Väsentliga krav Essential requirements	**Sovellettu tarkastusmetodi** Tillämpad undersökningsmetod Applied control method
Perustiedot / Allmänna / Principal data	EN ISO 8666:2020/A11:2021
Rungon merkintä / Skrovidentitetsbetekning Hull identifications	EN ISO 10087:2022
Valmistajan kilpi / Tillverkskylt / Builder*s plate	EN ISO 14945:2021
Omistajan käsikirja / Ägarhandbokuen / Owners manual	EN ISO 10240: 2020
Laidan yli putoamisen ehkäiseminen / Skydd mot att falla över bord / Protection from falling overboard	EN ISO 15085:2003+A2:2018
Ankkurointi, kiinnittäminen ja hinaaminen / Ankring, fötöjning och bogsering / Anchoring, mooring and towing	EN ISO 15084:2018
Kulkuvalot / Navigationljus / Navigation lights	1972 COLREG
Polttoainejärjestelmä / Bränslesystem / Fuel system	EN ISO 10088:2023 / EN ISO 11105:2020
Sähköjärjestelmä / Elektriska system / Electrical system	EN ISO 10133:2017
Ohjausjärjestelmä / Styrsystem / Steering system	EN ISO 10592:2022
Palonturvallisuus / Brandskydd / Fire protection	EN ISO 9094:2017
Rakenne / Struktyr / Structure	EN ISO 12215-5:2019 / EN ISO 12215-6:2018
Vakavuus ja varalaita / Stabiliet och fribord / Stability and buoyancy	EN ISO 12217-3:2022* / EN ISO 12217-1:2017**
Kanto- ja kelluntakyky / Condtion and mass	EN ISO 12217-3:2022* / EN ISO 12217-1:2017**
Valmistajan suositus suurimmaksi kuormaksi/ Tillverkarens rekommenderade max. last / Manufacturer's max. recommended load	EN ISO 14946:2021
Rungon, kannen ja kansirakenteen aukot	EN ISO 9093:2021
Vedellä täyttyminen / Inträngande vatten / flooding	EN ISO 15083:2020
Ohjailuominaisuudet / Monaveregenskaper / Handling characteristics	EN ISO 11592-1: 2016, EN ISO 8665:2017
Näkyvyys pääasiallisesta ohjauspaikasta / Sikt från huvudstyrplatsen / Visibility from the main steering position	EN ISO 11591: 2020
*Sovellettu / *Tillämpad / *Applied	465, 495, 525, 545, 570
**Sovellettu / **Tillämpad / **Applied	635

HIN-koodi / HIN-kod / HIN code

FI-FSR□□□□□□□□□□

Kellokoski 21.8.2024
Juha Snell Oy

Jani Snell, Managing director

Ägarens handbok

Juha Snell Oy
Oppipojantie 14 ja 16, 04500 Kellokoski
tel. +358 9 279 71 200

Förord

Bästa båtägare av den finländska Faster-båten!
Vi tackar dig för att ha valt Faster och önskar dig många roliga stunder på sjön.

Syftet med denna handbok är att hjälpa dig använda din båt säkert och angenämt. Handboken innehåller detaljerade beskrivningar av båtens utrustning och system samt information om användande och skötsel av båten. Vi uppmanar dig att läsa handboken noga och att bekanta dig med din båt före du tar den i bruk.

Ägarens handbok är naturligtvis inte en kurs i sjömanskap eller båtsäkerhet. Försäkra dig om att skaffa erfarenhet av hantering och användning av båten innan du tar ansvaret som båtens befälhavare ifall detta är din första båt, eller om du bytt till en båttyp du ännu inte känner till. Båtens försäljare, båtklubbarna, eller de nationella motorbåts- och seglarförbunden ger gärna information om lokala båtskolor eller rekommenderar kunniga lärare.

Försäkra dig om att de förväntade vind- och vågförhållandena motsvarar din båts båtkategori, och att du och din besättning klarar av att hantera båten i dessa förhållanden. De vind- och vågförhållanden som motsvarar båtkategorierna A, B och C, når upp till mellan storm och hård vind med fara för exceptionella vågor och vindbyar. Trots att din båt är konstruerad för sådana förhållanden, är de farliga förhållanden, i vilka bara en kapabel, skolad besättning i gott skick med en välskött båt klarar av att operera tillfredställande.

Ägarens handbok är inte en detaljerad instruktionsbok för underhåll eller felsökning. Ta kontakt med båttillverkaren eller tillverkarens representant i problematiska fall. Se alltid till att kompetenta och skolade personer sköter båtens service, reparation och ändringsarbete. Sådana förändringar som kan ha inverkan på båtens säkerhetsegenskaper, skall bedömas, genomföras och dokumenteras av kompetenta personer. Båttillverkaren kan inte hållas ansvarig för förändringar som hen inte har godkänt.

I vissa länder krävs körkort eller befullmäktigande för att framföra båten, och vissa länder har specialbestämmelser för detta.

Håll alltid din båt i gott skick och ta i beaktande slitage som följd av ålder och hårt bruk eller av missbruk. Vilken båt som helst - oberoende hur hållbar den är - kan skadas betydligt, ifall den inte används vederbörligt. Detta passar inte ihop med säkert sjömanskap. Anpassa alltid båtens fart och kurs i förhållande till vågförhållandena.

Ifall din båt är utrustad med en livräddningsflotte, läs noga igenom dess bruksanvisning. I båten borde alltid finnas relevant säkerhetsutrustning (flytvästar, säkerhetssele osv.) i enlighet med båttyp, väderleksförhållanden etc. I vissa länder är denna utrustning obligatorisk. Besättningen borde vara bekant med användandet av all säkerhetsutrustning och nödmanövrering (räddning av man över bord, bogsering etc.). Seglingsskolor och -föreningar ordnar regelbundet räddningsövningar.

Alla ombord på båten borde använda lämpligt flytplagg (räddningsväst/flytväst) då man vistas på däck.
Observera att det i vissa länder är lagstadgat att alltid använda flytplagg enligt nationella stadganden ombord på båten.

Förvara denna handbok på ett säkert ställe och ge den vidare till nästa ägare, ifall du säljer båten.

Innehållsförteckning

Förord	2
Innehållsförteckning	3
Innan du kastar loss:	4
1. Allmänt	5
2. Definitioner	5
3. Båtens grundinformation	6
4. Högsta rekommenderade antal personer	7
5. Belastning	7
6. Motorn och propellern	7
7. Förhindrandet av vatteninträngning och stabiliteten	8
8. Förebyggande av eldsvåda eller explosionsfara	9
9. Elsystem	10
10. Manöveregenskaper	11
11. Rätt användning – övriga rekommendationer och anvisningar	13
12. Garanti	15
13. Service och vinterförvaring	15
14. Målning av båten	17
15. Användning av bogrampen och lastning av båten	17
16. Swing-box	19
17. Reparationer	19
18. Tekniska data	20
Målade linjer	22
Tankritning	29
Propellertabell och monteringshöjd utombordsmotor	29
Elkrestdiagram 465	30
Elkrestdiagram 495	35
Elkrestdiagram 525	40
Elkrestdiagram 545	45
Elkrestdiagram 570	51
Elkrestdiagram 635	56
Försäkran om överensstämmelse	61

Innan du kastar loss:

Bekanta dig med denna Ägares Handbok. Kontrollera alltid åtminstone följande saker innan du kastar loss:

- ✓ **Väderleken och väderleksprognosen**
  Tag i beaktande vinden, vågorna och sikten. Är båtens konstruktionskategori, Storlek och utrustning samt befälhavarens och besättningens färdigheter tillräckliga för det vattenområde dit ni är på väg? I hård vind och i stora vågor skall luckorna vara stängda för att förhindra stänkvatten att komma in i båten.

- ✓ **Belastning**
  Överbelasta inte båten och fördela lasten rätt. Placera inte tunga föremål för högt upp, så att båtens stabilitet inte försvagas.

- ✓ **Passagerare**
  Försäkra dig om att det finns flytväst åt alla närvarande. Kom överens om uppgiftsfördelningen före avfärd.

- ✓ **Bränsle**
  Kontrollera att det finns tillräckligt med bränsle; även en reserv ifall av dåligt väder och dylikt.

- ✓ **Motorn och utrustningen**
  Kontrollera funktionen och skicket på styrningen, elapparaterna och ackumulatorn och gör de dagliga kontrollåtgärderna enligt motorns instruktionsbok. Kontrollera också båtens sjöduglighet: inga bränsle- eller vattenläckage får finnas, säkerhetsutrustningen skall vara med osv. Tilläggsanvisningar om motorn får du i motorns egen separata instruktionsbok.

- ✓ **Ventilation**
  Sköt om ventileringen av bränsleutrymmena för att minska brandfaran.

- ✓ **Säkra alla föremål**
  Kontrollera att alla föremål är placerade så, att de hålls på plats även i sjögång och hård vind.

- ✓ **Sjökort**
  Ifall du inte färdas längs en rutt som du känner väl till, försäkra dig om att det finns ombord sjökort för ett tillräckligt stort område?

- ✓ **Startmanövrerna**
  Kom överens med besättningen om vem som lossar vilken lina osv. Kontrollera att förtöjnings- och andra linor inte hamnar i propellern under avgång eller förtöjning. Kontrollera bogpropellers funktion.

1. Allmänt

Ägarens Handbokhjälper dig att lära känna din nya båts egenskaper, skötsel och service. Avsikten är inte att Ägarens handbok skall vara en fullständig serviceguide eller reparationsmanual, utan den vägleder användaren att lära sig känna den nya båtens egenskaper och att använda sin båt på ett sakligt sätt.

Det är på ägarens och befälhavarens ansvar, att båten används enligt avsedd funktion.

Skilda manualer för i båten installerad apparatur finns bifogade och på flera ställen i handboken hänvisas till dem. Du kan naturligtvis komplettera denna handbok med manualer för senare införskaffade apparater. Det finns plats för egna anteckningar i slutet av handboken.

Innan ibruktagandet

✓ **Registrering**
Enligt sjötrafiklagen skall alla minst 5,5 meter långa segel- eller motorbåtar, och alla vattenfarkoster vars motoreffekt är minst 15 kilowatt, dv. över 20 hästkrafter i Finland införas i båtregistret. Noggrannare information om registreringen får du hos Transport- och kommunikationsverket Traficom. Den registrerade båtens förare skall vara minst 15 år gammal.

✓ **Försäkringar**
Båtförsäkringen kan ersätta skadan som uppkommit till sjöss eller under transport och upptagning. Försäkra dig separat om försäkringsansvaret då båten lyfts. Försäkringen har även en indirekt effekt på säkerheten till sjöss: då ett allvarligt haveri inträffar kan man framför allt koncentrera sig på att rädda människorna. Noggrannare information om försäkringsvillkoren ger försäkringsbolagen.

✓ **Skolning**
Ingen är född fullärd och här utgör båtlivet inget undantag. Det finns gott om litteratur som behandlar båtlivet, navigationskurser arrangeras av Finlands Navigationsförbund (tel. 050 550 8827, https://suomennavigaatioliitto.com/) samt medborgar- och arbetarinstituten.

Information om båtsportsskolor ger Segling och Båtsport i Finland rf (SBF, 040 834 3407, https://spv.fi/). Dessa ger en god grund för färdigheterna, men säkerheten att manövrera båten, navigera, förtöja och ankra den fås endast genom långvarig praktisk övning. Från SBF får man även information lokala båtklubbar och deras verksamhet.

2. Definitioner

Varningar och anmärkningar i denna handbok definieras enligt följande:

OMEDELBAR FARA! Betyder att det finns ett allvarligt faromoment, som leder till död eller allvarlig skada ifall inte vederbörliga säkerhetsåtgärder vidtas.

FARA! Betyder ett potentiellt faromoment, som kan leda till död eller allvarlig skada ifall inte vederbörliga säkerhetsåtgärder vidtas.

VARNING! Betyder ett potentiellt faromoment, som kan leda till skada ifall inte vederbörliga säkerhetsåtgärder vidtas.

OBS! Betyder viktig information, som berör skaderisk på båten, dess delar eller annan egendom, men inte personfara.

I handboken har använts enheter enligt SI-systemet. I vissa fall har andra enheter tillsats inom parentes.
Ett undantag till detta är vindhastigheten, som i fritidsdirektivet är presenterat i beaufort.

3. Båtens grundinformation

Båtens noggrannare tekniska specifikation presenteras i slutet av denna Ägares Handbok i bilaga 1.

Faster -båtens grundinformation är som följande:
Tillverkare/tillverkarens representant:
Juha Snell Oy Oppipojantie 14, 04500 Kellokoski, 09 27971200

Konstruktionskategori: Din båts designklass framgår av den tekniska specifikationen
Med konstruktionskategori menas följande:

Kategori A: Båten är konstruerad att användas i förhållanden, där vindens styrka är under 10 beaufort (ca 25 m/s) och den signifikanta våghöjden motsvarande stor. De ovan beskrivna förhållanden kan man typiskt råka ut för under långa resor, till exempel under överfart av oceaner, eller vid kusten, då vinden och vågorna har ett öppet avstånd på flera hundra sjömil. Beroende på de atmosfäriska förhållandena kan vindbyarna stiga till ca 32 m/s.

Kategori B: Båten är konstruerad att användas i förhållanden, där vindens styrka är högst 8 beaufort (ca 21 m/s) och våghöjden motsvarande stor (signifikant våghöjd maximalt 4 m, se Anmärkningen nedan). Dylika förhållanden kan man råka ut för under tillräckligt långa havsfärder eller i kustfarvatten då vinden och vågorna har ett öppet avstånd på flera tiotal sjömil. De ovan beskrivna förhållanden kan man även råka ut för på insjöar som är tillräckligt stora för att utveckla ifrågavarande våghöjd. Beroende på de atmosfäriska förhållandena kan vindbyarna stiga till ca 27 m/s.

Kategori C: Båten är konstruerad att användas i förhållanden, där vindens styrka är högst 6 beaufort (ca 14 m/s) och våghöjden motsvarande stor (signifikant våghöjd maximalt 2 m, se Anmärkningen nedan). Dylika förhållanden kan man typiskt möta på öppna sjöar, i flodmynningar och i kustfarvatten under måttliga väderförhållanden. Beroende på de atmosfäriska förhållandena kan vindbyarna stiga till ca 18 m/s.

Kategori D: Båten är konstruerad att användas i förhållanden där vindens styrka är högst 4 beaufort (ca 8 m/s) och våghöjden motsvarande stor (signifikant våghöjd högst 0,3 m, de sporadiska största vågorna 0,5 m höga). Dylika förhållanden kan man typiskt möta i skyddade insjövatten och i kustfarvatten i bra väder. Beroende på de atmosfäriska förhållandena kan vindbyarna stiga till ca 12 m/s.

Anmärkning: Den signifikanta våghöjden är medeltalet av höjden på vågorna som hör till den högsta tredjedelen av alla vågor, vilket i stort sätt motsvarar den våghöjd en erfaren observatör uppskattar. Vissa enstaka vågor är dubbelt högre än dessa.

Huvudmått och kapaciteter:
Båtens noggrannare uppgifter såsom längd, bredd, djupgående, lättvikt, totalvikt osv. samt tankkapaciteter finns presenterade i den tekniska specifikationen.

Tillverkarens skylt:
I tillverkarens skylt som är fäst på båten (Bild 1) är en del av de förutnämnda uppgifterna givna. Kompletterande uppgifter är givna på vederbörliga punkter i denna handbok.

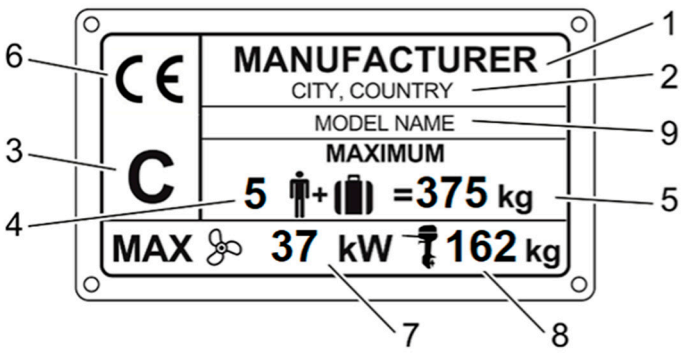

Bild 1.
Informationen i tillverkarens skylt:
(OBS. skylten är ett exempel):
1. tillverkarens namn **2.** tillverkarens/tillverkarens representants kontaktuppgifter **3.** båtens konstruktionskategori **4.** största personantal **5.** största rekommenderade belastning (kg) **6.** CE-märke **7.** Utombordarens/utombordarnas största effekt (kW) **8.** Utombordarens/Utombordarnas största vikt (kg) **9.** Båtens modellmärkning

4. Högsta rekommenderade antal personer

Båtens högsta rekommenderade antal personer ombord finner du i Tekniska data. Sittplatserna avsedda för dem är belägna på platser enligt bild.

VARNING! **Överskrid inte det högsta rekommenderade antalet personer ombord.**

Oberoende av antalet personer ombord får personernas och utrustningens totalvikt aldrig överstiga den största rekommenderade belastningen
(se punkt 5 ”Belastning”). Använd alltid sätena eller sittplatserna i båten.

5. Belastning

Den största rekommenderade belastningen för Faster-båten i tillverkarens skylt och i tekniska data.
Till denna medräknas följande vikter:

a) den totala vikten av personerna i båten (en vuxen person antas väga 75 kg och ett barn 37,5 kg)

b) vikten på den personliga utrustningen, övrig lös utrustning, proviant och andra förråd, lasten (t.ex. hobbyutrustning), räddningsflotte samt vätskor i bärbara tankar (vatten, bränsle osv.)

Faster -båtens största rekommenderade belastning inberäknat vätskor i fasta tankar (vatten, bränsle, avfallsvatten osv., tankarna fyllda till 95 %) är i tekniska data.

Den största rekommenderade belastning inkluderar endast ovan nämnda viktkomponenter.
Den tomma båtens vikt och båtens lättvikt anges i tekniska data.

VARNING! **Överskrid aldrig den största rekommenderade lasten då du lastar båten.**

Lasta båten alltid omsorgsfullt och fördela lasten ändamålsenligt så, att konstruktionstrimmet bibehålls (ungefär rät köl). Undvik att placera tung vikt högt upp.

6. Motorn och propellern

Faster -båtens högsta rekommenderade motoreffekt anges i tekniska data. Den högsta rekommenderade vikten på motorn anges i tekniska data.

Vid val av propeller, följ motortillverkarens instruktioner. Måtten på originalmotorns normalpropeller hittar du i en separat propellertabell.

Kontrollera innan avfärd att bränslet räcker och de dagliga åtgärderna som omnämns i motorns separata manual. Gör eller låt göra service och andra underhållsåtgärder enlig motorns manual.

Med motorn skall man använda en fjärrkontroll, som har en startspärr då växeln är inkopplad.

Då motorn startas manuellt skall man följa direktiven i motorns separata manual.

7. Förhindrandet av vatteninträngning och stabiliteten

✓ **Allmänt**
Förhindrandet av vatteninträngning och båtens stabilitet baserar sig på tekniska databelastningssituationer, som beskrivs i tekniska data.

✓ **Öppningar i skrovet och däcket**
Genomföringarnas placering presenteras i tekniska data.
Vi rekommenderar att stänga genomföringarnas ventiler (med undantag för uteutrymmen eller genomföringar i regnvattendränerande sittbrunnar) då båten lämnas ensam.

En regnvattendränerande sittbrunn har 2 st. länsöppningar. Dessa är menade att stängas då båten är fullastad för att förhindra vattenintrång. I andra fall skall länsöppningarna vara öppna. I modellera Faster 635 dräneringsutloppen stängs inte med separata pluggar.

OBS! När du placerar ut sittlådor och annan utrustning bör du se till att man ändå enkelt kan komma åt dräneringsutloppen.

Dräneringsutloppen från vissa stuvutrymmen leder till båtens kölsvin. Av denna orsak måste locken till stuvutrymmena hållas stängda under körning och när du lämnar din båt. Locken till stuvutrymmena är regn- och stänkvattentäta. Om du använder rikligt med vatten när du tvättar båten, är det skäl att avlägsna allt vatten som kan ha samlats i båtens kölsvin genast efter tvätt.

✓ **Länspumparna och tömning**
En länspumpa är monterade i Faster-båten, placerade på ställen som framgår av den Tekniska specifikationen. Länspumpens placering anges även i den Tekniska specifikationen.

Kontrollera med jämna mellanrum att det inte finns skräp i ändorna på sugslangarna.

Det är på ägarens ansvar, att det i båten finns minst ett i den fastsatt redskap som lämpar sig för tömning. Observera, att länspumparnas kapacitet inte är planerad att räck till för att avvärja en läck vid t.ex. en grundstötningssituation.

VARNING! Länspumpsystemet är inte planerat att behärska ett läckage som förorsakats av grundstötning eller annan skada.

OBS! Kontrollera med jämna mellanrum att alla länspumpar fungerar.
Avlägsna skräp från sugöppningarna. Håll ventilen i det vattentäta skottet i för- och akterpiken stängd och öppna den endast för att låta vatten rinna ut i slaget.

✓ **Stabilitet och flytbarhet**
På Faster har man strävat till god stabilitet genom att placera stora tyngder nere och hålla sittbrunnen och andra öppna däcksutrymmen relativt små. Kom ändå ihåg, att brytande vågor alltid utgör en allvarlig fara för stabiliteten.

Beakta att stabiliteten på Er båt försämras av vilken som helst tyngd som är högt placerad. Alla förändringar i placeringen av vikterna (t.ex. tillsättande av ett fisketorn, en radare eller byte av motor osv.) kan inverka betydligt på din båts stabilitet, trim och prestanda. Ta kontakt med båttillverkaren om du planerar att göra sådana ändringar.

Vattenmängden i slaget bör hållas minimal. I hårt väder bör luckor, fack och dörrar hållas stängda för att minimera risken för att de fylls med vatten.

Ta i beaktande att stabiliteten kan försämras under bogsering eller då tunga föremål lyfts med hjälp av dävertar eller bommar.

En del av Faster-båtar (inte Faster 635) är utrustade med flytkroppar, med vars hjälp båten bär personerna ombord trots att båten skulle vara fylld med vatten. För att få reda på vilka modeller som har flytanordningar, se den tekniska specifikationen. Den anger också vilket material flytanordningarna är tillverkade av.



Följande öppningar är märkta med texten ”vattentät lucka – håll stängd under gång”, och man bör sköta om att denna varning följs. Sådana öppningar är bogluckorna 545 och 635.

✓ **Grundstötning**
Ifall du kör på grund kontrollera omedelbart, om skadan har förorsakat en läcka.
Kontrollera speciellt kölområdet, genomföringarna, akterspegeln och propellerområdet.

Om du upptäcker ett betydande läckage, kalla på hjälp. Försök täppa till läckan om det är möjligt.
Om det inte i konstruktionen uppstått ett läckage, förflytta dig försiktigt till närmaste hamn och kontrollera eller låt kontrollera skadorna som uppstått i båtens konstruktion.

Tag kontakt med ditt försäkringsbolag och se till att skadorna repareras möjligast fort.

8. Förebyggande av eldsvåda eller explosionsfara

✓ **Allmänt**
Iaktta allmän försiktighet då du hanterar eldfarliga ämnen och öppen eld.

✓ **Motorerna**
Försäkra dig om att kylvattnet strömmar som det skall efter att motorn startats.

Stäng motorn, spisen, värmaren och förstås släck cigarretterna före du börjar tanka.
Använd inte kopplingar eller apparater som kan förorsaka gnistor.

Om båten har en fast bränsletank, finns bränslepåfyllningsöppningen (⛽) på styrbords sida av båten bredvid det bakre stuvutrymmet.

Använd inte plasttratt då du tankar på en bensinstation, eftersom den förhindrar urladdningen av den statiska elektriciteten mellan påfyllningspistolen och -beslaget. Kontrollera efter att tanken är påfylld (se tankens volym i tekniska data) att inget bränsle har läckt ut i slaget eller maskinutrymmet och tvätta genast bort bränsle som spillts.

Förvara inte reservkanistrar i oventilerade utrymmen eller löst, och utrustning som innehåller bensin skall inte bevaras på ställen som de inte är avsedda för.

Kontrollera årligen att bränsleslangarna inte är slitna vid genomföringarna.

✓ **Andra system som förbrukar bränsle**

Stäng motorn, spisen, värmaren och förstås släck cigarretterna före Ni börjar tanka. Använd inte kopplingar eller apparater som kan förorsaka gnistor. Tvätta genast bort bränsle som eventuellt spillts.
Då du använder värmaren eller spisen försäkra dig om att det inte i närheten av lågan eller andra heta områden finns antändbart material. Notera varningsdekalen om tillräcklig vädring intill förbränningsapparaten.

VARNING! Förbränningsapparater med öppen låga förbrukar syret i hytten och släpper ut förbränningsprodukter i båten. Otillräcklig tillgång till syre kan förorsaka kvävning. Vädring är nödvändig då apparaten används. Öppna de nämnda vädringsluckorna då förbränningsapparaterna är i användning. Använd inte spisen eller ugnen för att värma upp hytten. Täpp aldrig till vädringsöppningarna. (Båttillverkaren bör inkludera information om vädringsluckornas typ och deras placering i boendeutrymmen där det finns förbrännings- eller gasapparater).

VARNING! Försäkra dig om att spisens/värmarens ventilationsöppningar och avgasrör inte är täppta då ni använder apparaten. Komponenterna i spisens/värmarens avgasrör kan vara heta under användning och genast därefter.

Rekommendation om förvaring av reservbränsle: håll reservbränslet i en behållare som är tillverkad i korrosionsfritt material och håll mängden bränsle så liten som möjligt. Reservbränslet skall förvaras utanför boendeutrymmena i en plats, där temperaturen inte får överstiga 60 °C.

✓ **Brandbekämpning**
Faster – båten skall, då den används, vara utrustad med handsläckare.
I den tekniska specifikationen kan du se var handbrandsläckaren finns.
För brandsläckaren gäller vissa minimikrav, som anges i den tekniska specifikationen.

Handsläckarna skall servas årligen. Över tio år gamla släckare godkänns ej utan ny provtryckning av tryckkärlet. Ifall handsläckarna byts ut t.ex. på grund av att användningstiden överskridits, utlösning eller annat tekniskt skäl, skall man ersätta dem med apparater som har minst lika bra släckningskapacitet.

Försäkra dig om, att eldsläckningsutrustningen är i användbart skick och lätt tillgänglig även då båten är lastad. Informera alla besättningsmedlemmar om var brandsläckningsutrustningen finns och hur den fungerar.

Det är på ägarens/användarens ansvar att försäkra sig om, att eldsläckningsutrustningen är i användbart skick och lätt tillgänglig även då båten är lastad.

Håll slaget rent och kontrollera regelbundet befintligheten av eventuella bränsle- och gasångor och bränsleläckage.

Utgångsluckorna, förutom huvudöppningens dörrar eller luckor, är försedda med instruktionsskyltar.

Kom ihåg att aldrig:

- blockera gångarna till utgångsöppningarna och luckorna
- förhindra åtkomligheten till säkerhetsutrustningen, t.ex. till bränsleventilerna, gasventilerna eller elsystemets brytare
- förhindra åtkomligheten till handsläckare belägna i skåp
- lämna båten oövervakad, då spisen eller värmare är i bruk
- göra ändringar i något av båtens system (speciellt el-, bränsle- eller gassystem) eller låta en obehörig person göra ändringar i något av båtens system
- fylla på någon bränslebehållare eller byta gasflaska då i fråga varande apparat är igång eller kok- eller värmeapparaten är i bruk
- röka då du handskas med bränsle eller gas.

9. Elsystem

Båtens elsystem presenteras i en skild bilaga. Huvudströmbrytarens och säkringarnas placering och funktion presenteras i Tekniska specifikationen.

I Faster-båten har sk. automatsäkringar använts, som kan inkopplas på nytt efter överbelastning genom att trycka upp tillbaka vippbrytaren som gått i nere-läge.

Ändra inte på säkringarnas amperetal, och montera inga komponenter med vilka strömkretsens nominella strömstyrka överskrids.

Stäng av strömmen från huvudströmbrytaren då du lämnar båten för en längre tid. Stäng även av strömmen ifall ni gör elinstallationer.

Ifall du tar lös eller kopplar in ackumulatorer, var aktsamma med att inte röra ackumulatorns båda poler eller en metallbåts skrov samtidigt med metallföremål.

Ladda ackumulatorerna bara med ackumulatorladdare som är installerad i båten eller med annan laddare med motsvarande effekt. Laddning med för hög ström kan orsaka explosionsfara. Sköt om att ackumulatorfacket vädras obehindrat.

Om din Faster-båt är utrustad med landströmssystem, Notera vid användning av systemet speciellt följande:
- ✓ Systemet bör kontrolleras minst vart annat år.
- ✓ Landströmkabeln bör tas lös då systemet inte är i användning.
- ✓ De installerade elapparaternas metallkåpor bör kopplas till båtens skyddsjord (grön eller gulgrön ledare). Använd skyddsisolerade eller skyddsjordade elapparater.
- ✓ Ifall den omvända polaritetens detektor tänds (om installerad), använd inte elsystemet. Reparera polaritetfelet innan du kopplar båtens elsystem.

VARNING! Rör ej vid ett växelströmssystem som har spänning.

VARNING! Låt inte landströmkabelns ända hänga i vattnet. Följden kan vara ett elektricitetsfält, som kan orsaka personskada eller död för en person som simmar i närheten.

VARNING! Simma ej i närheten av båten då landströmmen är påkopplad. En felaktig strömkabel kan orsaka fara för elstöt.

VARNING! **För att undvika elstöt och brandfara:**

- Stäng av landströmmen då du kopplar på/tar lös landströmkabeln.
- Koppla landströmskabeln först i båten och först sedan i elnätet.
- Ifall den omvända polaritetens detektor tänds (om installerad), stäng omedelbart elsystemet.
- Ta lös landströmskabeln först från elnätet och först sedan från båten.
- Fäst landströmskabelns kopplingskontakt ordentligt i båten.
- Ändra inte på landströmskabelns kopplingskontakter, använd bara kopplingar som passar ihop.

OBS! Stäng aldrig av strömmen från huvudbrytaren då motorn är i gång.

OBS! Använd ej metallbåtens skrov som ledare.

Ändra inte på båtens elsystem eller ritningar som har att göra med detta; vid förändringar och service bör en sakkunnig båtelltekniker anlitas.

10. Manöveregenskaper

Bekanta er först med båtens egenskaper i långsam fart. Öva hamnmanövrarna där det finns lämpligt med utrymme. Lär en användning av bogpropellern i olika vindförhållanden.

✓ **Körande i hög hastighet**
Båtens största motoreffekt anges i tekniska data.
Använd ej båten, ifall motoreffekten är större än den effekt som är märkt på tillverkarens skylt.

Grundreglerna för inställningen av motorns trimvinkel är följande:
- ”Fören ner” ställning då båten lyfts i plan.
- Då båten är i plan och ifall vågorna är små, lyfts fören upp tills båten börjar galoppera eller tills propellern förlorar sitt grepp. Från detta sänks fören ner en aning så, att körandet känns stabilt. Med hjälp av loggen kan trimvinkeln optimeras.
- Vid körning i motsjö justeras fören neråt, varvid gången blir mjukare. Vid körning i medsjö lyfts fören uppåt, så den inte dyker.
- Tilläggsinformation även i motorns instruktionsbok.

Utombordsmotorn installeras vanligtvis på akterspegelns lägsta höjdnivå. Se den separata propellertabellen för den höjdnivå som utombordsmotorn skall installeras på.

VARNING! Justera trimvinkeln i höga hastigheter försiktigt - justeringen ändrar drastiskt båtens beteende. Kör inte med fören för lågt nere, båten kan vända överraskande.

Kör ej båten i hög hastighet då motorns trimvinkel är negativ (fören nere). Båten kan kränga åt sidan och instabilitet kan förekomma i girar. Båten kan kränga åt sidan och instabilitet kan förekomma i girar.

Med hjälp av **trimplanen** kan båtens körläge justeras på ett mångsidigt sätt. Grundreglerna är följande:
- ”Fören ner”-ställning i halvplanande hastigheter.
- Då båten är ligger i plan och ifall vågorna är små, lyft långsamt fören och följ med på loggen hur länge hastigheten stiger.
- Vid körning i motsjö justeras fören neråt, varvid gången blir mjukare. Vid körning i medsjö lyfts fören uppåt, så den inte dyker.
- Genom att justera trimplanen kan man få båten att gå helt upprätt i sidovind.

VARNING! Justera trimplanen försiktigt i höga hastigheter - de ändrar drastiskt på båtens beteende. Kör inte med fören för lågt nere, båten kan vända överraskande.

VARNING! Om er båts manövrerbarhet vid höga hastigheter har försämrats, framgår detta av den tekniska specifikationen. Båten är också försedd med en varningsdekal. Snabba svängar kan leda till att kontrollen förloras. Sänk hastigheten före branta girar åt endera hållet.

VARNING! Vågor försämrar styrförmågan och kränger båten.
Ta detta i beaktande genom att sänka hastigheten då vågorna blir större.

Lär dig sjöfartsreglerna (t.ex. med hjälp av publikationen ”Regler för sjötrafiken” som utges av Edita) och följ dessa instruktioner och COLREG:s (internationella regler för att undvika kollisioner till sjöss) krav. Navigera omsorgsfullt och använd nya eller uppdaterade sjökort.

Anpassa alltid din hastighet till förhållandena och omgivningen. Ta i beaktande:
- Sjögången (fråga även passagerarnas åsikt om lämplig hastighet).
- Ert egna aktervågor (som är störst då båten lyfts i plan, minst i deplacementsfart, dvs. under 6 knop). Följ förbud mot att förorsaka vågor. Sänk hastigheten och minska på aktersvallet för artighetens skull, samt för Er egen och andras säkerhets skull.
- Sikten (öar, regn, motsol).
- Ruttkännedom (den nödvändiga tiden för navigering).
- Ruttens trängsel (andra sjöfarare, buller och svallvågor i stränderna).
- Tillräckligt utrymme för att stanna och manövrera för att undvika kollisioner.

✓ **Att starta motorn**
Kontrollera att växeln är i friläge före motorn startas enligt anvisningarna på skylten som är fäst framför förarplatsen. Annars kan en plötslig och snabb start vara farlig för personer i båten.

Med motorn som är installerad i båten skall man använda fjärreglage som hindrar att motorn startas med växeln inkopplad. Fäst nödbrytarens snodd i din hand eller fot genast efter att du lossat förtöjningslinorna. Läs noggrannare instruktioner ur motorhandboken.

Det är speciellt viktigt att båten stannar då du kör ensam, ifall du av någon anledning faller i vattnet eller faller omkull i båten. Kom dock ihåg att ta lös snodden från handen före landningsmanövrerna.

FARA! En roterande propeller är livsfarlig för en simmare eller en person som fallit över bord. Använd en nödbrytare och stäng av motorn, då en simmare eller vattenskidare stiger från vattnet ombord på båten.

Det är möjligt att nödstarta motorn för hand. Följ separata anvisningar i motorns manual.

✓ **Sikten från förarplatsen**
Att köra är lätt i vackert och lugnt väder, bara Ni håller tillräcklig utkik, vilket också COLREG:s regler förutsätter. Se alltid till att sikten från förarplatsen är möjligast god och det är möjligt att hålla utkik även då sikten är momentant begränsad. I höga hastigheter är detta speciellt viktigt.

✓ Placera passagerarna, lasten, utrustningen, vindrutornas gardiner osv. så att synfältet inte begränsas.
✓ Kör inte kontinuerligt med båten i halvplan då fören lyfter och försvårar sikten.
✓ Justera båtens gångläge med trimplanen och motorns trimvinkel (power-trim) så, att förens höjd inte försämrar sikten.
✓ Vid dålig sikt (regn, mörker, dimma, vågor eller stänk) öppna takluckan och håll utkik den vägen.
✓ Använd vindrutetorkarna vid behov.
✓ Kom ihåg att också titta akterut, speciellt i skeppsfarleder.

Använd vederbörliga navigationsljus efter mörkrets inbrott eller vid dålig sikt (t.ex. dimma). Släck innebelysningen ifall den, direkt eller indirekt, försämrar sikten.

11. Rätt användning – övriga rekommendationer och anvisningar

✓ **Förhindrande av man över bord och förfarande för att komma ombord igen**
Båtens arbetsdäck är utmärkta med linjering i tekniska data på bild.
På andra områden, t.ex. förarhyttens tak, bör ingen vistas eller gå under gång.

En person som fallit över bord har lättast att komma ombord i lugnt väder med hjälp av räddningsstegen på akterspegeln/badplattformen. Stegen kan också dras ner från vattnet.

Båtens räcken är avsedda för att hålla fast i. De får inte vara försedda med så mycket utrustning, att det blir svårt eller omöjligt att greppa dem för hand. Utrustning som fästs på räcken kan försvaga deras förankringar.

✓ **Fastsättning av lös utrustning**
Fäst all lös utrustning såsom t.ex. ankare stadigt på plats innan du kastar loss.

✓ **Beaktande av miljön**
Den finska skärgården och insjöarna är unika och bevarandet av naturen i dessa områden är en hedersfråga också för båtfararen. Undvik alltså:
- att släppa bränsle- eller oljeläckage och avfallsvatten i sjön
- att lämna skräp eller avfall på stränder eller i sjön
- att släppa ut tvättmedel eller lösningar i sjön
- att föra oljud både på sjön och i hamnarna
- att åstadkomma svallvågor speciellt på smala ställen och i grunt vatten

Inom Östersjön får ej septiktankens innehåll släppas ut i sjön i närheten av stränderna.
Använd alltså sugtömningsstationer för att tömma septiktanken.

Ta också i beaktan andra lokala miljölagar och reglementen. Bekanta Er med internationella regler om att förhindra förorenande av haven (MARPOL) och respektera dessa så mycket som möjligt. Sköt om avgassystemets skick och gör inte förändringar på det som kan öka bullret i omgivningen.

✓ **Ankring, förtöjning och bogsering**
Förtöj alltid din båt omsorgsfullt även på skyddade platser, eftersom förhållandena kan ändra snabbt. Förtöjningslinorna skall helst vara försedda med fjädrar för att dämpa knyckar. Använd tillräckligt stora fendertar för att förhindra att båten skavas. Se fästpunkterna i bild 9.

Förtöjnings-, bogserings- och förankringslinornas brotthållfasthet bör vara högst 80 % av hållfastheten för ifrågavarande fästpunkt. Fästpunkternas hållfasthet framgår av tekniska data.

Det är på ägarens/användarens ansvar att försäkra sig om, att förtöjnings-, bogserings- och ankarlinorna och ankare lämpar sig för båtens bruk, och att linornas och kättingarnas brotthållfasthet inte överstiger 80 % av motsvarande fästpunkters hållbarhet. Ägaren skall också uppskatta vilka åtgärder är nödvändiga för att säkra bogseringslinan fastsättning.

Då du tar i land i naturhamnar, kontrollera med t.ex. en lodlina att vattendjupet är tillräckligt och **lägg ankaret tillräckligt långt från stranden.** Måttligt fäste uppnås då linan är 4-5 gånger längre än vattendjupet.

VARNING! Försök inte stoppa upp båten för hand och sätt inte din hand eller fot mellan båten och bryggan, stranden eller en annan båt. Öva att ta i land i bra förhållanden och använd motorkraft med måtta men målmedvetet.

OBS! Ta i beaktande att vinden kan vända, vattenytan kan stiga eller sjunka, svallvågor osv. då du förtöjer din båt. Tilläggsinstruktioner fås från bl.a. försäkringsbolag.

Använd en tillräckligt stark, flytande lina då du bogserar en annan båt. Påbörja bogserandet försiktigt, undvik knyckar, och överbelasta inte motorn. Ifall Ni bogserar en liten jolle, justera bogseringsrepets längd så, att jollen rider på svallvågens utförsbacke. Dra jollen nära akterspegeln på smala ställen och i hög sjö för att minska slingrande. Fäst utrustningen i jollen väl i fall av att jollen skulle kapsejsa. Täck jollen så att inte vatten skvättar in från vågor då du rör dig på öppna vatten.

Ifall du bogserar, eller ifall din båt måste bogseras, fäst bogseringslinan i fästpunkterna i fästpunkterna enligt bild 9.

VARNING! Använd alltid låg hastighet då du bogserar eller din båt blir bogserad. Överskrid då in en deplacementbåts skrovfart.

VARNING! Bogseringslinan är utsatt för stor spänning. Ifall den brister, kan den ända som gått av ha en hastighet som är livsfarlig. Använd alltid en tillräckligt grov lina och vistas aldrig i linje med förlängningen av repet.

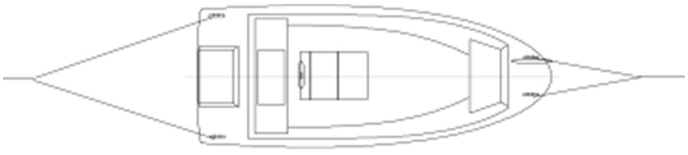

Bild 9. Förtöjningspunkternas läge under bogsering, ankring och förtöjning

Om de i båten installerade fästpunkterna inte är tillverkade i metall, skall deras begränsade användningsålder beaktas. De skall bytas ut då man ser tecken på slitage, synliga sprickor eller permanenta formförändringar på dem. Beakta, att svarta material är mindrekänsliga för UV-strålning än ljusa.

✓ **Trailertransport**
Båtens kalkylerade vikt vid trailertransport är markerad i de tekniska data. Då Ni lyfter Faster på trailern försäkra Er om att trailern passar för Er båt: att tillräckligt med stöd finns för att minska på punktlasterna, att bärkraften är tillräcklig för båten, dess motor och utrustning osv. Släpvagnens högsta tillåtna totalvikt framgår ur bilens registerutdrag.

Töm överloppslast och slagvatten från båten före båten lyfts på trailern. Justera trailerns sidostöd så, att kölstöden bär största delen av båtens vikt. Surra fast båten i trailern ordentligt före själva transporten. Kontrollera i motorns handbok vilka instruktioner där ges för trailertransport.

OBS! Trailern bör vara lindrigt framtung. Försäkra dig om att båten är fastspänd tillräckligt stadigt i trailern och att båtens vikt fördelas jämnt på stöden. Ifall båten gungar under transporten, kan den slå mot ett enskilt stöd, varvid skrovet kan skadas.

✓ **Användning av båtslip**
Din Faster-båt är konstruerad för att uppbevaras horisontellt. Om du förvarar båten med stor lutning på slipen, fyll då inte bränsletanken helt. Bränsle som runnit in i flämtventilröret kan till följd av värmeexpansion stiga upp genom bränslepåfyllningsöppningen och rinna ut i motorbrunnen.

✓ **Användning av madrasser och stoppning**
Stoppade säten, sittdynor och ryggstöd som finns i båten som standard eller tillval kan dra i sig vatten. Sätena bör därför skyddas med vattentäta överdrag och de löstagbara dynorna sättas i skydd för eventuellt regn när du lämnar båten.

12. Garanti

Båtens skrov har 5 års garanti. Den utrustning och de komponenter som installeras på båten i båtbyggeriet omfattas av en enhetsspecifik garanti som utfärdats av utrustningsleverantörerna. Mer detaljerade garantivillkor erhålles från återförsäljaren.

I garantifrågor, vänligen kontakta försäljaren.

13. Service och vinterförvaring

Bekanta dig med serviceåtgärderna som presenteras i motorns egen manual. Gör den själv noggrant eller överlämna dem åt ett befullmäktigat serviceföretag. Andra objekt som kräver regelbunden service är:
✓ styr- och manöveranordningar
✓ trimmplanen
✓ länspumpen
✓ värmaren
✓ kylskåpet
✓ eldsläckaren
✓ kapellet

Utför servicen av dessa enligt separata anvisningar och manualer.

✓ **Åtgärder före vinteruppläggningen**
Töm kylarvätskan ur motorn enligt instruktioner i motormanualen ifall köld är att vänta.

Lyft upp din båt på land i god tid före isläggningen. Din båt är ej dimensionerad för körning eller förvaring i isförhållanden.

Följande åtgärder lönar sig oftast att göra innan lyftet:
- Preliminär tvätt av båten.
- Tömning av slagvattnet och överlopps saker. Lämna dock säkerhetsutrustningen, som t.ex. släckaren, i båten.

✓ **Tvätt och rengöring**
Håll båten ren och snygg. Detta ökar på trivseln och säkerheten samt båtens återförsäljningspris.

Tvättning räcker oftast för att behandla båtens aluminiumdelar. Använd inte lösningsmedel eller syror, eftersom de kan skada de material som används på båten.

Inget fuktkänsligt material bör förvaras i båtens förvaringsutrymme. Förvaringsutrymmena ventileras inte tillräckligt effektivt, t.ex. för att avdunsta fukten i textilierna. När du lämnar båten rekommenderar vi därför att ni tar med er alla flytvästar, båtdräkter och extra rep, liksom allt annat material som absorberar fukt.

Tvätta bottnen omedelbart efter att båten lyfts upp. Sjögräs och slem lossnar lättare då de inte ännu hunnit torka.

✓ **Vinterförvaring och service**
Utför vinterservice för motorn och andra apparater enligt separata egna manualer. Ifall din båt förvaras ute eller i fuktigt utrymme, töm textiler och annan utrustning som kan mögla eller frätas av fukten ur båten. Linor bör tvättas i sött vatten och slitna linor bör ersättas med nya.

Lämna dräneringshålen öppna.

Allt vatten som kan samlas i kölsvinet ska dräneras genom dräneringshålet i akterspegeln. Samtidigt kan du kontrollera skruvtätningens skick. Använd inte för mycket kraft när du klämmer fast proppen. Proppen kan skadas. Vanligtvis räcker det med en stadig åtdragning för hand.

Även elektriska instrument skyddas bäst mot både oxidering och tjuvar genom att ta lös dem och förvara dem inomhus under vintern. Ta lös ackumulatorerna, för dem till ett varmt och torrt ställe och ladda dem minst två gånger under vintern. Spraya elsystemets kopplingar med för ändamålet avsett fukt- och korrosionsstoppande medel.

Täck båten så, att inte snö samlas inne i båten. Se ändå till att vädringen är tillräcklig. Snö samlas vanligtvis inte på presenningen, ifall åsvinkeln är högst 90°.

OBS! Presenningen eller dess fästlinor får inte direkt röra vid båtens yta, för då de fladdrar eller rör på sig sliter de på aluminiumytan.

✓ **Åtgärder före sjösättningen**
För att stoppa snäckor och växtlighet att fastna på båtbottnen på havsområden bör antifouling-färg användas. Bottnens och speciellt propellerns nedsmutsning ökar bränsleförbrukningen avsevärt. Ifall båten ändå förvaras vid en åmynning eller på Bottenhavet, eller ifall den lyfts upp från vattnet med minst ca 2 veckors mellanrum, eller om man tvättar bottnen på annat sätt, behövs vanligtvis ingen antifouling-färg användas. Följ färgtillverkarens instruktioner noggrant då du målar. Ifall du slipar gammal antifouling-färg, kom ihåg att slipdammet eller -slammet är giftigt.

På insjöområden behövs ingen antifouling-färg och vi rekommenderar att sådan inte används.

OBS! Måla ej anoderna, loggivaren eller kolvarna på trimplanens hydraulcylindrar. Använd inte färger som innehåller koppar på aluminiumdelar, följ färgtillverkarens instruktioner.

Utför de nödvändiga serviceåtgärderna för motorn i enlighet med den separata manualen.
Kontrollera att elektriska apparater fungerar och ta bort oxidation från säkringar etc.
Efter sjösättning av båten, ta med er säkerhetsutrustningen till båten innan ni ger er ut.

14. Målning av båten

Det är inte nödvändigt att måla båtbotten och det är inte heller något vi rekommenderar.
Regelbunden borstrengöring är tillräckligt för att hålla botten ren från växtlighet.

Ifall du ändå beslutar dig för att måla botten på din båt bör du säkerställa att färgen lämpar sig för aluminiumbåtar. Dessutom bör du följa målningsanvisningarna noggrant. Färger som innehåller koppar ska inte användas alls även om färgtillverkaren uppger att den passar för aluminiumbåtar. Kontrollera även om det finns några regionala begränsningar för användning av bottenfärg till båtar innan du börjar måla.

OBS! Använd inte färger som innehåller koppar på aluminiumdelar, följ färgtillverkarens instruktioner.

OBS! Färgerna kan orsaka kraftig korrosion av aluminiumet.
Båtens femårsgaranti täcker inte eventuella korrosionsproblem till följd av skrov som målats.

15. Användning av bogrampen och lastning av båten

Bogrampen är praktisk vid transport av större laster eller även vid dykning. Observera dock, säker användning av luckan. Vi rekommenderar inte lastning vid starka sjögång, hård vind eller i strömmande vatten. Se alltid till att båten håller sig på plats vid lastning. Du ska alltid fördela lasten jämnt i båten. En båt med vikten i fören är en säkerhetsrisk på grund av dess oförutsägbara beteende.

FARA! Bogrampen måste alltid vara stängd och säkrad med säkerhetsspärrar under körning.
När bogrampen är stängd får man aldrig förlita sig enbart på lyftanordningen utan säkring.
Om bogrampen öppnas under körning är risken mycket stor att båten tar in vatten, konstruktionen skadas och människors liv är i fara.

VARNING! Du ska alltid fördela lasten jämnt i båten. Båten ska aldrig ha mest vikt i fören.
En ojämnt lastad båt kan bete sig oförutsägbart.

VARNING! Det föreligger klämrisk mellan bogrampen och skrovet. Den som manövrerar bogrampen måste alltid försäkra sig om att det inte finns någonting mellan bogrampen och båtens skrov när rampen stängs.

✓ **Elektrisk vinschmanövrerad boglucka**
Kontrollomkopplaren för bogrampen finns på konsolen på kontrollpanelen.

Bogrampens vinsch har en gränslägesbrytare, som stoppar vinschen när luckan är stängd. Systemet har även en automatsäkring som bryter strömförsörjningen om vinschen skulle överbelastas. Om så sker bör säkringen återaktiveras genom att man trycker ner säkringens gummiskydd på styrpulpeten. Om säkringen löser ut upprepade gånger, trots att rampen inte är ordentligt stängd, bör du kontrollera så att det inte finns skräp, stenar eller annat i gångjärnen eller tätningen.

När bogrampen sänks ner kan det hända att lyftlinan börja matas tillbaka in, om man fortsätter använda vinschen, trots att rampen redan är helt nerfälld. Om vinschen rullas tillbaka i fel riktning hela vägen upp, stänger gränslägesbrytaren av strömmen till vinschen och kan inte längre öppnas från strömbrytaren. I så fall måste vinschvajern lossas från utlösningsspaken på vinschen. Håll spärrarna på bogporten stängda när du öppnar spaken. När du har släppt vinschlinan öppnar du spärrarna och sänker ner bogluckan på ett kontrollerat sätt. Frigöringsspaken finns på den vänstra sidan av fören på båten bakom inspektionsluckan (bilden nedan till vänster).

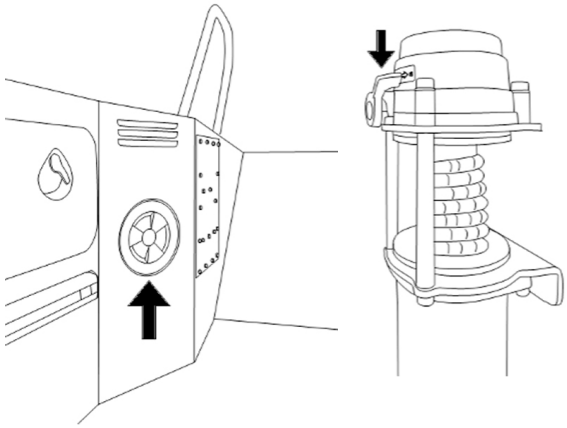

Frigöringsspaken är högst upp på vinschen. Spaken frigör aggregatet när det skjuts framåt till OUT-läge. När bogluckans rep frigörs, sätt tillbaka spaken i IN-läget. Därefter kan vinschen rullas upp från bogportens manöverbrytare (obs: rulla upp repet åt rätt håll). Frigöringsspaken är högst upp på vinschen (bilden nedan till höger). Spaken frigör aggregatet när det skjuts framåt till OUT-läge. När bogluckans rep frigörs, sätt tillbaka spaken i IN-läget. Därefter kan vinschen rullas upp från bogportens manöverbrytare (obs: rulla upp repet åt rätt håll).

Skicket på bogrampens lyftlina bör kontrolleras i början av båtsäsongen innan båten tas i bruk, sedan minst en gång under båtsäsongen och en gång till i slutet av säsongen i samband med att båten tas upp. Om bogrampen används mycket ofta är det skäl kontrollera linan till och med oftare. Om slitage upptäcks på linan bör den bytas ut mot en ny.

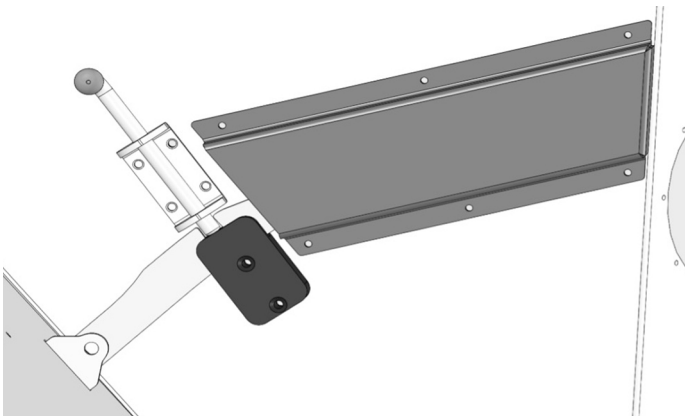

Att bogluckan måste sänkas med stödvajrarna eller stödjas mot en stadig plattform, innan man kliver in i den. Vajrarnas maximala lastkapacitet är 1 person. Stödd på ett stadigt underlag kan bogluckan belastas med en maximal belastning på 200 kg. Se till att luckan inte vilar på något vasst, t.ex. en sten.

✓ **Boglucka som fungerar med en karmotor**
Den med en linjärmotor drivna bogrampen används antingen via manöverbrytaren på pulpeten eller med den medföljande fjärrkontrollen. Linjärmotorn fungerar i båda riktningarna och stannar i det läge där manövreringen avslutas. Bogrampen som är utrustad med linjärmotor har ett låssystem som ska användas i alla situationer. Kuggstången har urtag för både stängt och öppet läge. En fjäderbelastad spärr låser bogrampen i önskat läge. Bogrampen ska alltid vara i uppfällt läge och låst under färd. I kuggstången finns ett låsläge i vilket den fjäderbelastade spärren går i ingrepp.

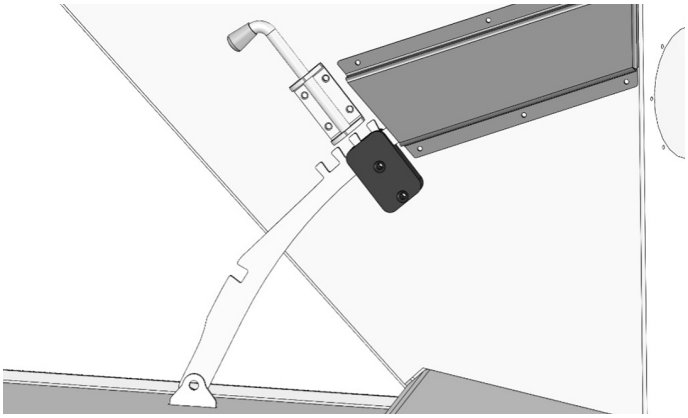

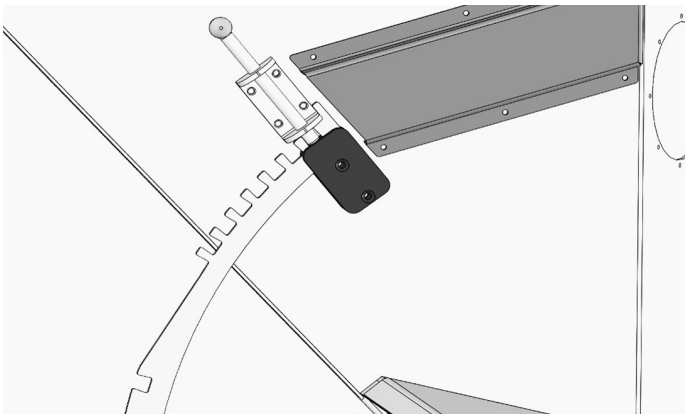

När bogrampen ska öppnas: Lyft spärren uppåt och vrid handtaget 90° Spärren låses i uppfällt läge. Nu kan du använda bogrampen antingen med fjärrkontrollen eller med manöverbrytaren på konsolen.

När bogrampen har öppnats till önskat läge, lås den genom att vrida fjäderspärren tillbaka till ursprungsläget. Kontrollera att spärrens axel går ordentligt in i kuggstångens urtag. Den maximala lasten för en korrekt stödd och låst bogramp är 200 kgkeularampin maksimi kuorma on 200 kg.

✓ **Fjärrkontroll för bogluckan**
Fjärrkontrollens användning:Tryck samtidigt på knapparna IN och OUT i 5 sekunder tills en röd lampa tänds i triangeln på fjärrkontrollen. Nu är fjärrkontrollen redo att användas. Fjärrkontrollen stängs av automatiskt efter 2 minuter om den inte används. Du kan också stänga av den genom att åter trycka på knapparna IN och OUT samtidigt i 5 sekunder. Fjärrkontrollen har en egen hållare som finns i konsolens handskfack.

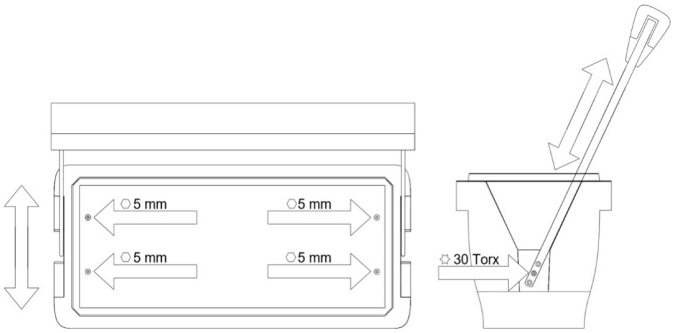

16. Swing-box

Det går att flytta Swing-boxen framåt och bakåt för att få en bättre körställning. Lådan flyttas, när de fyra skruvarna på botten av lådan lossas. De öppnas med en 5 mm insexnyckel. Det är också möjligt att höja eller sänka ryggstödet på Swing-boxen. Ta bort ryggstödets gångjärnsskruv från sätet och sätt tillbaka den med hjälp av det nedre eller övre skruvhålet. Skruven öppnas med en 30 Torx-nyckel.

17. Reparationer

Sök dig i första hand till ifrågavarande leverantörerna då det uppkommer fel på motorn eller andra apparater.

Större skador bör lämnas till båtbyggeriet för reparation:
Juha Snell Oy, Oppipojantie 14 ja 16, 04500 Kellokoski

OBS! Vissa eftermontage och ändringar kan förorsaka skada på båtens konstruktion eller vara till fara för säkerheten då de utförs på fel sätt. Ta kontakt med båttillverkaren eller ovan nämnda auktoriserade varv innan du gör eller låter göra t.ex. nya jordningar, luckor osv.
På luftflyttankarna bör inte fästas någonting som gör hål i deras väggar.

OBS! Slå av spänningen då du utför service på elapparaterna.
Ifall du är tvungen att förnya elapparater, försäkra dig om att de är lämpliga för båtens spänning.

18. Tekniset tiedot / Tekniska data / Technical data

Veneellä on juokseva sarjanumero, CIN-koodi. CIN-koodi on merkitty aluksen runkoon perässä oikealle puolelle / peräpeilin ulkopintaan reunalistan viereen. Voitte merkitä CIN-koodin alla olevaan taulukkoon.

Asioidessanne veistämön tai jälleenmyyjien kanssa ilmoittakaa CIN-koodi sekä veneen tyyppi niin oikeiden varaosien toimittaminen helpottuu.

Båten har ett löpande serienummer, en CIN-kod. CIN-koden är märkt på aktre sidan av båtens skrov på styrbords sida / på akterspegelns yttre sida bredvid kantlisten. Du kan anteckna CIN-koden i tabellen nedan.

Nämn CIN-koden samt båttypen då du har ärende till båttillverkaren eller återförsäljaren för att underlätta leveransen av rätta reservdelar.

	465	**495**
Rungon pituus, Skovets längd, Lenght of hull (m)	4,6	4,96
Suurin pituus, Total längd, Total length (m)	4,68	5,06
Leveys, Bredd, Beam (m)	1,85	1,97
Syväys, Djupgående, Draught (m)	0,8	0,8
Paino, Vikt, Weight (kg)	350	485
Kevytpaino, Lätt vikt, Light weight (kg) • Runko, Skrov vikt, Hull weight • Moottori, motorvikt, Engine weight • Akku, Batteri, Battery	535	695
Traileripaino, Vikt om trailertransport, Weight on trailer (kg) • Runko, Skrov vikt, Hull • Moottori, Motorvikt, Engine • Akku, Batteri, Battery • Perusvarusteet, Basutrustning, Basic equipment • Polttoaine, Bränsle, Fuel	565	755
Kokonaispaino täydellä kuormalla, Totalvikt med full last, Total weight with maximum load	940	1205
Henkilömäärä, Antal personer, Passengers	5	6
Suurin kuorma, Max last, Max load (kg)	375	450
Max (kW/hp)	37 kW/ 50 hp	45 kW/ 60 hp
Suositeltava moottoriteho, Rekommenderad motoreffekt, Recomended engine power (hp)	40-50	40-60
Perämoottorin suurinpaino, Utombordarens största vikt, Maximum weight of outboard (kg)	162	189
Peräpeilinkorkeus, Akterspegelns höjd, Height of the transom (mm)	508	508
Max nopeus 2 hengen kuormalla, Max. hastighet med 2 pers., Max. speed with 2 persons	30 kn (50 hp)	32 kn (60 hp)
Hydrauliohjausletku, Hydraulstyrkabellängd, Hydraulic steering hose (m)	4,0	5,0
Kaukosäätökaapelin pituus, Längd, reglagekabel, Length of remote control cable	13’	17’
Ohjausrajoittunut, Begränsad manövrerbarhet, Restricted manoeuvrability		
Sadevesityhjentyvä, Självlänsande, Rainwater draining	✓	✓
Kiinnityspisteen kestävyys, Förtöjningsställenas strykor, The strengths of the fastening points (kN)	9 kN	12 kN
Käsisammutimen teho, Handbrandsläckarens kraft, Manual fire extinguisher capacity	8A 68B	8A 68B
Rakennusmateriaali, Konstruktionsmaterial, Construction material	EN-AW 5754/5083	EN-AW 5754/5083
Laita, Sida Board (mm)	2,5	3
Peräpeili, Akterspegel, Transom (mm)	2,5	3
Pohja, Botten, Bottom (mm)	3	3
Pilssipumpun kapasiteetti, Länspumpens kapacitet, Capacity of the bilge pump	47 l/min	47 l/min
Pohjan V-kulma, Bottenvinkel, Bottom chine angle	18 °	18 °
Kellukkeet, Osänkbar, Floating elements	✓ (PUR)	✓ (PUR)
Polttoaine säiliö, Bränsletank, Fuel tank (l)	25 (separate)	65
CE-suunnittelu kategoria, CE-konstruktionskategori, CE desing category	CE/C	CE/C

Your boat has a craft identification number (CIN) that is labelled on the hull aft on the right side / on outer surface of the transom beneath the side strip. You should write down the CIN in the table below.

When contacting the manufacturer or dealer, give the CIN and the type of boat. This will help ordering the correct spare parts.

525	545	570	635
5,25	5,45	5,74	6,35
5,58	5,78	6,15	6,7
2,1	2,1	2,2	2,35
0,8	0,8	0,8	0,8
655	750	735	955
885	980	1015	1270
980	1085	1140	1395
1505	1815	1740	2230
7	8	8	10
525	730	600	835
74 kW/ 100 hp	74kW/100 hp	100 kW/135 hp	149 kW/200 hp
60-100	80-100	100-135	115-200
208	210	260	296
508	508	508	635
34 kn (100 hp)	33 kn (100 hp)	40 kn (135 hp)	44 kn (200hp)
5,0	5,0	5,5	5,5
18'	18'	18' CC 19' SC	18' CC 19' SC
			42 kn
✓	✓	✓	✓
12 kN	12kN	15 kN	30kN
8A 68B	8A 68B	8A 68B	8A 68B
EN-AW 5754/5083	EN-AW 5754/5083	EN-AW 5754/5083	EN-AW 5754/5083
3	4	3	4
4	4	4	4
4	4	4	4
47 l/min	47 l/min	47 l/min	47 l/min
18 °	18 °	18 °	17 °
✓ (PUR)	✓ (PUR)	✓ (PUR)	-
100	100	140	140
CE/C	CE/C	CE/C	CE/C

Maalauslinjat / Målade linjer / Painting measurements

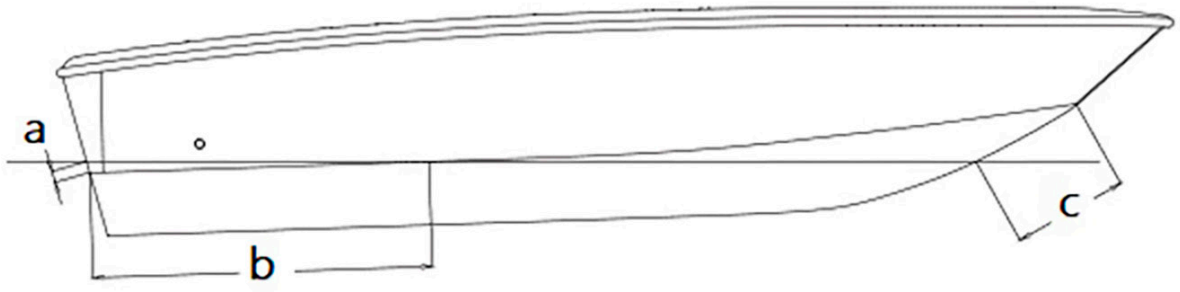

Malli / Modell / Model	a	b	c
465	75 mm	1130 mm	645 mm
495	50 mm	1500 mm	510 mm
525	85 mm	1950 mm	590 mm
545	68 mm	2611 mm	420 mm
570	65 mm	1765 mm	615 mm
635	100 mm	3326 mm	332 mm

1 Sammutin
2 Kytkinpaneeli
3 Sulaketaulu
4 Akkutila (ei saa käyttää säilytystilana)
5 Hanskalokero
6 Moottorinkaukosäätölaite

1 Brandsläckare
2 Reglagepanel
3 Säkringspanel
4 Batteriförvaringsutrymme
(får inte användas till förvaring)
5 Förvaring
6 Motorreglade

1 Fire extinguisher
2 Control panel
3 Fuse panel
4 Battery
5 Storage locker
6 Remote control

465-495 XC

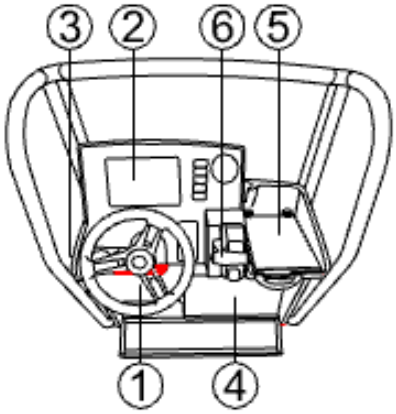

525-570 CC

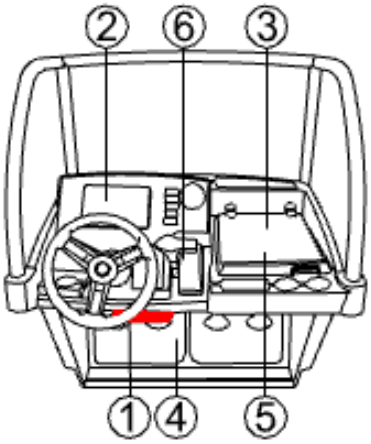

525-570 SC

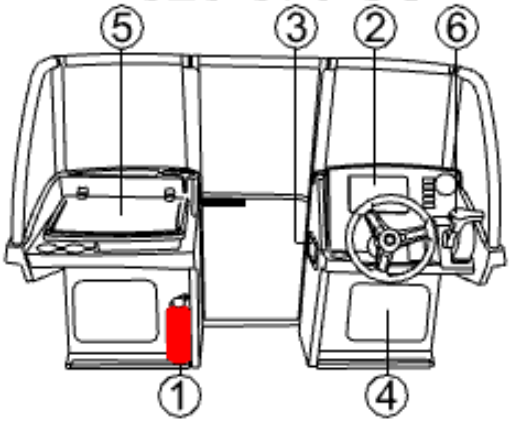

545 SCA

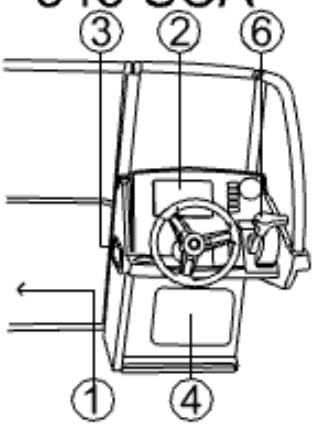

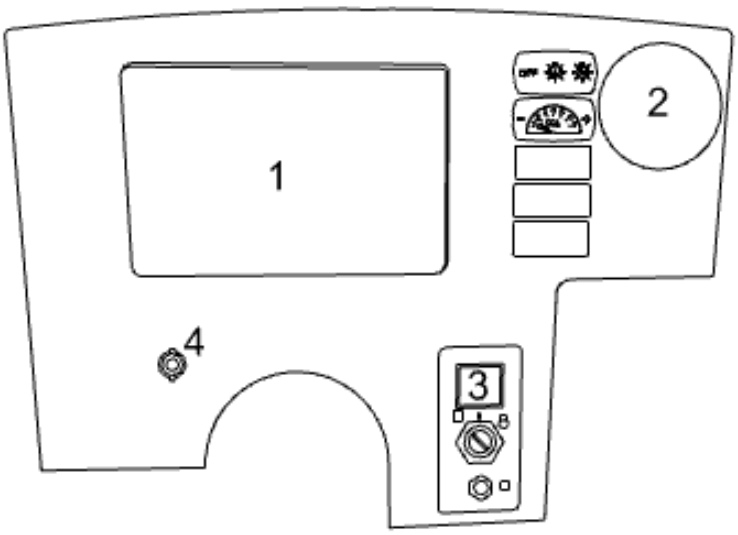

Symbols



Tuulilasin pyyhin
Vindrutetorkare
Windscreen wiper

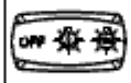

Ankkurivalo / Kulkuvalot
Ankarljus / Navigationsljus
Anchor lights / Navigation lights



Trolling-kontrolli
Trollingkontroll
Trolling-control



Kytkinlisävarusteelle
Stömbrytare för tillbehör
Auxiliary switch



Keulaluukku
Bogrampens
Bow ramp

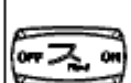

Luukun vapautus (545 SCA)
Frigörinsbrytare för
bogrampens hydraulik (545 SCA)
Release switch for bow
ramp (545 SCA)

1 Monitoiminäyttö
2 Monitoimimittari
3 Virtalukko
4 Virran ulosotto 12V

1 Multifunktionsdisplay
2 Multifunktionsinstrument
3 Motorns strömlås
4 Eluttag 12V

1 Multi-function display
2 Multifunction instrument
3 Ignition switch
4 12V outlet

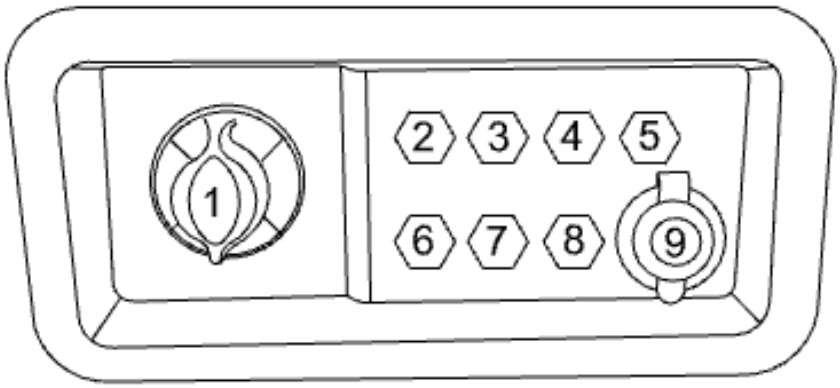

1 Päävirtakytkin
2 Sulake 5 A, kulkuvalot
3 Sulake 5 A, monitoiminäyttö
4 Sulake 10 A, virran ulosotto sulakepaneeli
5 Sulake 10 A, lisäasennuksille (tuulilasin pyyhin)
6 Sulake 15 A, lisäasennuksille
7 Sulake 20 A, lisäasennuksille (trimmitasot)
8 Sulake 10 A virran ulosotto kytkinpaneeli
9 21V ulosotto

1 Huvudströmbrytare
2 Säkring 5 A, navigationsljus
3 Säkring 5 A, multifuntionsdisplay
4 Säkring 10A, 12 V aluttag i säkringspanel
5 Säkring 10 A, extra (vindrutetorkare)
6 Säkring 15 A, extra
7 Säkring 20 A, extra (trimplan)
8 Säkring 10 A, 12 C eluttag i reglagepanel
9 Eluttag 12 V

1 Main switch
2 Fuse 5 A, navigation light
3 Fuse 5 A, multi-function display
4 Fuse 10 A, 12 V outlet in fuse panel
5 Fuse 10 A, extra equipment (windshield wiper)
6 Fuse 15 A, extra equipment
7 Fuse 20 A, extra equipment (trim tabs)
8 Fuse 10 A, 12 V outlet in control panel
9 12V outlet

1 Sammutin
2 Monitoiminäyttö
3 Akkutila (ei saa käyttää säilytys tilana)
4 Hansikaslokero
5 Moottorinkaukohallintalaite
6 Monitoimimittari

1 Brandsläckare
2 Multifunktionsdisplay
3 Batteriförvaringsutrymme
(får inte användas till förvaring)
4 Förvaring
5 Motorreglade
6 Multifunktionsinstrument

1 Fire extinguisher
2 Multi-function display
3 Battery
4 Storage locker
5 Remote controls
6 Multifunction instrument

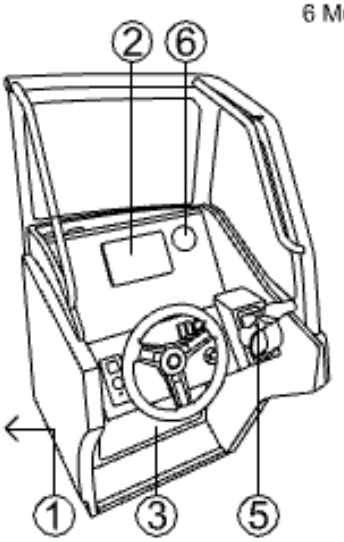

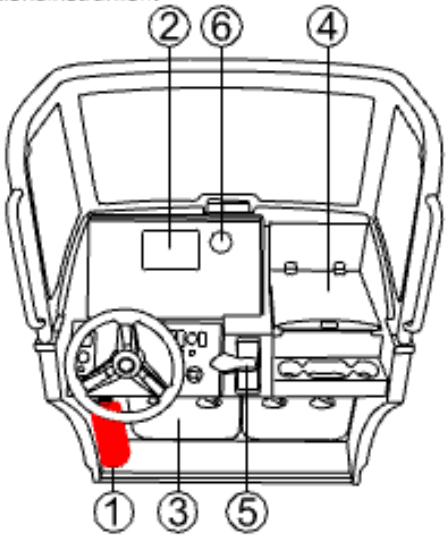

Symbols



Tuulilasin pyyhin
Vindrutetorkare
Windscreen wiper



Ankkurivalo / Kulkuvalot
Ankarljus / Navigationsljus
Anchor lights / Navigation lights



Trolling-kontrolli
Trollingkontroll
Trolling-control



Kytkinlisävarusteelle
Stömbrytare för tillbehör
Auxiliary switch



Keulaluukku
Bogrampens
Bow ramp



Luukun vapautus (545 SCA)
Frigörinsbrytare för
bogrampens hydraulik (545 SCA)
Release switch for bow
ramp (545 SCA)

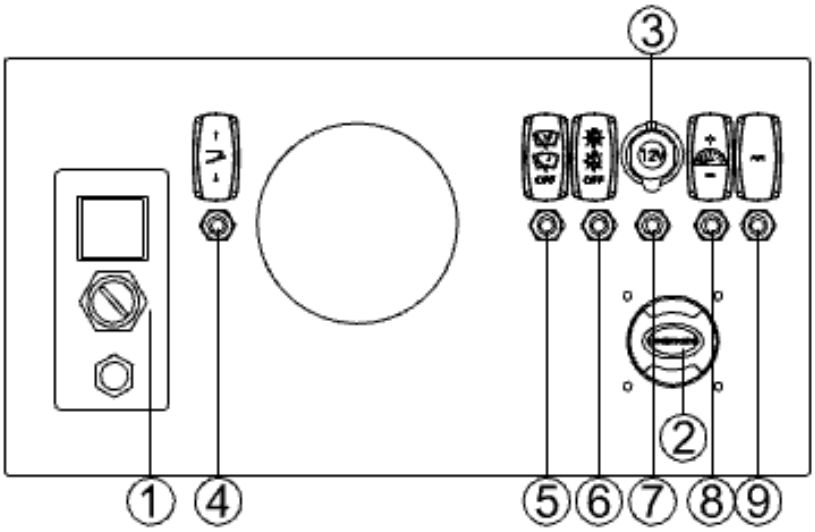

1 Virtalukko
2 Päävirtakytkin
3 12V ulosotto
4 Sulake 15 A, keularampinvinssi
5 Sulake 10 A, tuulilasinpyyhin
6 Sulake 10 A, kulkuvalot
7 Sulake 10 A, virran ulosotto
8 Sulake 10 A, lisävarusteille
9 Sulake 10 A, plotterille

1 Motorns strömlås
2 Huvudströmbrytare
3 Eluttag 12 V
4 Säkring 15 A, bogrampens vinsch
5 Säkring 10 A, vindrutetrokare
6 Säkring 10 A, navigationsljus
7 Säkring 10 A, eluttag
8 Säkring 10 A, extra
9 Säkring 10 A, plotter

1 Ingnition switch
2 Main switch
3 12 V outlet
4 Fuse 15 A, bow ramp
5 Fuse 10 A, windshield wiper
6 Fuse 10 A, navigation light
7 Fuse 10 A, 12 V outlet
8 Fuse 10 A, extra equipment
9 Fuse 10 A, plotter

1 Sammutin
2 Sadevedentyhjennys
3 Uimatikas
4 Varustelevy
5 Pilssin tarkistusluukku
6 Pilssin tyhjennysproppu
7 Pilssipumppu
8 Polttoaineen täyttöhela
9 Polttoainesuodatin
Työkansi
Suurimman henkilömäärän mukaiset istuinpaikat

1 Brandsläckare
2 Durkens länsöppning
3 Simstege
4 Monteringsplatta
5 Inspektionslucka
6 Tömningspropp
7 Länspump
8 Bränslefyllning
9 Bränslefilter
Arbetsdäck
Sittplatserna enligt det största antalet personer ombord

1 Fire extinguisher
2 Rainwater drainage
3 Swim ladder
4 Mounting plate
5 Inspection cover for bilge
6 Drain plug
7 Bilge pump
8 Deck filler for fuel
9 Fuel filter
Working decks
Seat for the maximum permissible number of persons

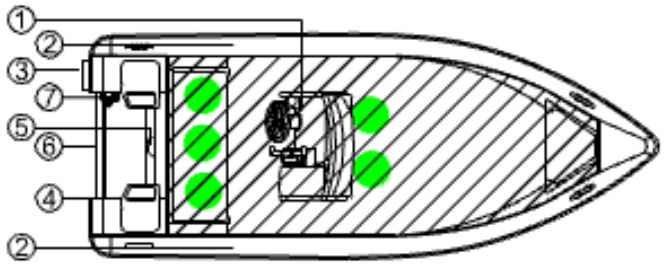

465

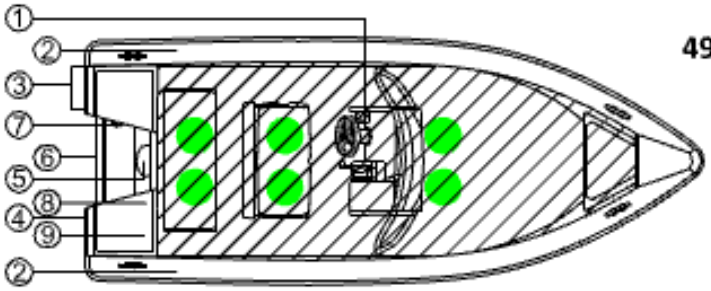

495

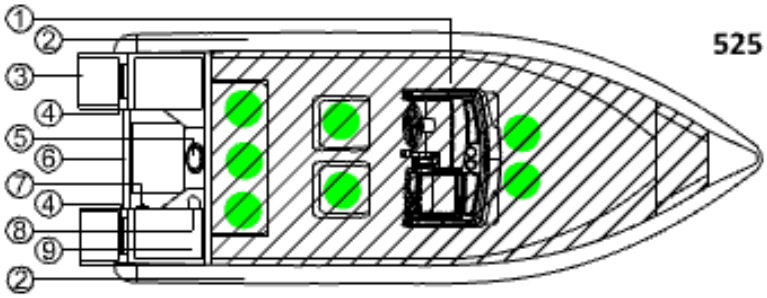

525 CC

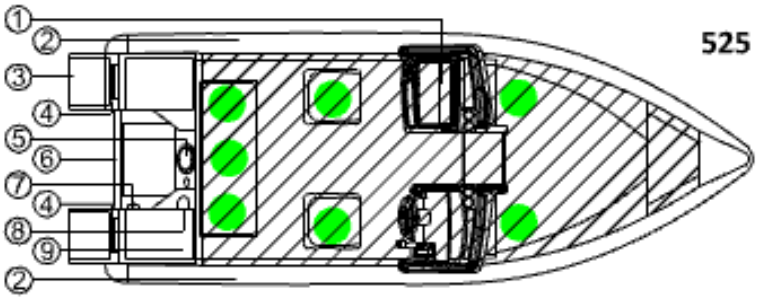

525 SC

1 Sammutin
2 Sadevedentyhjennys
3 Uimatikas
4 Varustelevy
5 Pilssin tarkitusluukku
6 Pilssin tyhjennysproppu
7 Pilssipumppu
8 Polttoaineen täyttöhela
9 Polttoainesuodatin
Työkansi
Suurimman henkilömäärän mukaiset istuinpaikat

1 Brandsläckare
2 Durkens länsöppning
3 Simstege
4 Monteringsplatta
5 Inspektionslucka
6 Tömningspropp
7 Länspump
8 Bränslefyllning
9 Bränslefilter
Arbetsdäck
Sittplatserna enligt det största antalet personer ombord

1 Fire extinguisher
2 Rainwater drainage
3 Swim ladder
4 Mounting plate
5 Inspection cover for bilge
6 Drain plug
7 Bilge pump
8 Deck filler for fuel
9 Fuel filter
Working decks
Seat for the maximum permissible number of persons

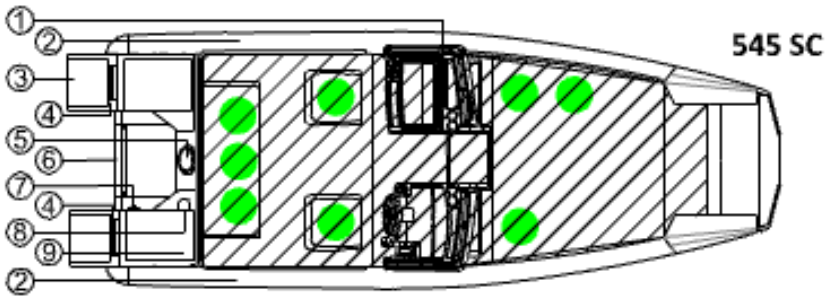

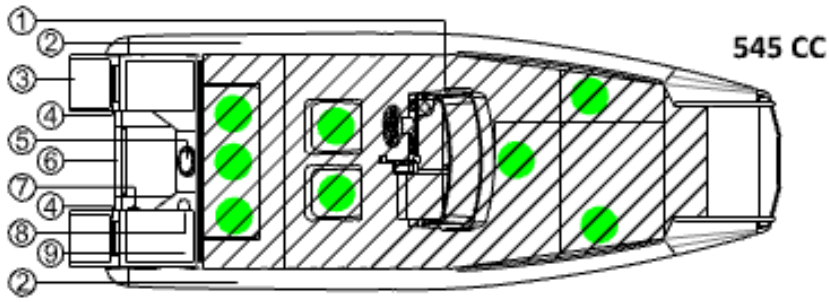

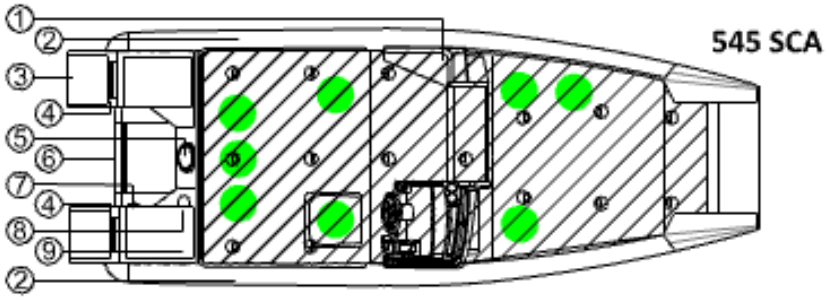

1 Sammutin
2 Sadevedentyhjennys
3 Uimatikas
4 Varustelevy
5 Pilssin tarkitusluukku
6 Pilssin tyhjennysproppu
7 Pilssipumppu
8 Polttoaineen täyttöhela
9 Polttoainesuodatin
Työkansi
Suurimman henkilömäärän mukaiset istuinpaikat

1 Brandsläckare
2 Durkens länsöppning
3 Simstege
4 Monteringsplatta
5 Inspektionslucka
6 Tömningspropp
7 Länspump
8 Bränslefyllning
9 Bränslefilter
Arbetsdäck
Sittplatserna enligt det största antalet personer ombord

1 Fire extinguisher
2 Rainwater drainage
3 Swim ladder
4 Mounting plate
5 Inspection cover for bilge
6 Drain plug
7 Bilge pump
8 Deck filler for fuel
9 Fuel filter
Working decks
Seat for the maximum permissible number of persons

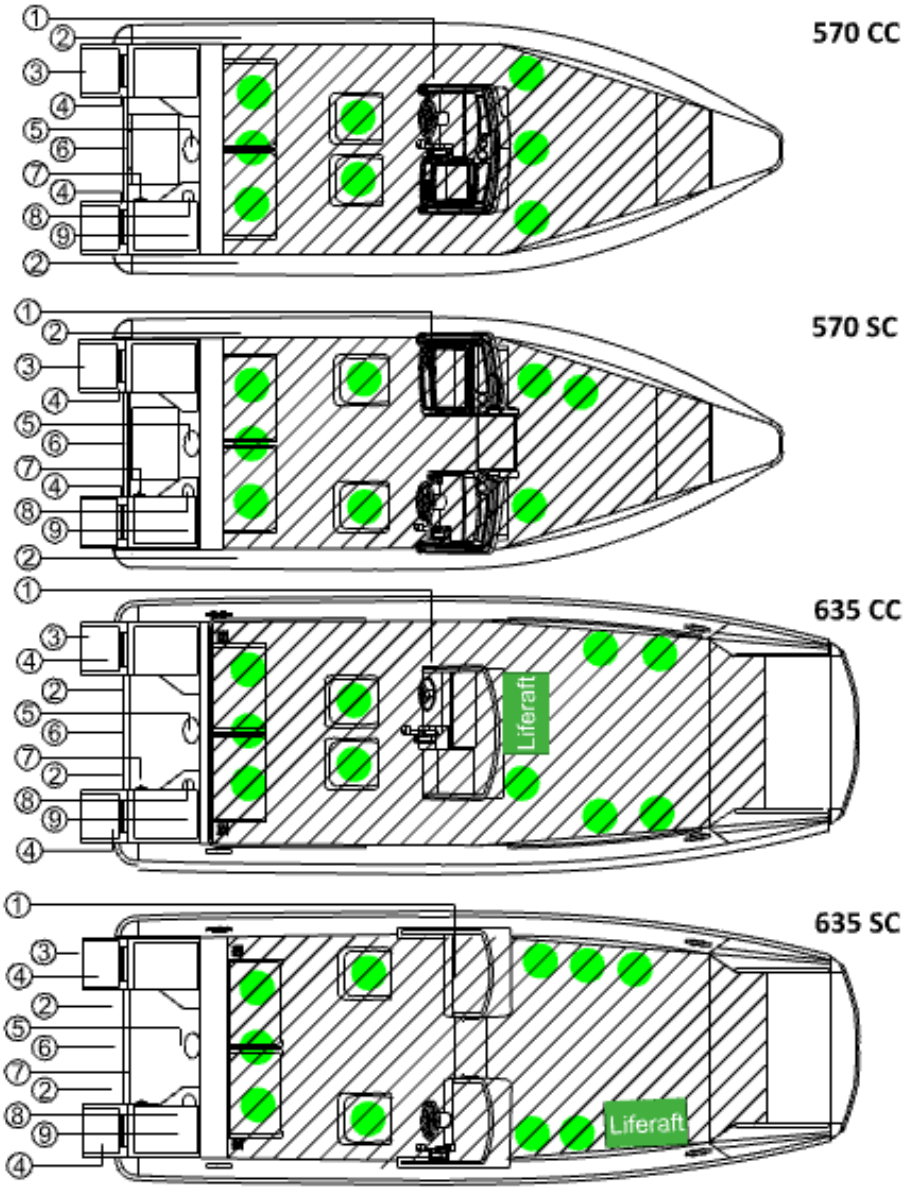

Tankkikaavio / Tankritning / Description of tank

Faster 495 / 525 / 545 / 570 / 635

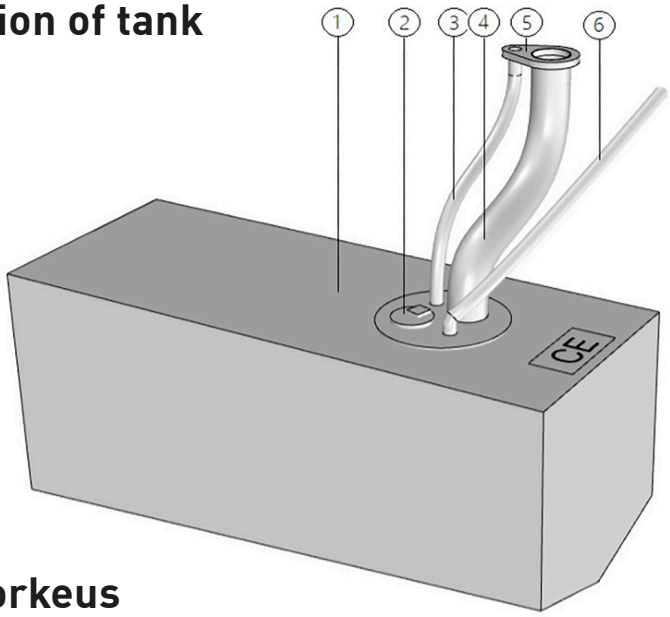

1 Tankki / Tank / Tank
2 Anturi / Givare / Sensor
3 Huohotinletku / Andningsslang / Fuel vent line
4 Täyttöletku / Påfyllningsslang / Filling line
5 Täyttö-/huohotinhela / Påfyllningsöppning och andningsventil / Refuelling bushing and fuel tank vent
6 Imuletku / Inmatningsslang / Fuel feed to engine

Potkuritaulukko ja koneen asennuskorkeus
Propellertabell och monteringshöjd utombordsmotor
Propeller chart and outboard mounting height

Outboard	BF40	BF50	BF60	BF80	BF100	BF115	BF135	BF150	BF200D
Propeller material	ALU	ALU	ALU	ALU	ALU	SST	SST	SST	SST
Part number	59130-ZV5-	58134-ZV5	59130-ZV5-	58130-ZW1-	58130-ZW1-	58133-ZY3-	58133-ZY3-	58133-ZY3-	58133-ZY3-
Faster 465	#1 / 014AH	#1 / 014AH							
Faster 495	#1 / 013AH	#1 / 014AH	#1 / 015AH						
Faster 525		#1 / 013AH	#1 / 014AH	#1 / 017AH	#1 / 018AH				
Faster 545				#1 / 015AH	#1 / 017AH				
Faster 570				#1 / 015AH	#1 / 018AH	#2 / A17HR	#2 / A18HR		
Faster 635						#2 / A16HR	#2 / A17HR	#2 / A18HR	#2 / A19LX

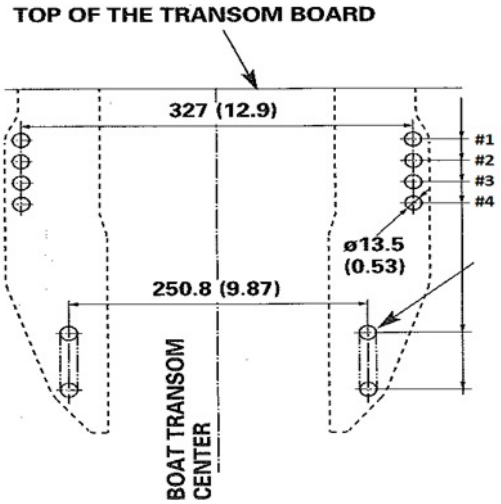

Sähkökaavio / Elkrestdiagram / Electrical diagram 465

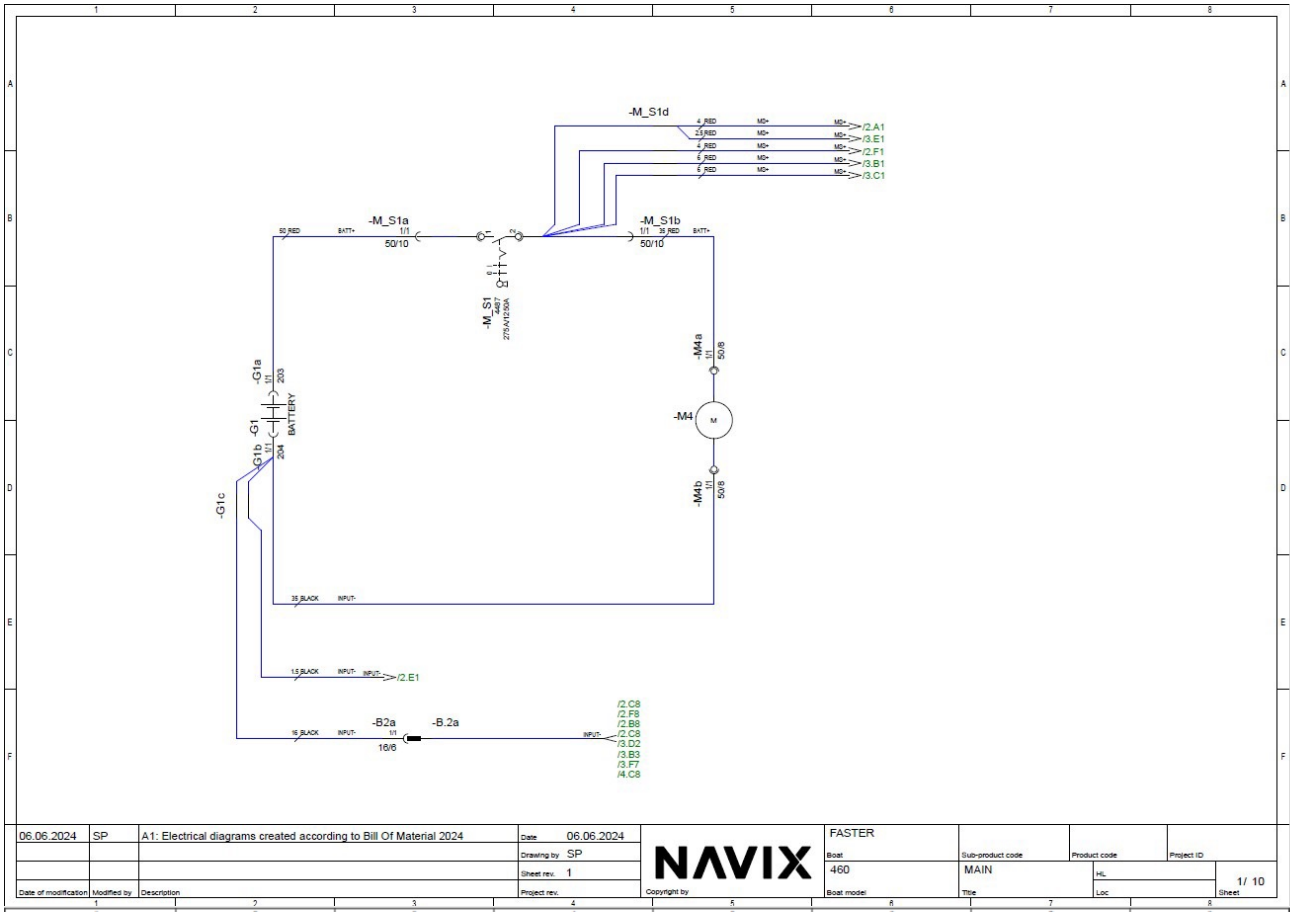

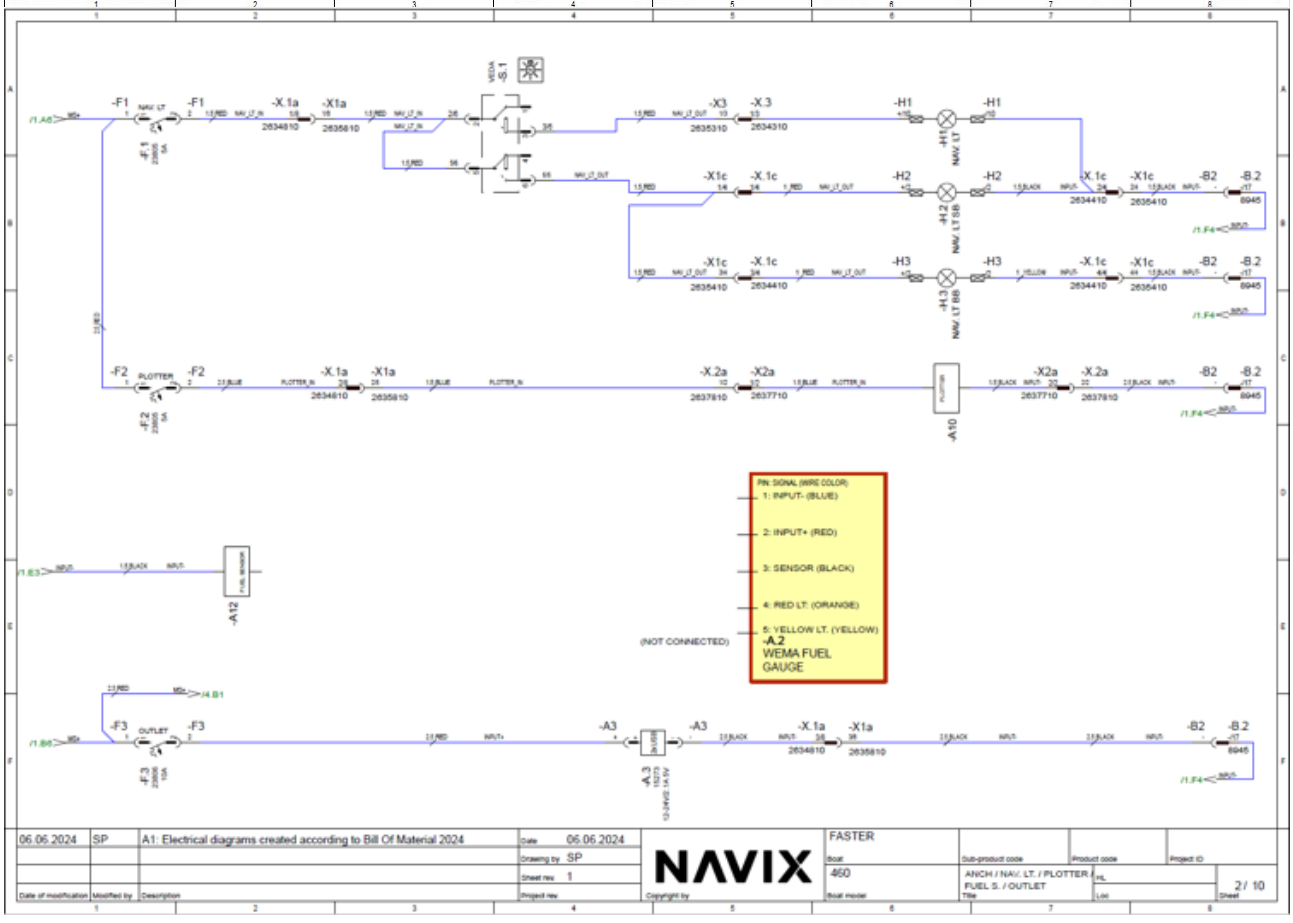

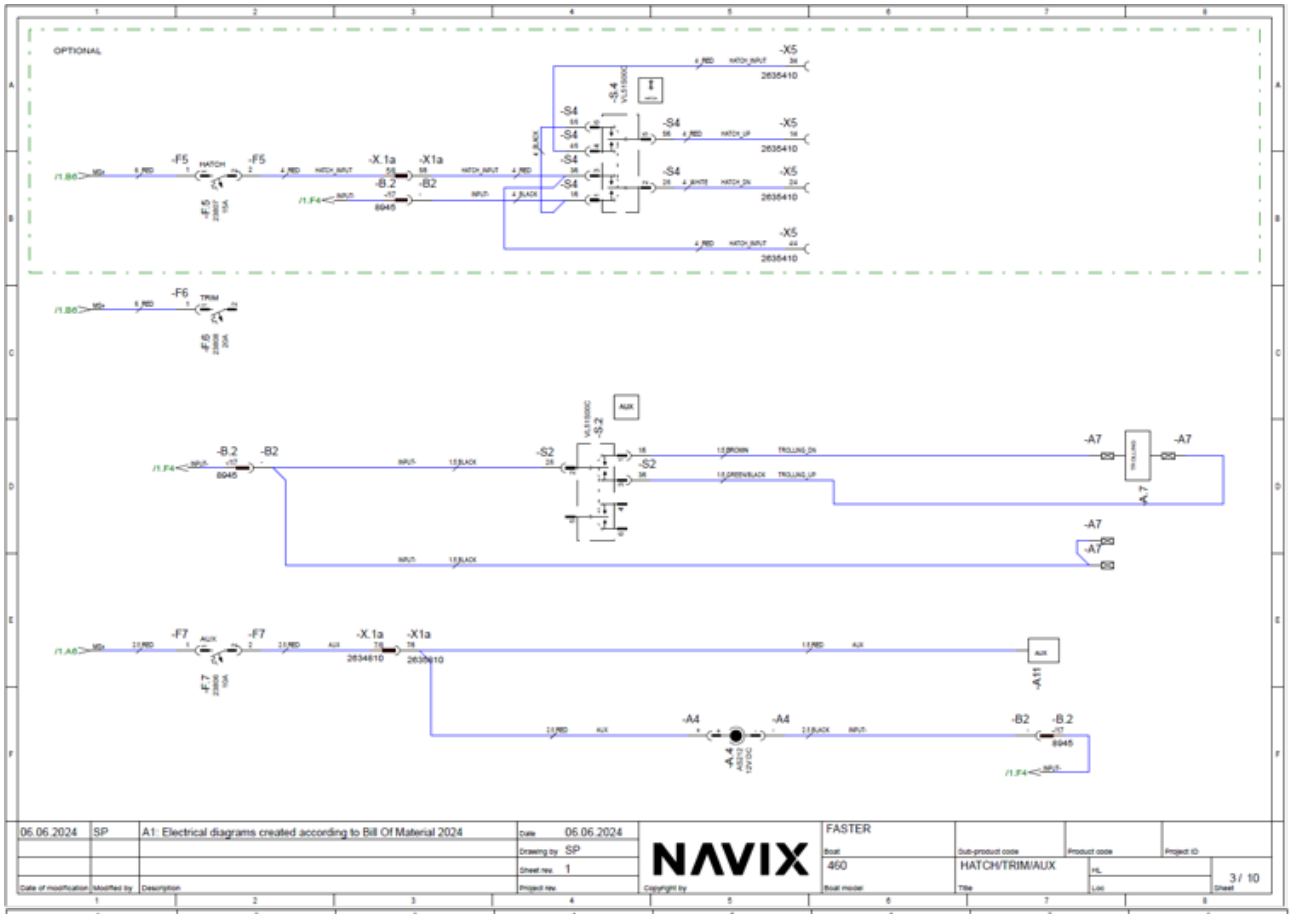
OPTIONAL
-X5
2635410
-S4
-F5
HATCH
-X.1a
-X1a
-B.2
-B2
8945
-F6
TRIM
-S2
-A7
-F7
AUX
-A11
-A4
06.06.2024
SP
A1: Electrical diagrams created according to Bill Of Material 2024
Date 06.06.2024
Drawing by SP
Sheet rev. 1
Project rev.
NAVIX
FASTER
460
HATCH/TRIM/AUX
3 / 10

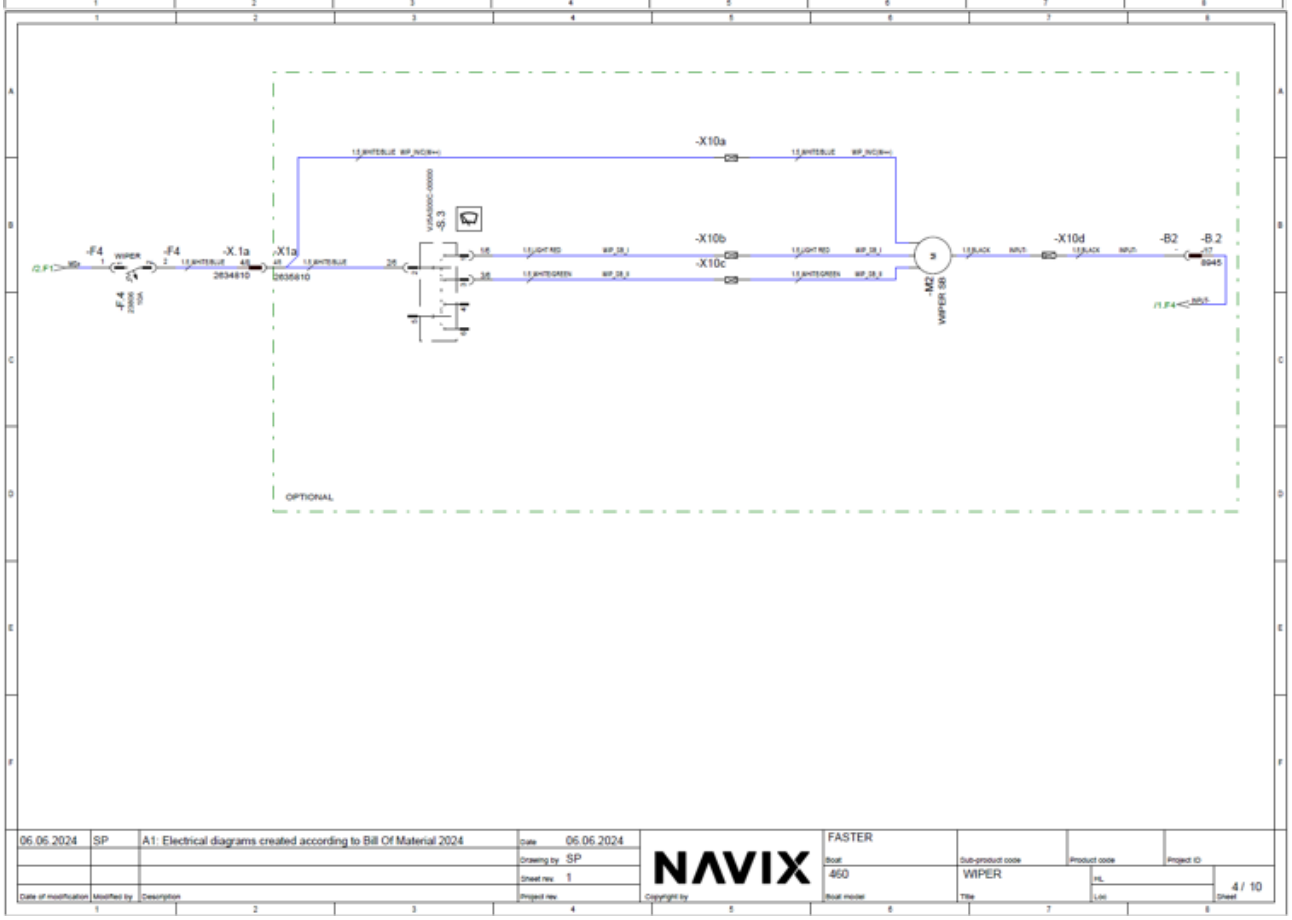
-X10a
-X10b
-X10c
-X10d
-F4
WIPER
-X.1a
-X1a
2634810
2635810
-S.3
-M2
WIPER SB
-B2
-B.2
8945
OPTIONAL
06.06.2024
SP
A1: Electrical diagrams created according to Bill Of Material 2024
Date 06.06.2024
Drawing by SP
Sheet rev. 1
Project rev.
NAVIX
FASTER
460
WIPER
4 / 10

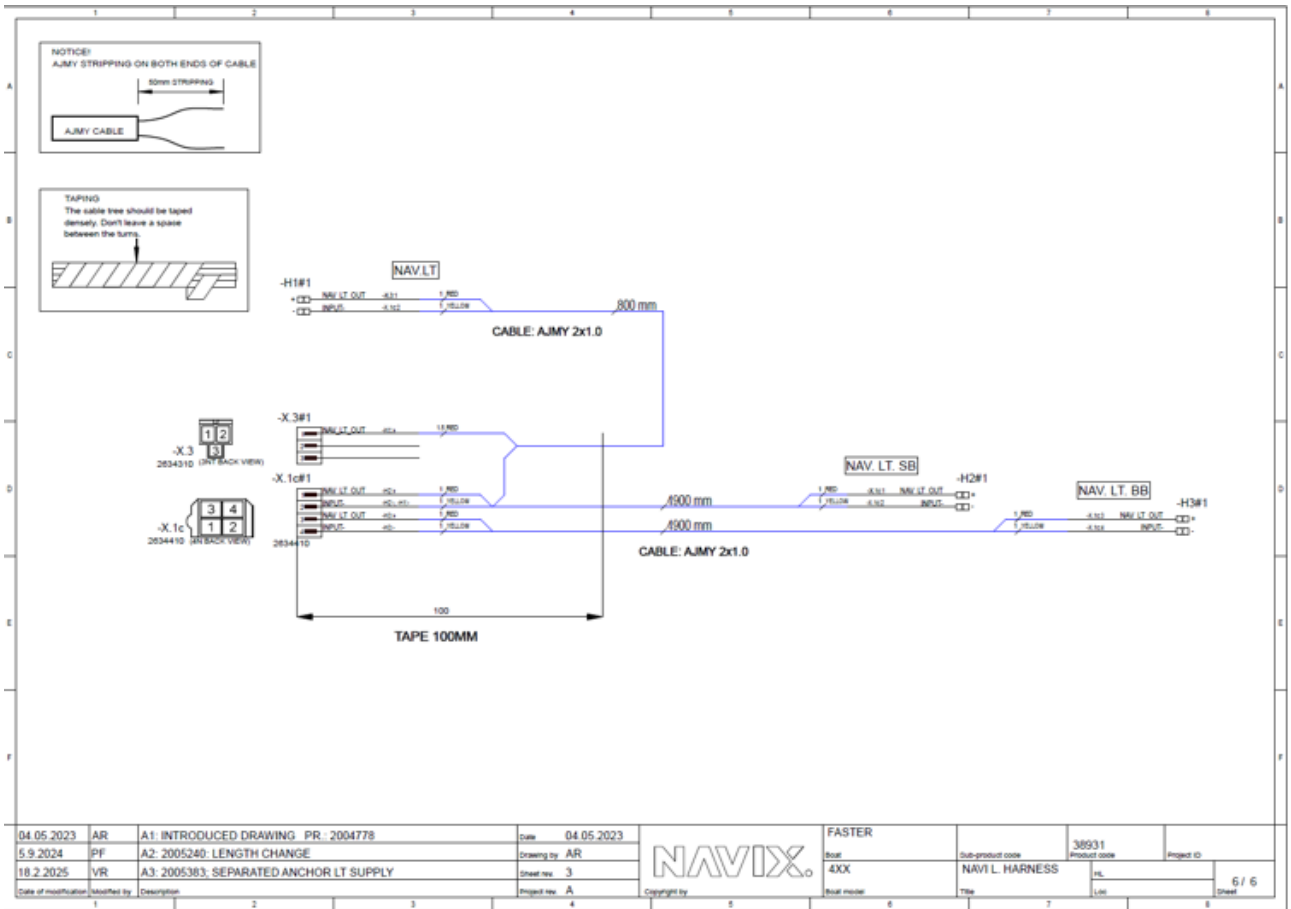
NOTICE!
AJMY STRIPPING ON BOTH ENDS OF CABLE
50mm STRIPPING
AJMY CABLE
TAPING
The cable tree should be taped densely. Don't leave a space between the turns.
NAV.LT
-H1#1
800 mm
CABLE: AJMY 2x1.0
-X.3#1
-X.3
2634310 (INT BACK VIEW)
-X.1c#1
-X.1c
2634410 (INT BACK VIEW)
2634410
NAV. LT. SB
-H2#1
4900 mm
4900 mm
CABLE: AJMY 2x1.0
NAV. LT. BB
-H3#1
100
TAPE 100MM
04.05.2023 AR A1: INTRODUCED DRAWING PR.: 2004778
5.9.2024 PF A2: 2005240: LENGTH CHANGE
18.2.2025 VR A3: 2005383; SEPARATED ANCHOR LT SUPPLY
Date of modification Modified by Description
Date 04.05.2023
Drawing by AR
Sheet rev. 3
Project rev. A
Copyright by
FASTER
Boat
4XX
Boat model
Sub-product code
NAVI L. HARNESS
Title
38931
Product code
Project ID
HL
Loc
6 / 6
Sheet

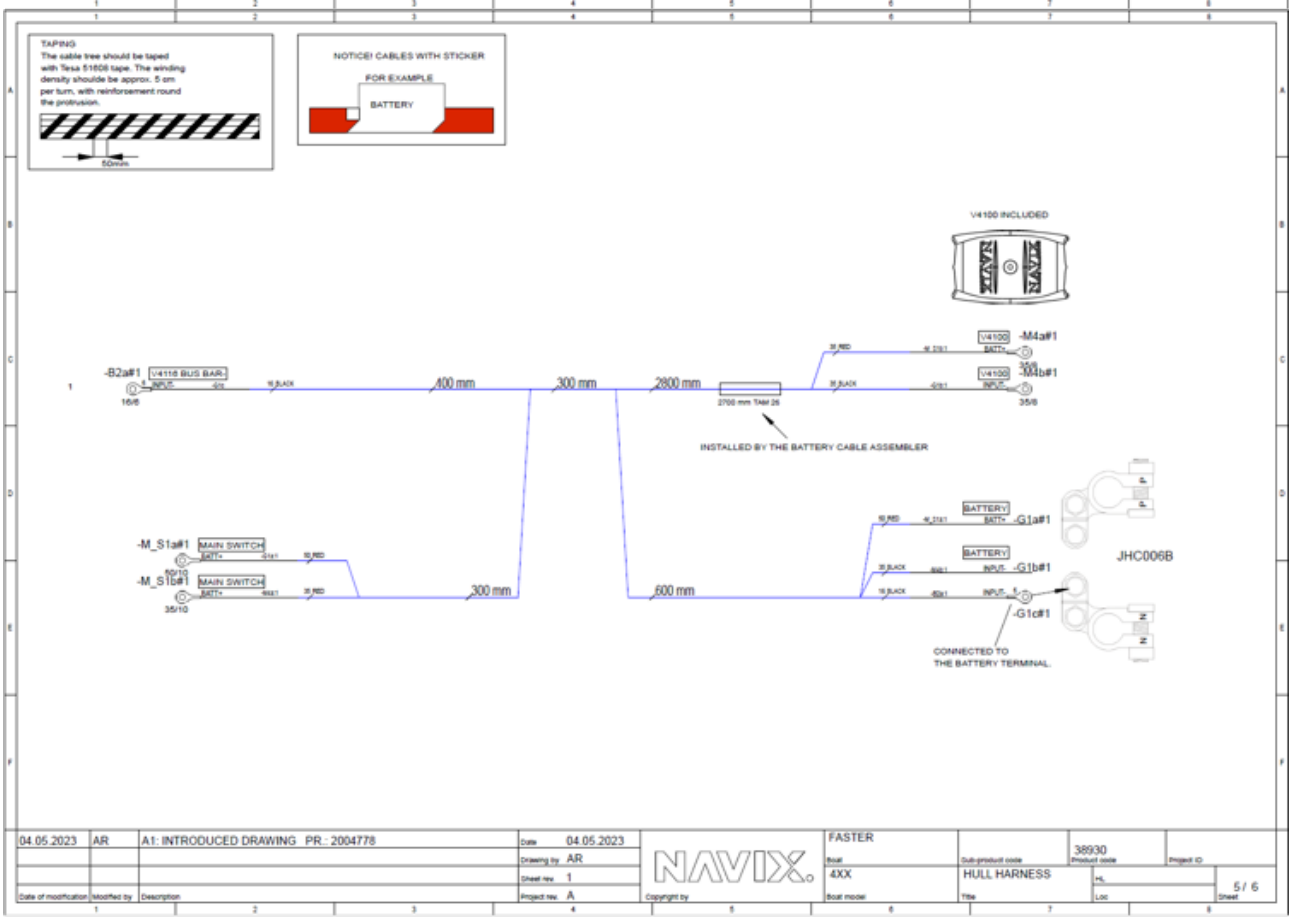
TAPING
The cable tree should be taped with Tesa 51608 tape. The winding density should be approx. 5 cm per turn, with reinforcement round the protrusion.
50mm
NOTICE! CABLES WITH STICKER
FOR EXAMPLE
BATTERY
V4100 INCLUDED
-B2a#1
V4116 BUS BAR-
400 mm
300 mm
2800 mm
2700 mm TAM 26
INSTALLED BY THE BATTERY CABLE ASSEMBLER
V4100
-M4a#1
-M4b#1
-M_S1a#1
MAIN SWITCH
-M_S1b#1
MAIN SWITCH
300 mm
600 mm
BATTERY
-G1a#1
-G1b#1
-G1c#1
JHC006B
CONNECTED TO THE BATTERY TERMINAL
04.05.2023 AR A1: INTRODUCED DRAWING PR.: 2004778
Date of modification Modified by Description
Date 04.05.2023
Drawing by AR
Sheet rev. 1
Project rev. A
Copyright by
FASTER
Boat
4XX
Boat model
Sub-product code
HULL HARNESS
Title
38930
Product code
Project ID
HL
Loc
5 / 6
Sheet

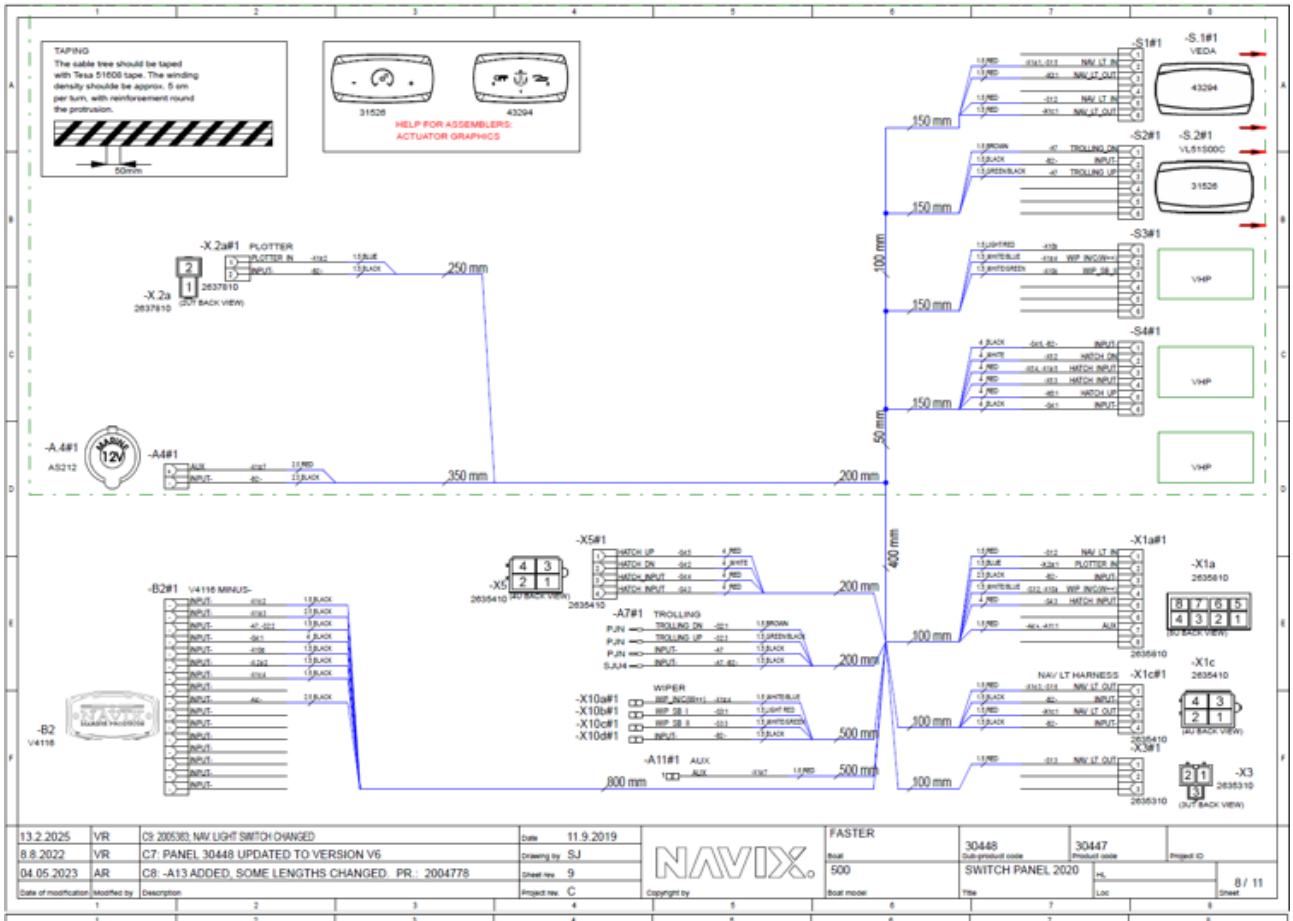

13.2.2025	VR	C9: 2005383: NAV LIGHT SWITCH CHANGED	Date	11.9.2019	NAVIX.	FASTER	30448	30447
8.8.2022	VR	C7: PANEL 30448 UPDATED TO VERSION V6	Drawing by	SJ		Boat	Sub-product code	Product code
04.05.2023	AR	C8: -A13 ADDED, SOME LENGTHS CHANGED. PR.: 2004778	Sheet nro	9		500	SWITCH PANEL 2020	
Date of modification	Modified by	Description	Project rev.	C	Copyright by	Boat model	Title	Sheet 8 / 11

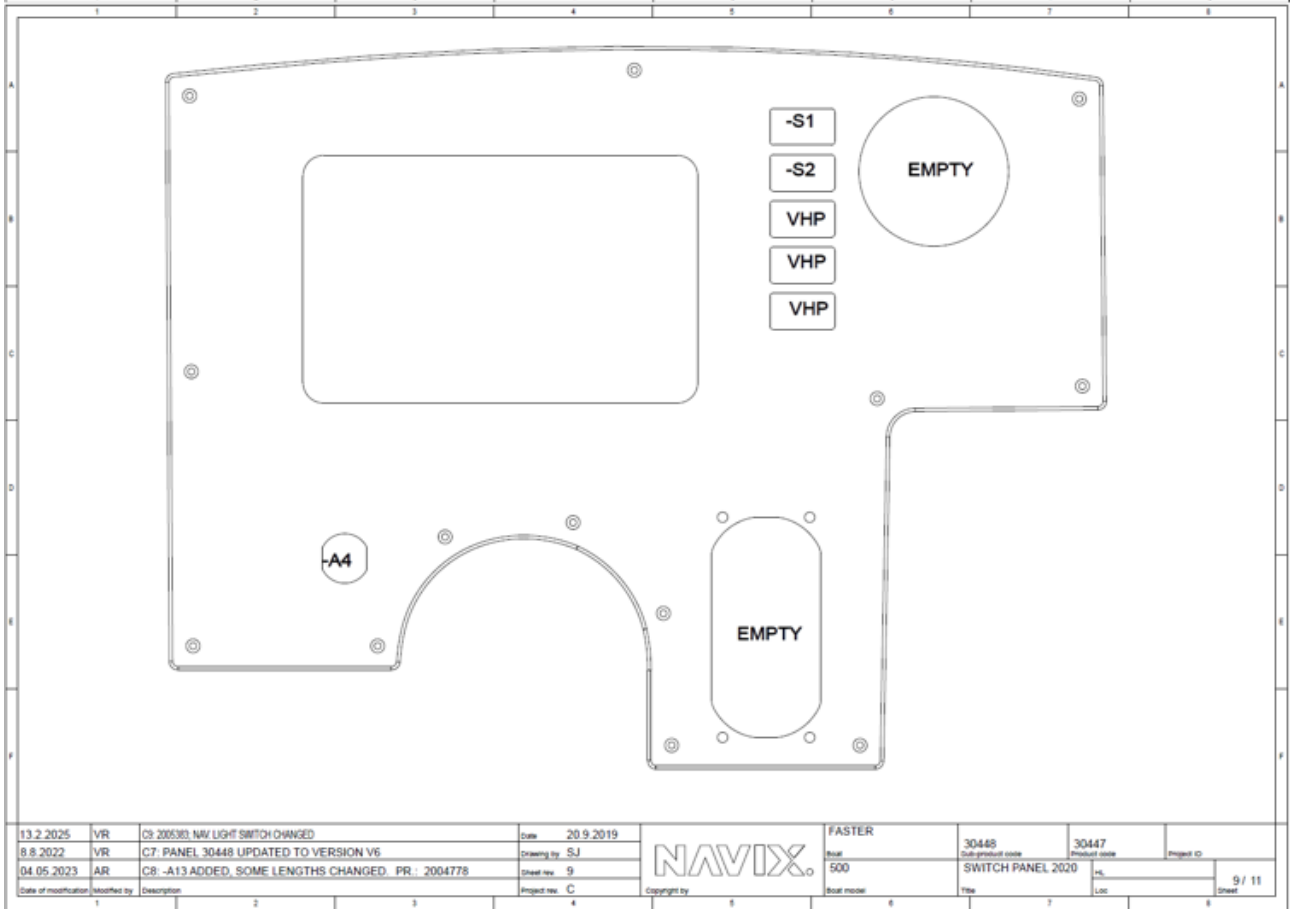

13.2.2025	VR	C9: 2005383: NAV LIGHT SWITCH CHANGED	Date	20.9.2019	NAVIX.	FASTER	30448	30447
8.8.2022	VR	C7: PANEL 30448 UPDATED TO VERSION V6	Drawing by	SJ		Boat	Sub-product code	Product code
04.05.2023	AR	C8: -A13 ADDED, SOME LENGTHS CHANGED. PR.: 2004778	Sheet nro	9		500	SWITCH PANEL 2020	
Date of modification	Modified by	Description	Project rev.	C	Copyright by	Boat model	Title	Sheet 9 / 11

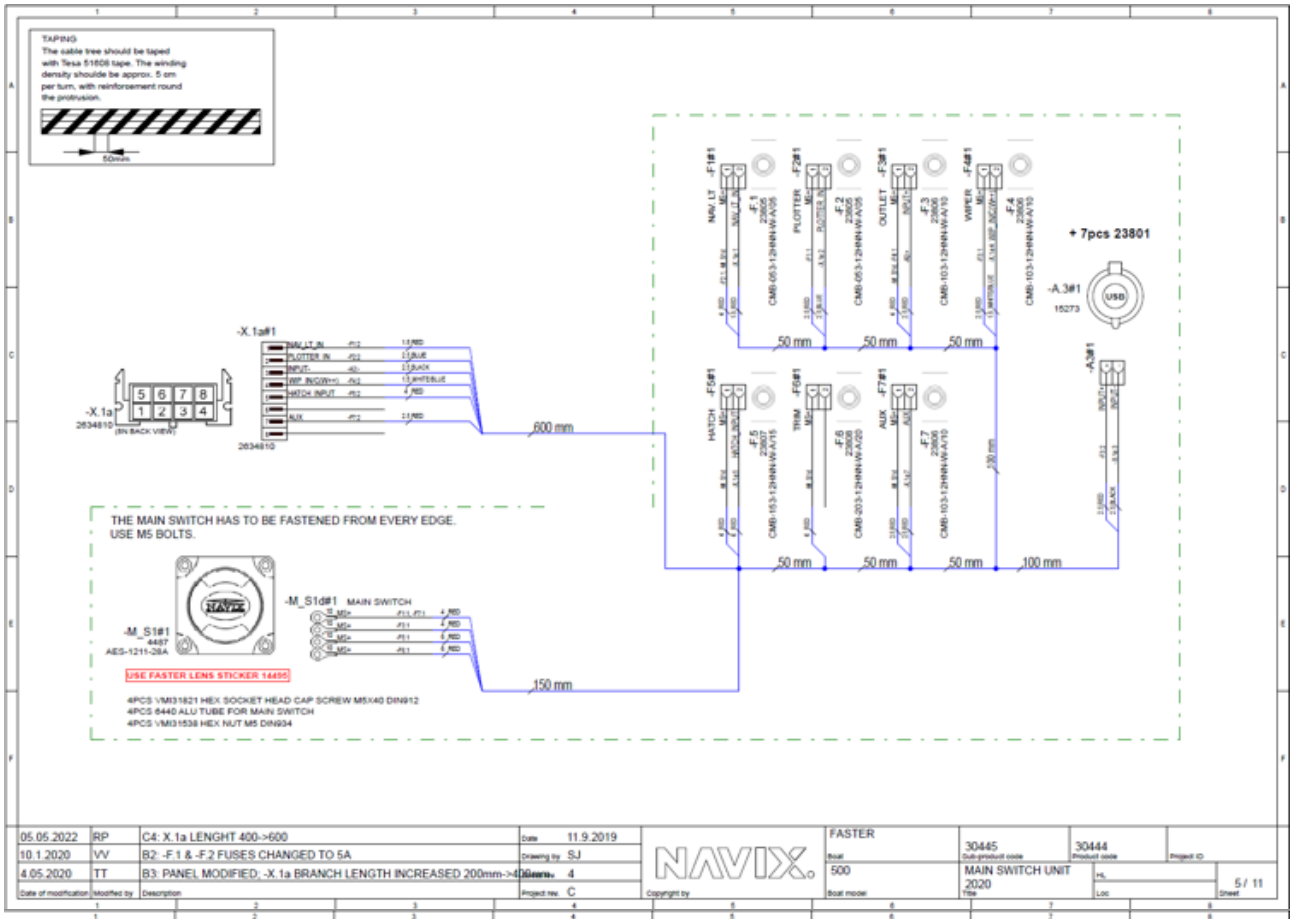

05.05.2022	RP	C4: X.1a LENGHT 400->600	Date	11.9.2019	NAVIX.	FASTER	30445	30444
10.1.2020	VV	B2: -F.1 & -F.2 FUSES CHANGED TO 5A	Drawing by	SJ		Boat	Sub-product code	Product code
4.05.2020	TT	B3: PANEL MODIFIED; -X.1a BRANCH LENGTH INCREASED 200mm->400mm	Drawing rev.	4		500	MAIN SWITCH UNIT 2020	
Date of modification	Modified by	Description	Project rev.	C	Copyright by	Boat model	Title	Sheet 5 / 11

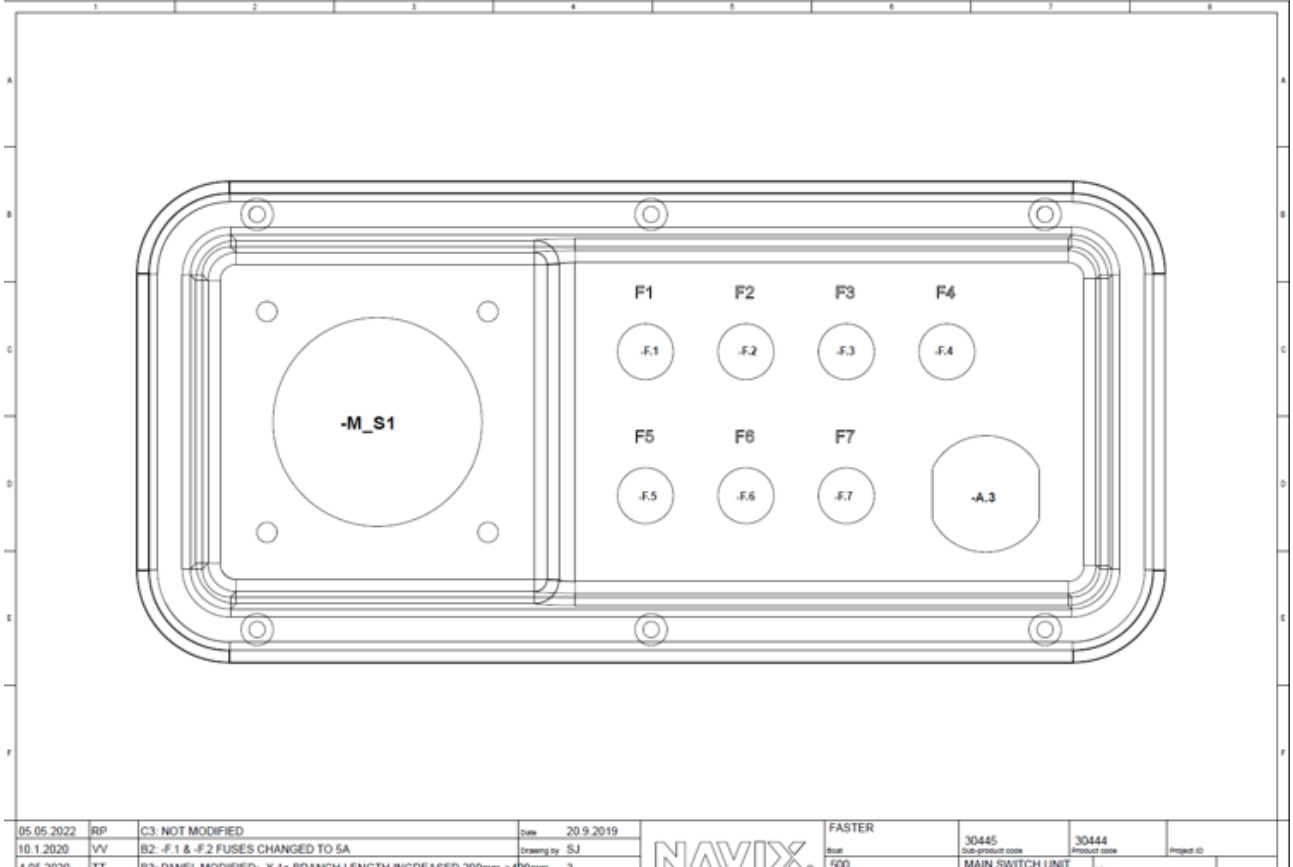

05.05.2022	RP	C3: NOT MODIFIED	Date	20.9.2019	NAVIX.	FASTER	30445	30444
10.1.2020	VV	B2: -F.1 & -F.2 FUSES CHANGED TO 5A	Drawing by	SJ		Boat	Sub-product code	Product code
4.05.2020	TT	B3: PANEL MODIFIED; -X.1a BRANCH LENGTH INCREASED 200mm->400mm	Drawing rev.	3		500	MAIN SWITCH UNIT 2020	
Date of modification	Modified by	Description	Project rev.	C	Copyright by	Boat model	Title	Sheet 6 / 11

Sähkökaavio / Elkrestdiagram / Electrical diagram 495

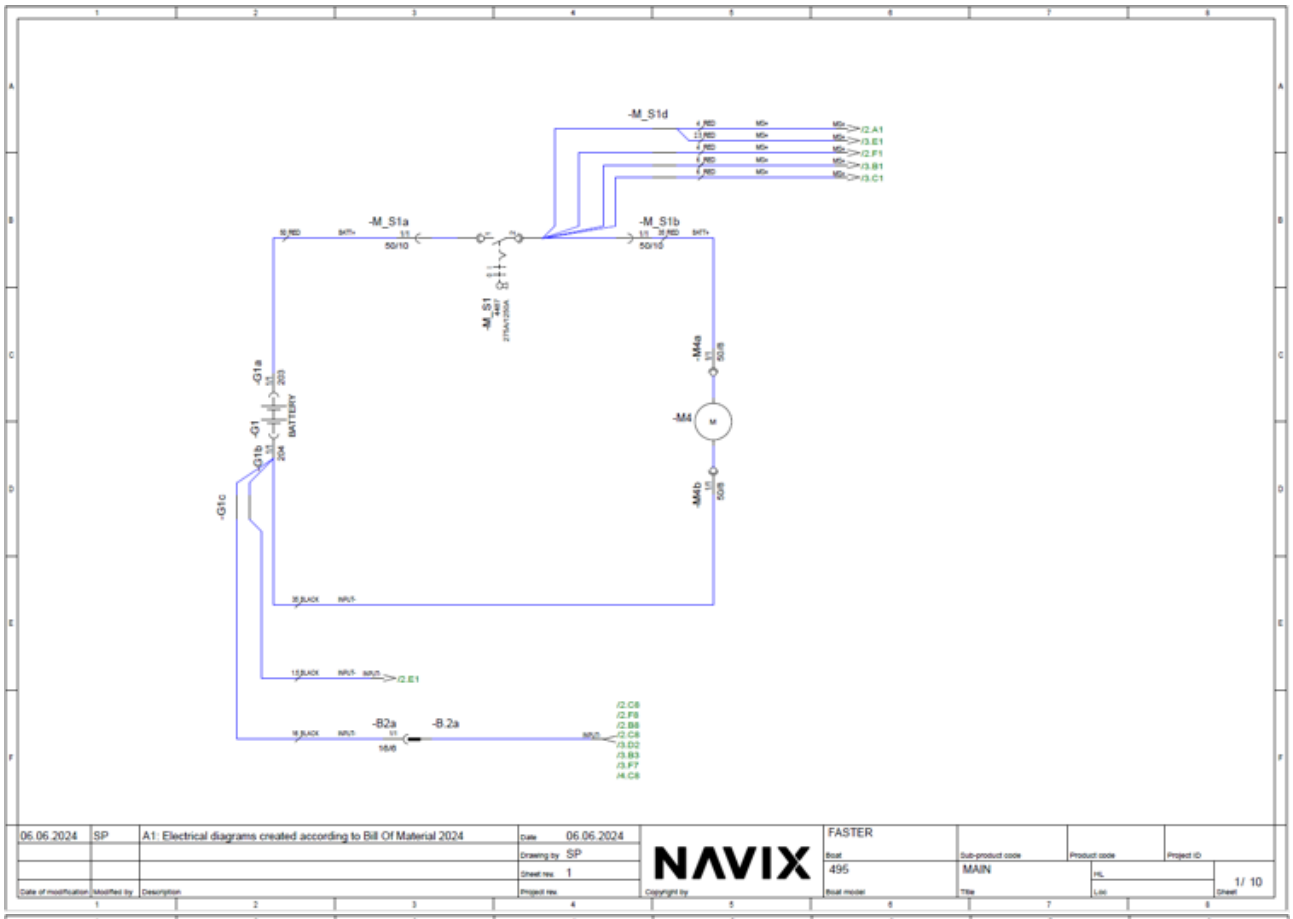

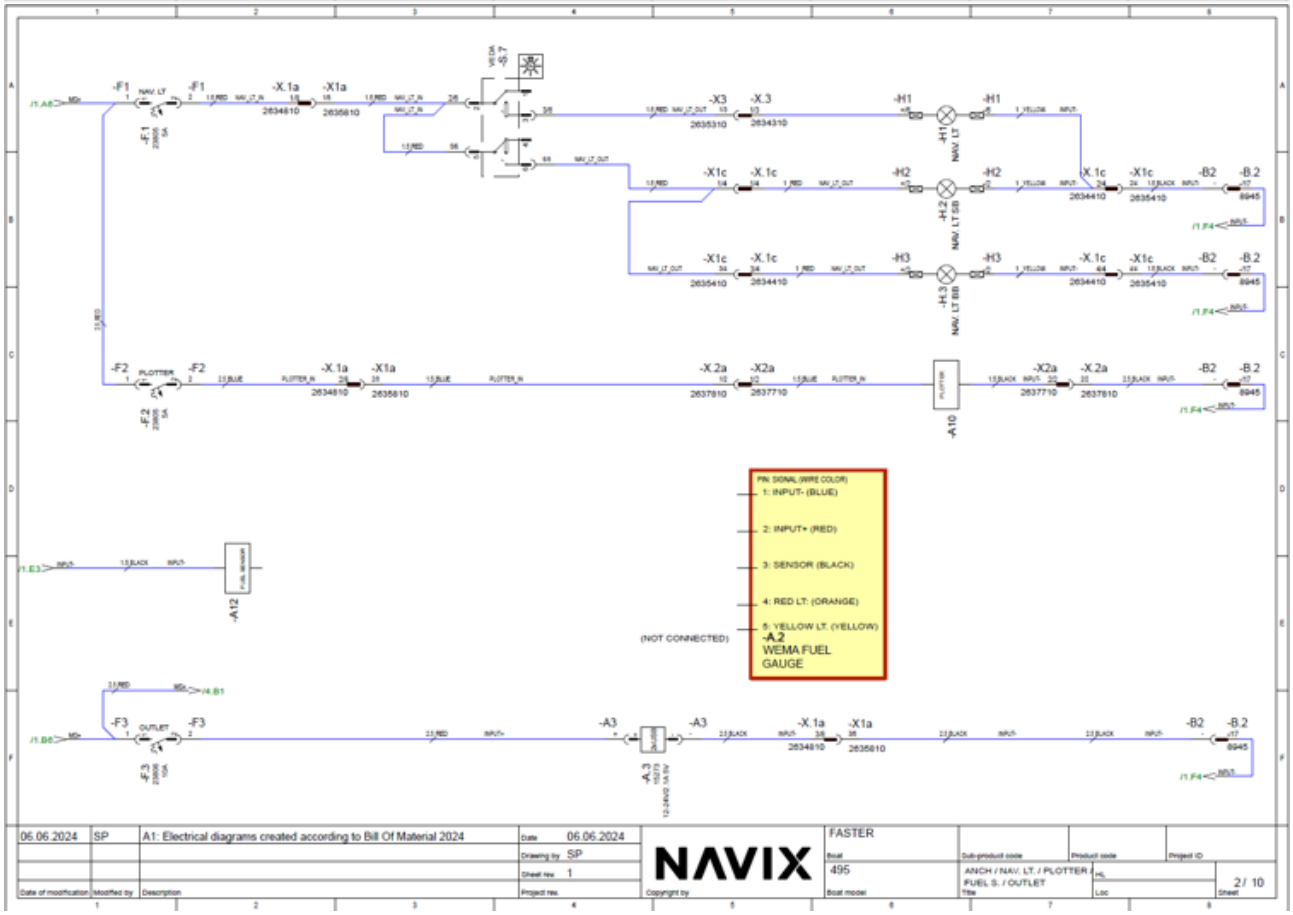

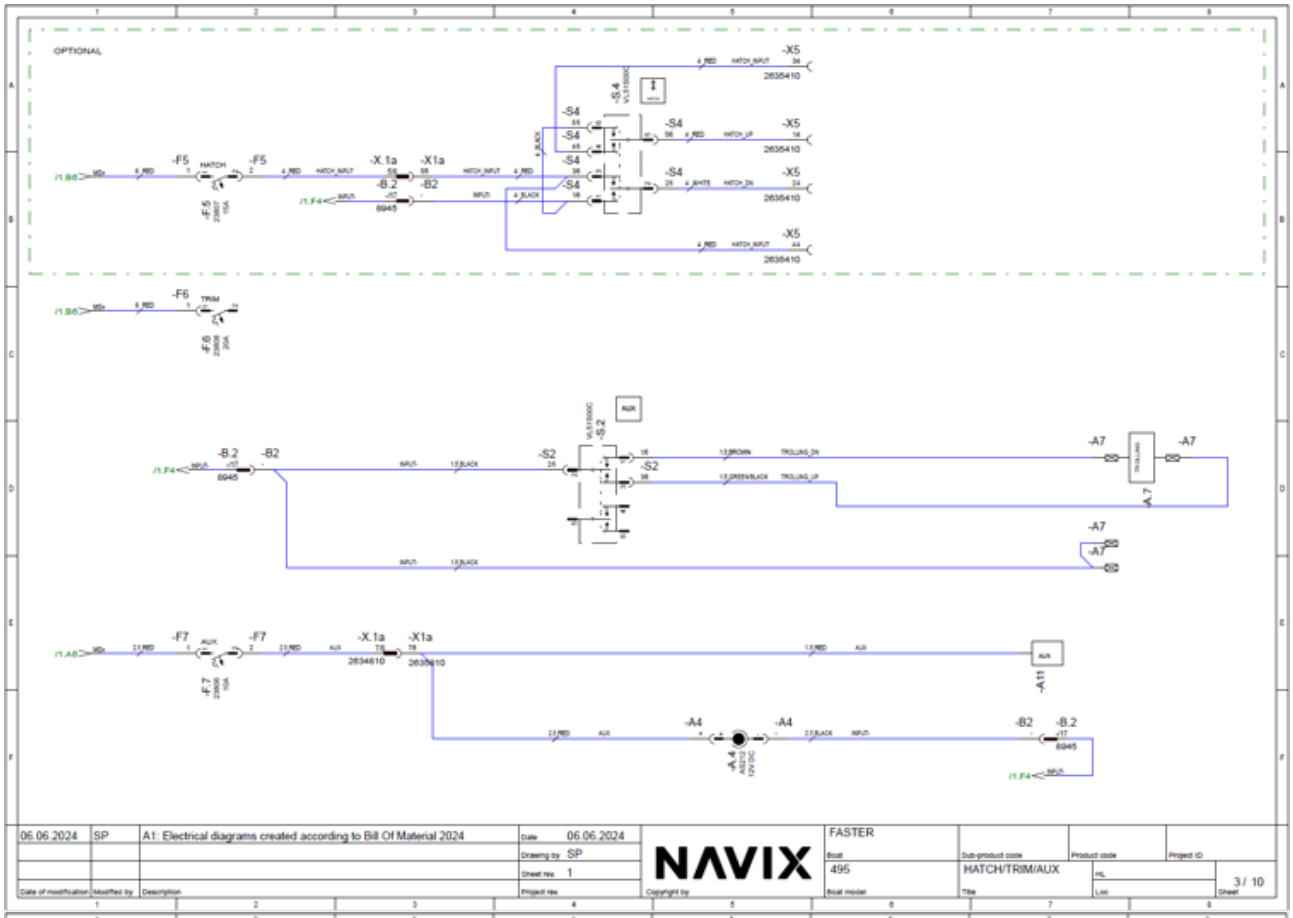
OPTIONAL
-X5
2635410
-S4
-F5
HATCH
-X.1a
-X1a
-B.2
-B2
8945
-F6
TRIM
-S2
AUX
-A7
-F7
-A11
-A4
06.06.2024
SP
A1: Electrical diagrams created according to Bill Of Material 2024
Date 06.06.2024
Drawing by SP
Sheet rev. 1
NAVIX
FASTER
495
HATCH/TRIM/AUX
3 / 10

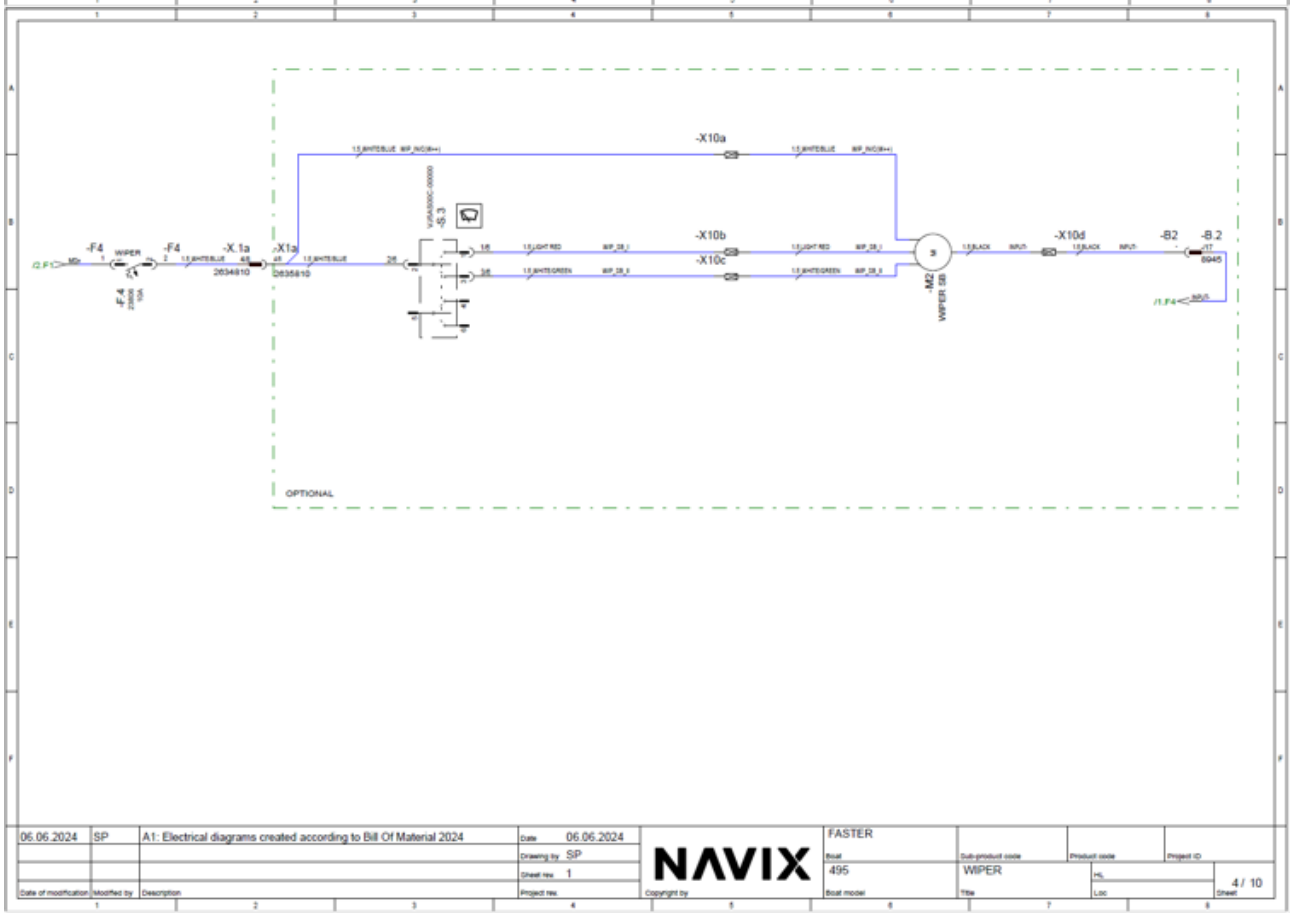
-X10a
-X10b
-X10c
-X10d
-F4
WIPER
-X.1a
-X1a
2634810
2635810
-S.3
-M2
WIPER SB
-B2
-B.2
8945
OPTIONAL
06.06.2024
SP
A1: Electrical diagrams created according to Bill Of Material 2024
Date 06.06.2024
Drawing by SP
Sheet rev. 1
NAVIX
FASTER
495
WIPER
4 / 10

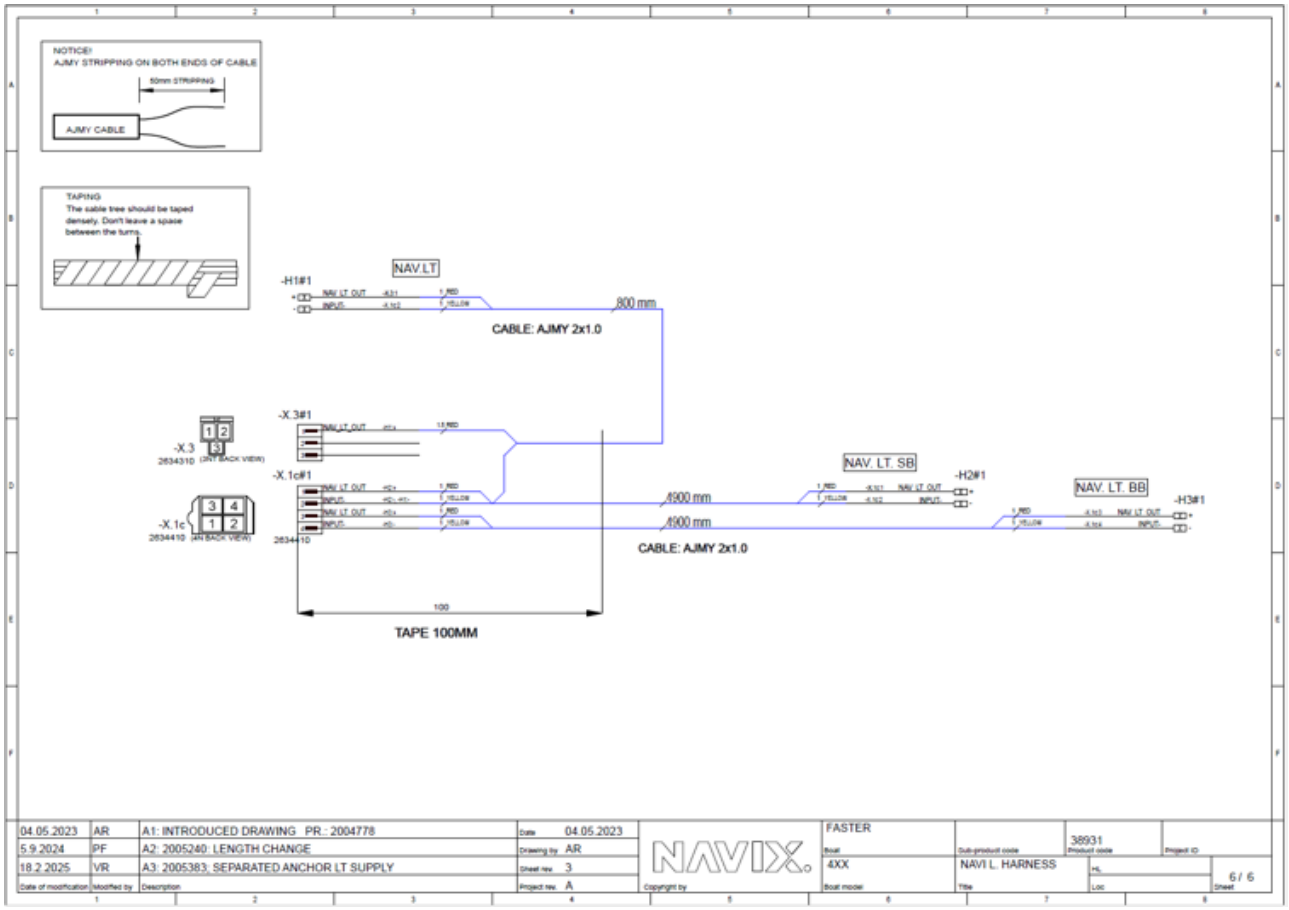
NOTICE!
AJMY STRIPPING ON BOTH ENDS OF CABLE
50mm STRIPPING
AJMY CABLE
TAPING
The cable tree should be taped densely. Don't leave a space between the turns.
NAV.LT
-H1#1
800 mm
CABLE: AJMY 2x1.0
-X.3#1
-X.3
2634310
-X.1c#1
-X.1c
2634410
4900 mm
4900 mm
NAV. LT. SB
-H2#1
NAV. LT. BB
-H3#1
CABLE: AJMY 2x1.0
100
TAPE 100MM
04.05.2023 AR A1: INTRODUCED DRAWING PR.: 2004778
5.9.2024 PF A2: 2005240: LENGTH CHANGE
18.2.2025 VR A3: 2005383: SEPARATED ANCHOR LT SUPPLY
Date 04.05.2023
Drawing by AR
Sheet rev. 3
Project rev. A
NAVIX
Copyright by
FASTER
Boat
4XX
Boat model
Sub-product code
NAVI L. HARNESS
Title
38931
Product code
Project ID
HL
Loc
6 / 6
Sheet

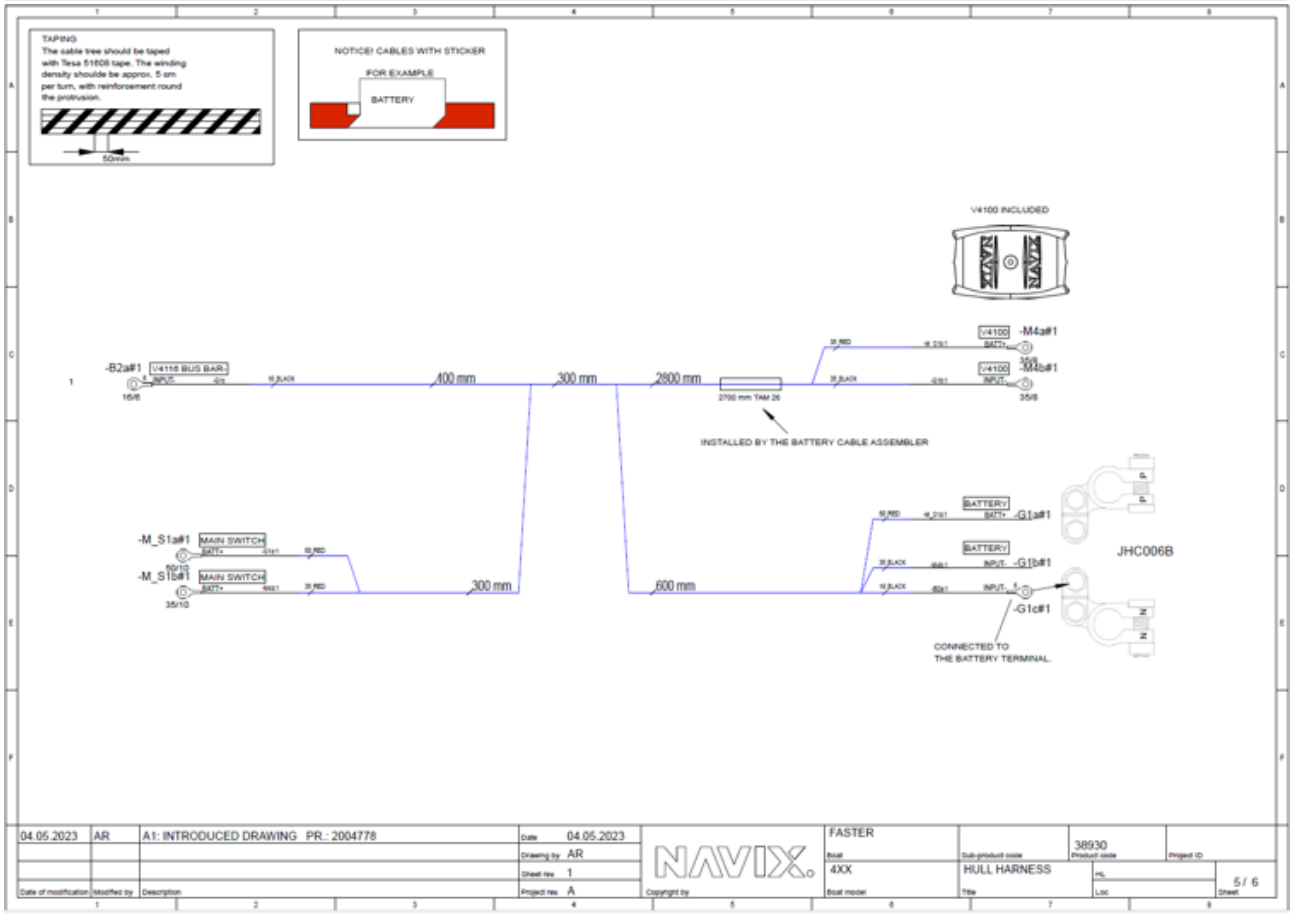
TAPING
The cable tree should be taped with Tesa 51608 tape. The winding density shoulde be approx. 5 cm per turn, with reinforcement round the protrusion.
50mm
NOTICE! CABLES WITH STICKER
FOR EXAMPLE
BATTERY
V4100 INCLUDED
-B2a#1
V4116 BUS BAR-
400 mm
300 mm
2800 mm
2700 mm TAM 26
INSTALLED BY THE BATTERY CABLE ASSEMBLER
V4100
-M4a#1
-M4b#1
-M_S1a#1
MAIN SWITCH
-M_S1b#1
300 mm
600 mm
BATTERY
-G1a#1
-G1b#1
-G1c#1
JHC006B
CONNECTED TO THE BATTERY TERMINAL
04.05.2023 AR A1: INTRODUCED DRAWING PR.: 2004778
Date 04.05.2023
Drawing by AR
Sheet rev. 1
Project rev. A
NAVIX
Copyright by
FASTER
Boat
4XX
Boat model
Sub-product code
HULL HARNESS
Title
38930
Product code
Project ID
HL
Loc
5 / 6
Sheet

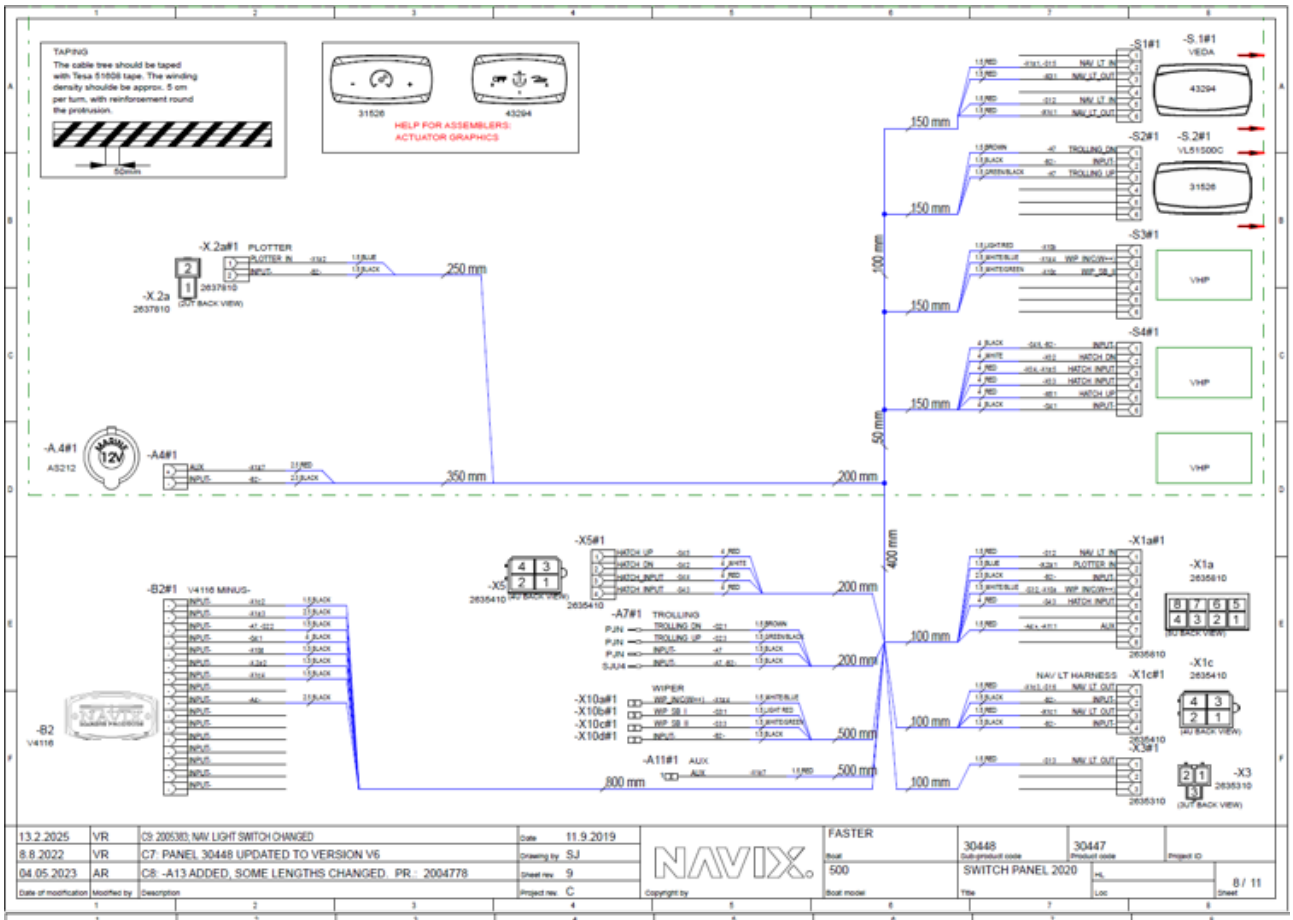
TAPING
The cable tree should be taped with Tesa 51608 tape. The winding density shoulde be approx. 5 cm per turn, with reinforcement round the protrusion.
50mm
31526
43294
HELP FOR ASSEMBLERS:
ACTUATOR GRAPHICS
-S1#1
-S.1#1
VEDA
43294
-S2#1
-S.2#1
VLS1500C
31526
-S3#1
VHP
-S4#1
VHP
VHP
150 mm
150 mm
150 mm
150 mm
100 mm
50 mm
-X.2a#1
PLOTTER
-X.2a
2637810
(OUT BACK VIEW)
250 mm
-A.4#1
AS212
-A4#1
350 mm
200 mm
-X5#1
-X5
2635410
(4U BACK VIEW)
-A7#1
TROLLING
-B2#1
V4116 MINUS-
-B2
V4116
-X10a#1
-X10b#1
-X10c#1
-X10d#1
WIPER
-A11#1
AUX
800 mm
200 mm
200 mm
500 mm
500 mm
400 mm
100 mm
100 mm
100 mm
-X1a#1
-X1a
2635610
(6U BACK VIEW)
-X1c#1
NAV LT HARNESS
-X1c
2635410
(4U BACK VIEW)
-X3#1
-X3
2635310
(3U BACK VIEW)
13.2.2025 VR C9: 2005383: NAV LIGHT SWITCH CHANGED Date 11.9.2019
8.8.2022 VR C7: PANEL 30448 UPDATED TO VERSION V6 Drawing by SJ
04.05.2023 AR C8: -A13 ADDED, SOME LENGTHS CHANGED. PR.: 2004778 Sheet rev. 9
Project rev. C
NAVIX
FASTER
Boat
500
Boat model
30448
SWITCH PANEL 2020
30447
8 / 11

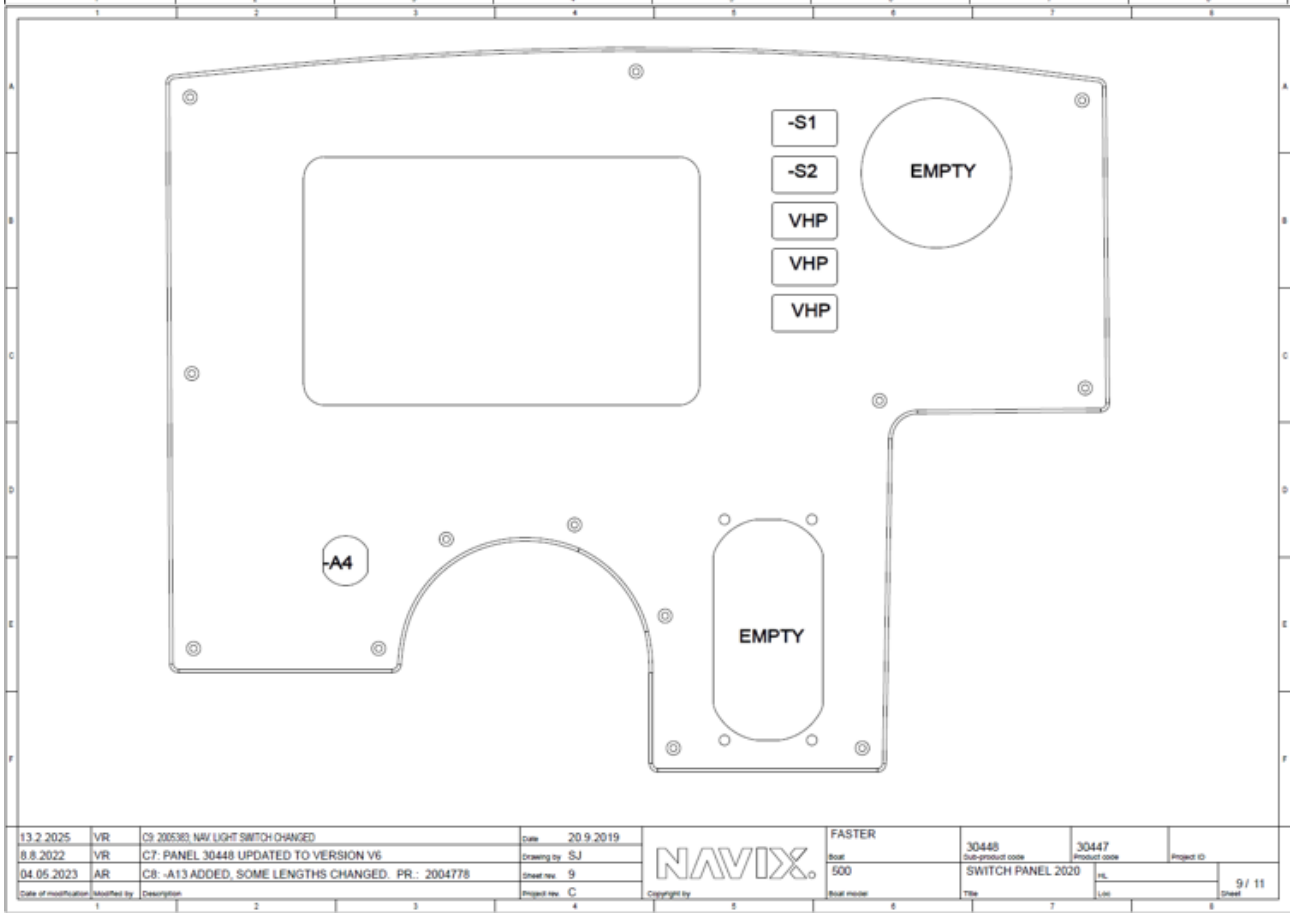
-S1
-S2
VHP
VHP
VHP
EMPTY
-A4
EMPTY
13.2.2025 VR C9: 2005383: NAV LIGHT SWITCH CHANGED Date 20.9.2019
8.8.2022 VR C7: PANEL 30448 UPDATED TO VERSION V6 Drawing by SJ
04.05.2023 AR C8: -A13 ADDED, SOME LENGTHS CHANGED. PR.: 2004778 Sheet rev. 9
Project rev. C
NAVIX
FASTER
Boat
500
Boat model
30448
SWITCH PANEL 2020
30447
9 / 11

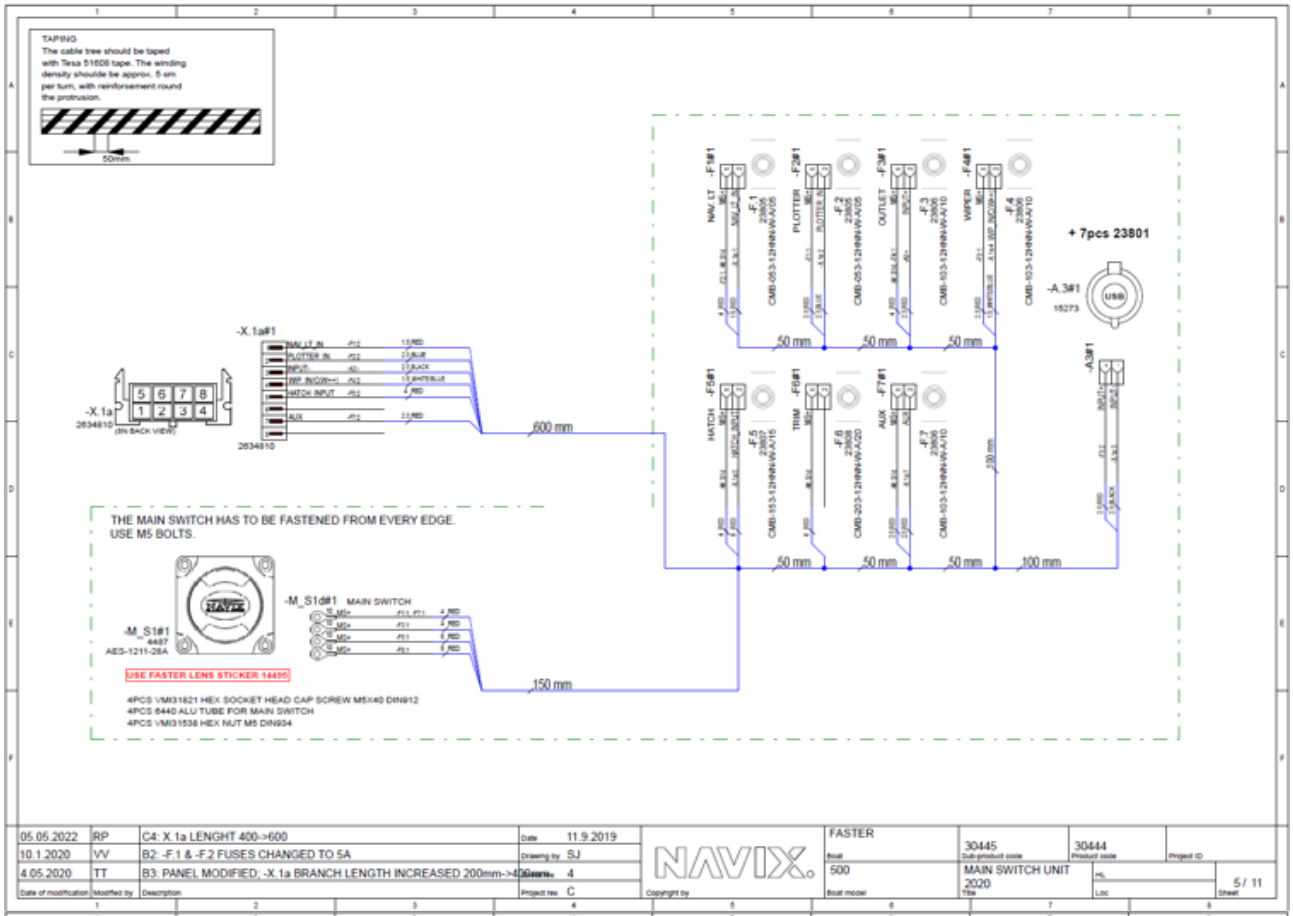

05.05.2022	RP	C4: X.1a LENGHT 400->600	Date	11.9.2019	NAVIX	FASTER	30445	30444
10.1.2020	VV	B2: -F.1 & -F.2 FUSES CHANGED TO 5A	Drawing by	SJ		Boat	Sub-product code	Product code
4.05.2020	TT	B3: PANEL MODIFIED; -X.1a BRANCH LENGTH INCREASED 200mm->400mm	Drawing rev.	4		500	MAIN SWITCH UNIT 2020	Project ID
Date of modification	Modified by	Description	Project rev.	C	Copyright by	Boat model	Title	Loc
								Sheet 5 / 11

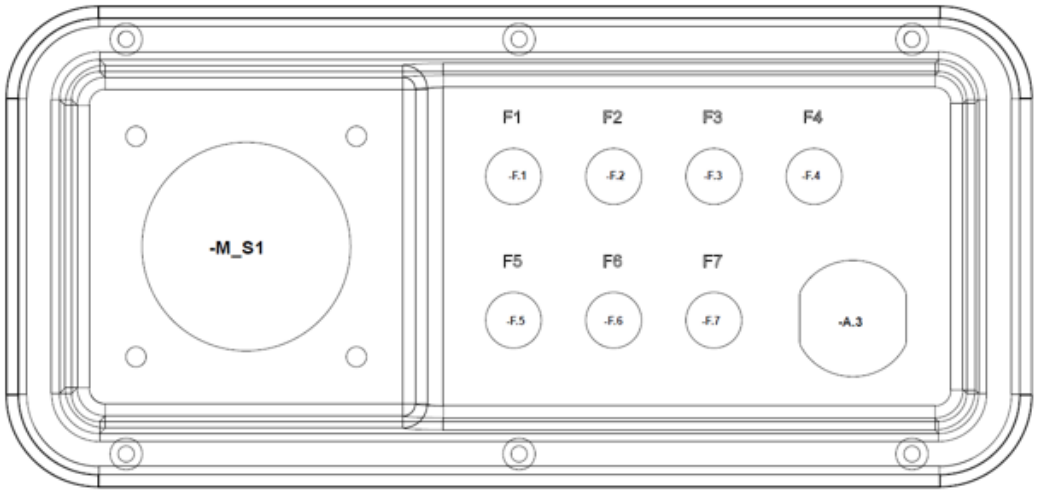

05.05.2022	RP	C3: NOT MODIFIED	Date	20.9.2019	NAVIX	FASTER	30445	30444
10.1.2020	VV	B2: -F.1 & -F.2 FUSES CHANGED TO 5A	Drawing by	SJ		Boat	Sub-product code	Product code
4.05.2020	TT	B3: PANEL MODIFIED; -X.1a BRANCH LENGTH INCREASED 200mm->400mm	Drawing rev.	3		500	MAIN SWITCH UNIT 2020	Project ID
Date of modification	Modified by	Description	Project rev.	C	Copyright by	Boat model	Title	Loc
								Sheet 6 / 11

Sähkökaavio / Elkrestdiagram / Electrical diagram 525

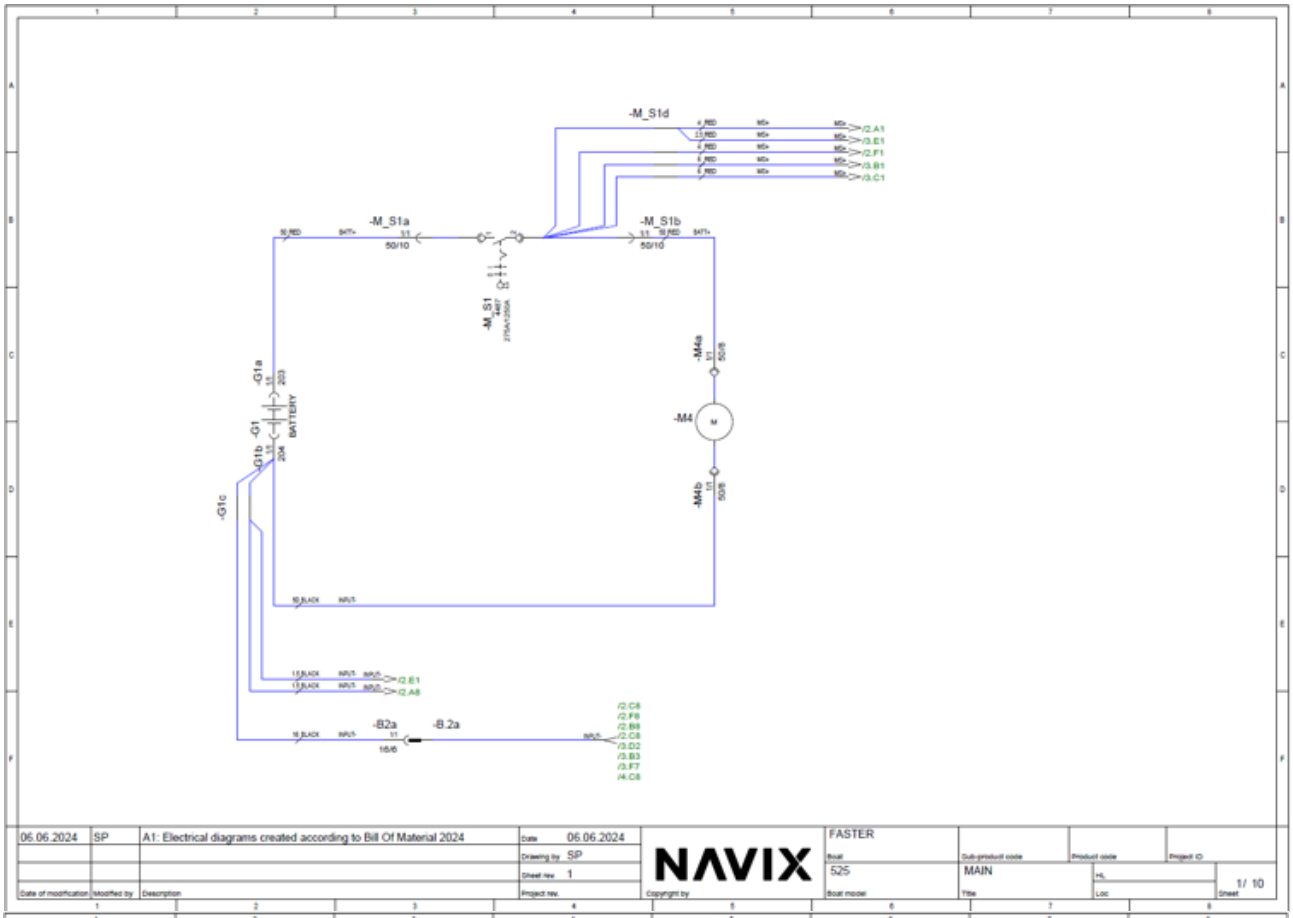

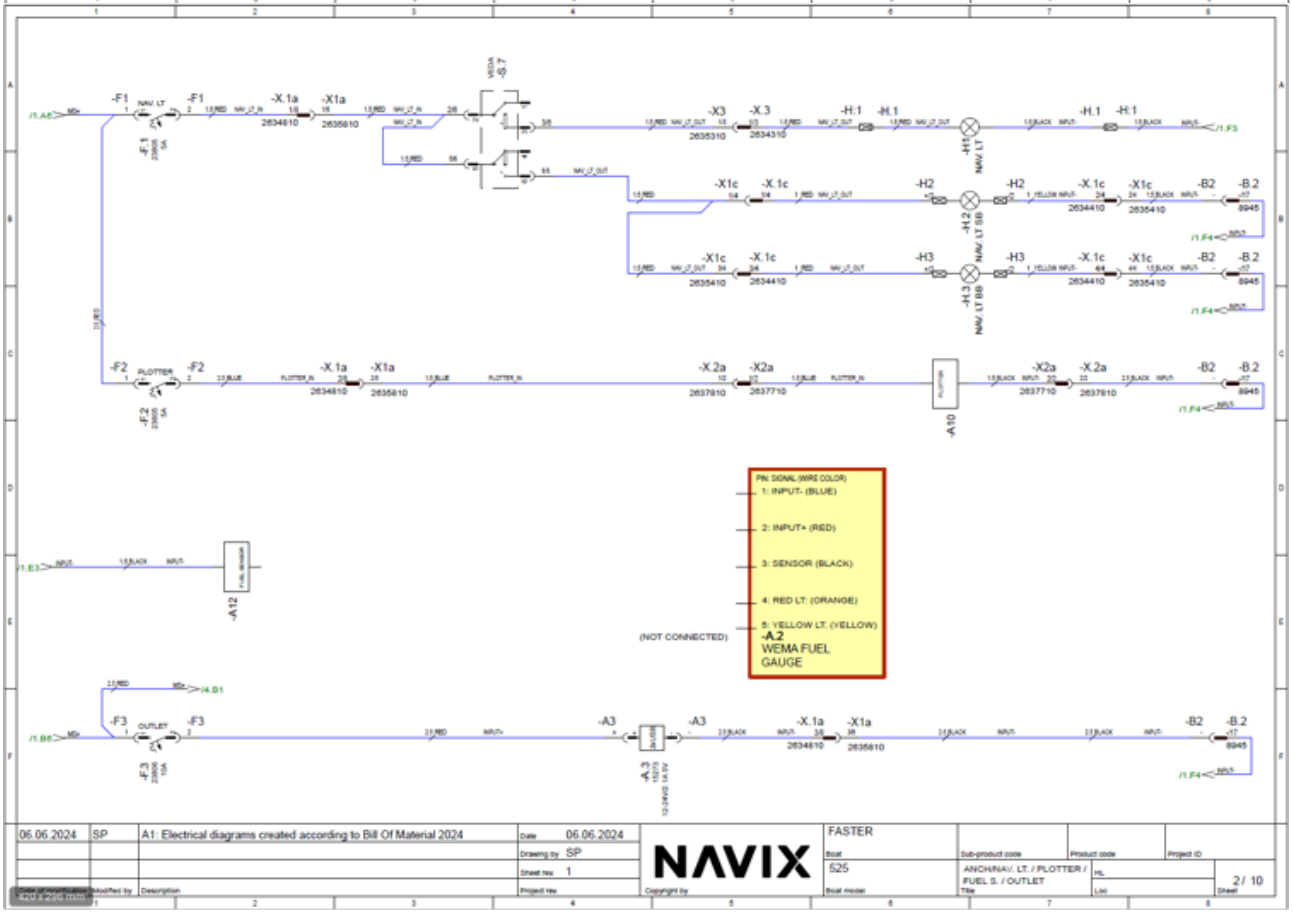

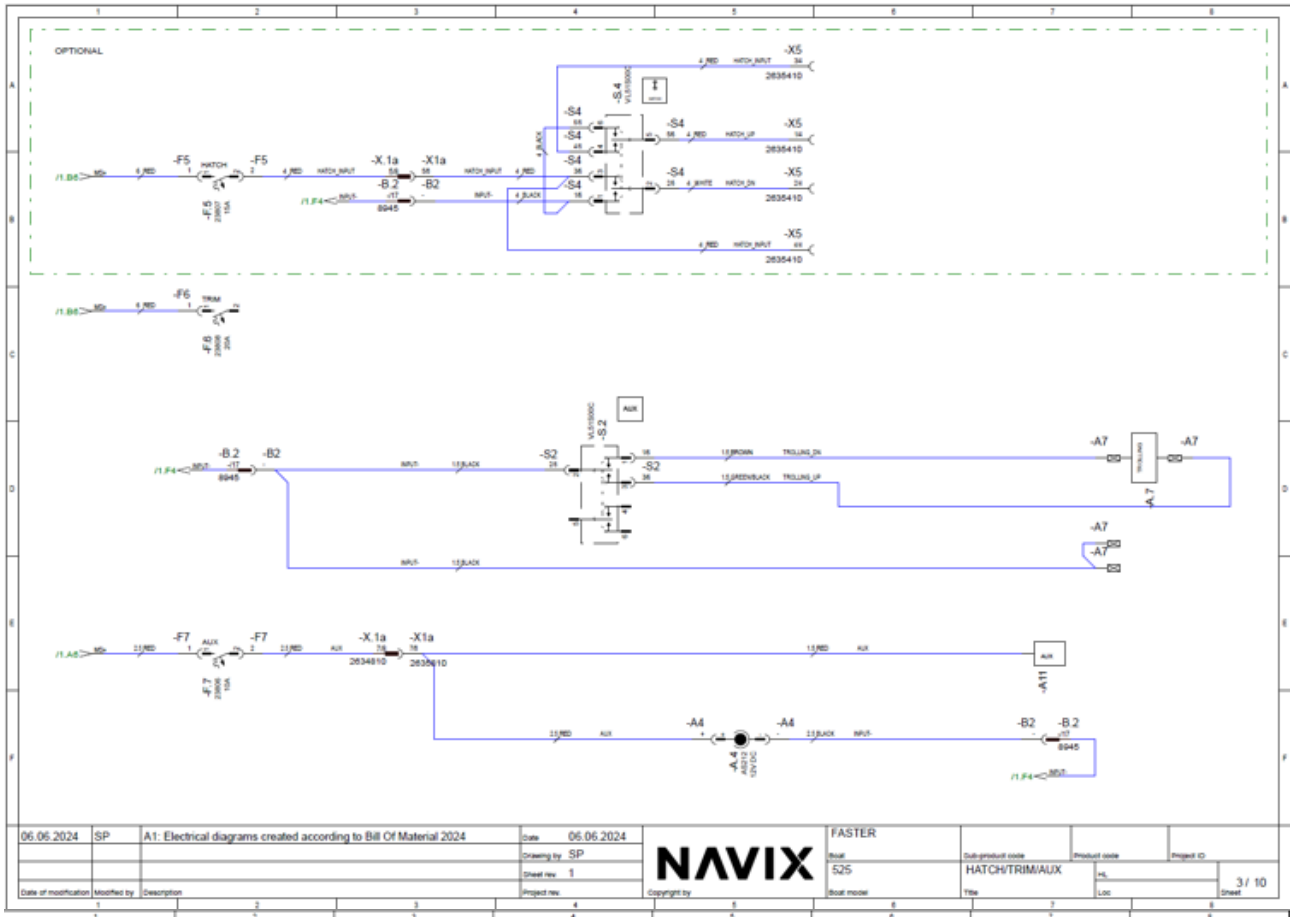

06.06.2024	SP	A1: Electrical diagrams created according to Bill Of Material 2024	Date	06.06.2024	NAVIX	FASTER		
			Drawing by	SP		Boat	Sub-product code	Product code	Project ID
			Sheet rev.	1		525	HATCH/TRIM/AUX		
Date of modification	Modified by	Description	Project rev.		Copyright by	Boat model	Title	HL / Loc	3 / 10 Sheet

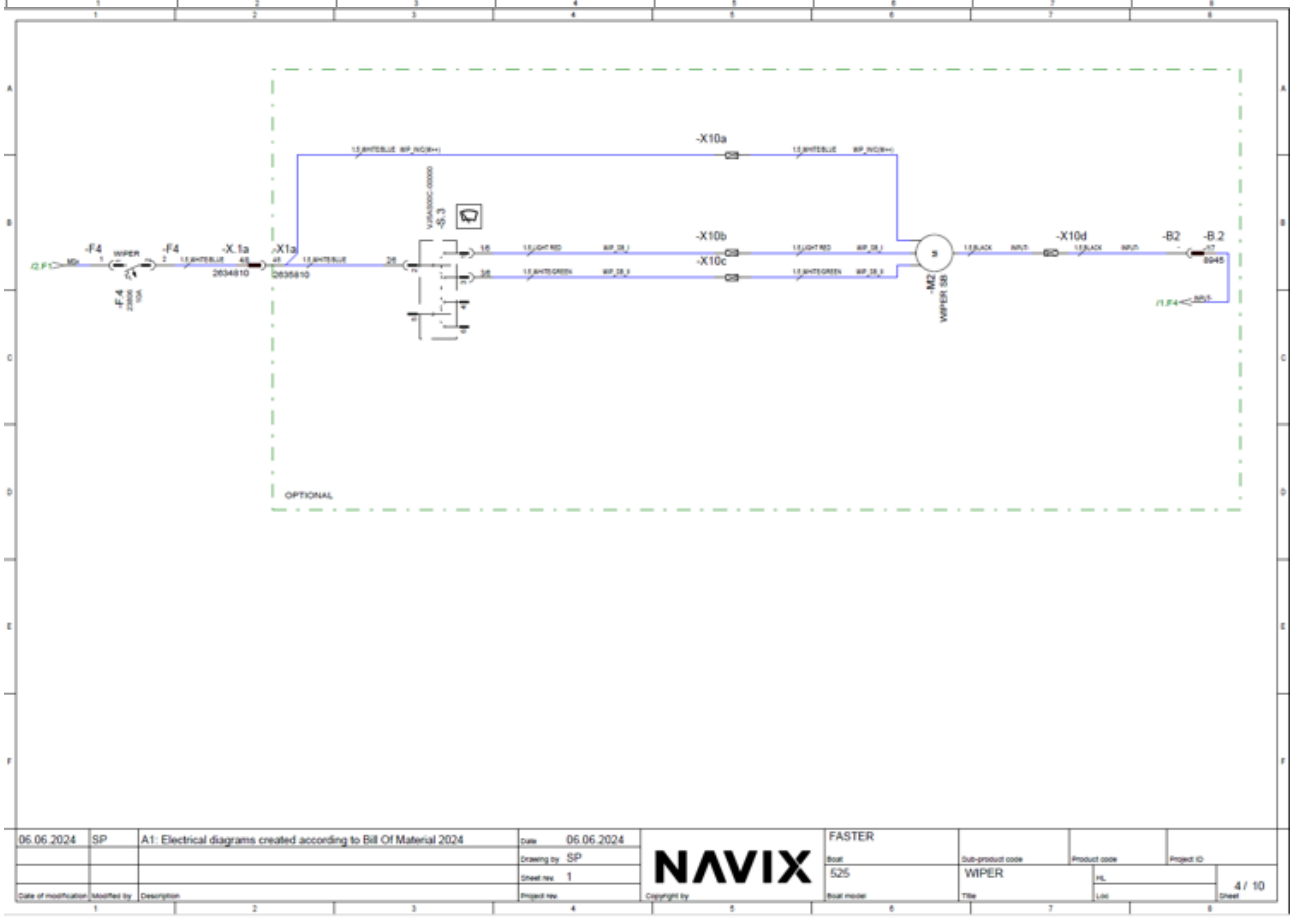

06.06.2024	SP	A1: Electrical diagrams created according to Bill Of Material 2024	Date	06.06.2024	NAVIX	FASTER		
			Drawing by	SP		Boat	Sub-product code	Product code	Project ID
			Sheet rev.	1		525	WIPER		
Date of modification	Modified by	Description	Project rev.		Copyright by	Boat model	Title	HL / Loc	4 / 10 Sheet

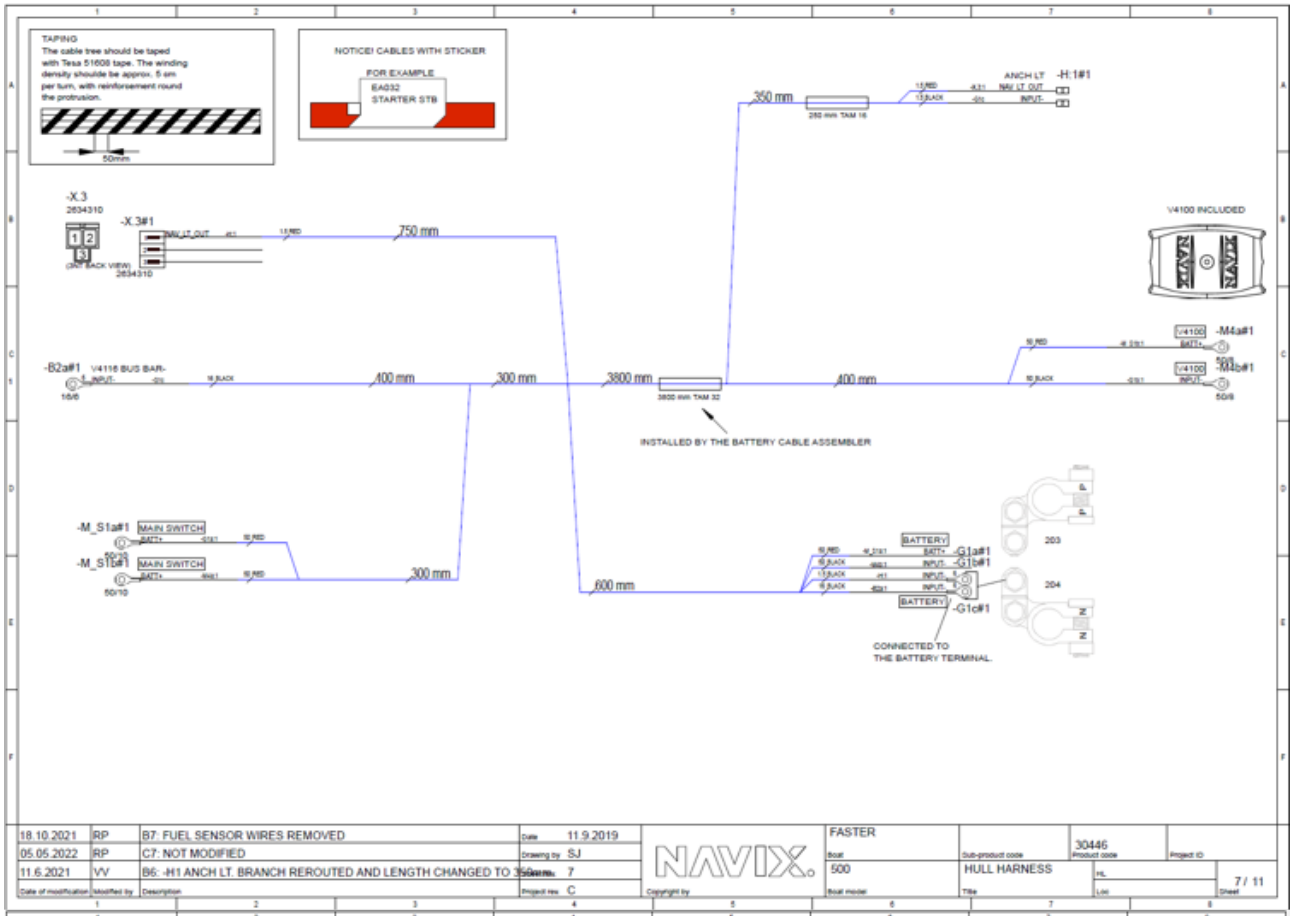
TAPING
The cable tree should be taped with Tesa 51608 tape. The winding density shoulde be approx. 5 cm per turn, with reinforcement round the protrusion.
50mm
NOTICE! CABLES WITH STICKER
FOR EXAMPLE
6A032
STARTER STB
-X.3
2634310
-X.3#1
NAV LT OUT
15 RED
750 mm
350 mm
ANCH LT
NAV LT OUT
INPUT
-H:1#1
V4100 INCLUDED
-M4a#1
-M4b#1
-B2a#1
V4116 BUS BAR-
INPUT
400 mm
300 mm
3800 mm
400 mm
INSTALLED BY THE BATTERY CABLE ASSEMBLER
-M_S1a#1
MAIN SWITCH
-M_S1b#1
MAIN SWITCH
300 mm
600 mm
BATTERY
-G1a#1
-G1b#1
-G1c#1
203
204
CONNECTED TO
THE BATTERY TERMINAL.
18.10.2021 RP B7: FUEL SENSOR WIRES REMOVED
05.05.2022 RP C7: NOT MODIFIED
11.6.2021 VV B6: -H1 ANCH LT. BRANCH REROUTED AND LENGTH CHANGED TO 350mm
Date 11.9.2019
Drawing by SJ
Project rev C
NAVIX.
FASTER
Boat
500
Boat model
30446
Product code
HULL HARNESS
Title
7 / 11
Sheet

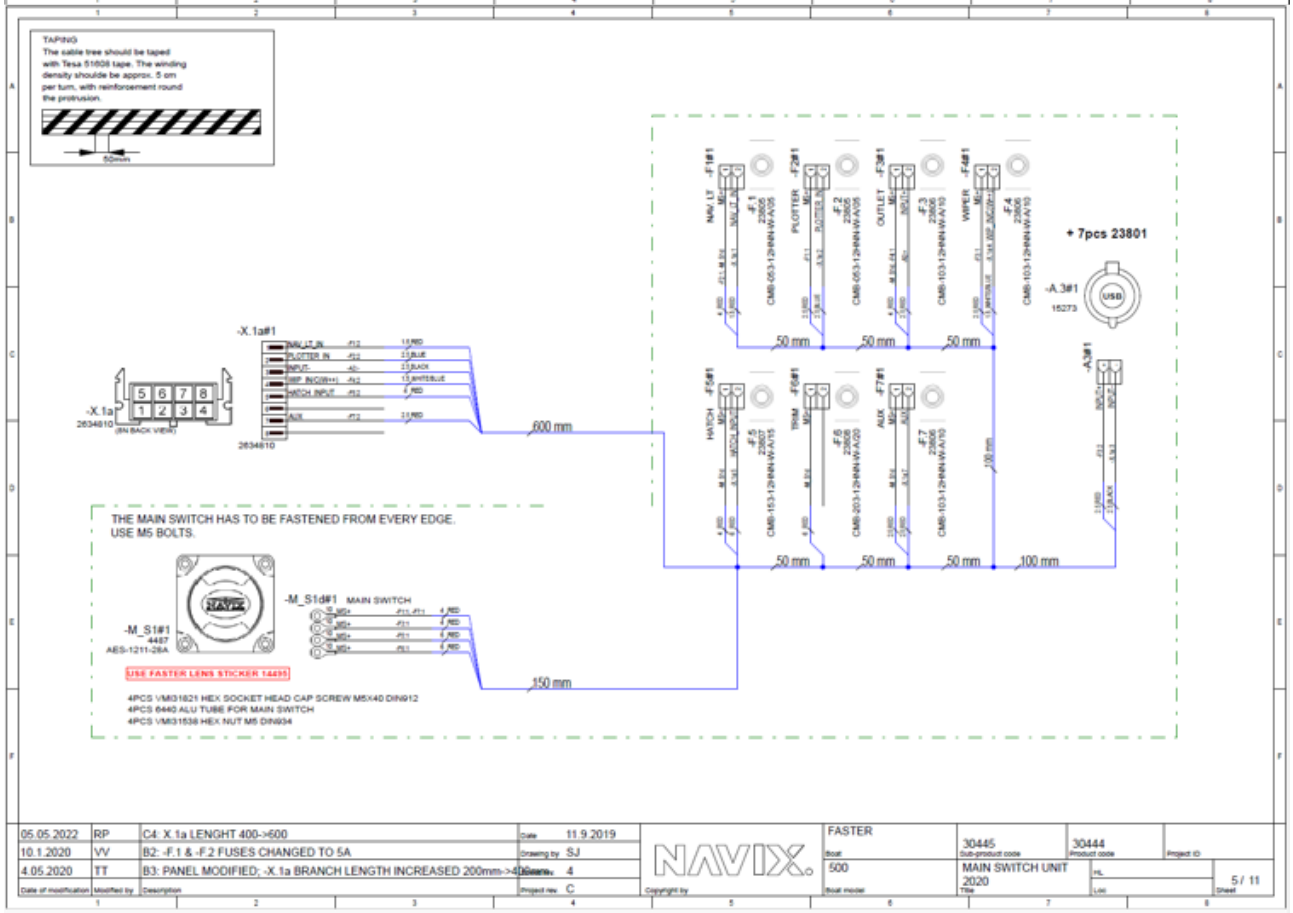
TAPING
The cable tree should be taped with Tesa 51608 tape. The winding density shoulde be approx. 5 cm per turn, with reinforcement round the protrusion.
50mm
NAV LT
PLOTTER
OUTLET
WIPER
+ 7pcs 23801
-A.3#1
USB
15273
50 mm
-X.1a#1
-X.1a
2634810
600 mm
HATCH
TRIM
AUX
100 mm
THE MAIN SWITCH HAS TO BE FASTENED FROM EVERY EDGE.
USE M5 BOLTS.
-M_S1#1
4487
AES-1211-28A
USE FASTER LENS STICKER 14495
-M_S1d#1
MAIN SWITCH
150 mm
4PCS VMI31621 HEX SOCKET HEAD CAP SCREW M5X40 DIN912
4PCS 6440 ALU TUBE FOR MAIN SWITCH
4PCS VMI31536 HEX NUT M5 DIN934
05.05.2022 RP C4: X.1a LENGHT 400->600
10.1.2020 VV B2: -F.1 & -F.2 FUSES CHANGED TO 5A
4.05.2020 TT B3: PANEL MODIFIED; -X.1a BRANCH LENGTH INCREASED 200mm->400mm
Date 11.9.2019
Drawing by SJ
Project rev C
NAVIX.
FASTER
Boat
500
Boat model
30445
Sub-product code
30444
Product code
MAIN SWITCH UNIT
2020
Title
5 / 11
Sheet

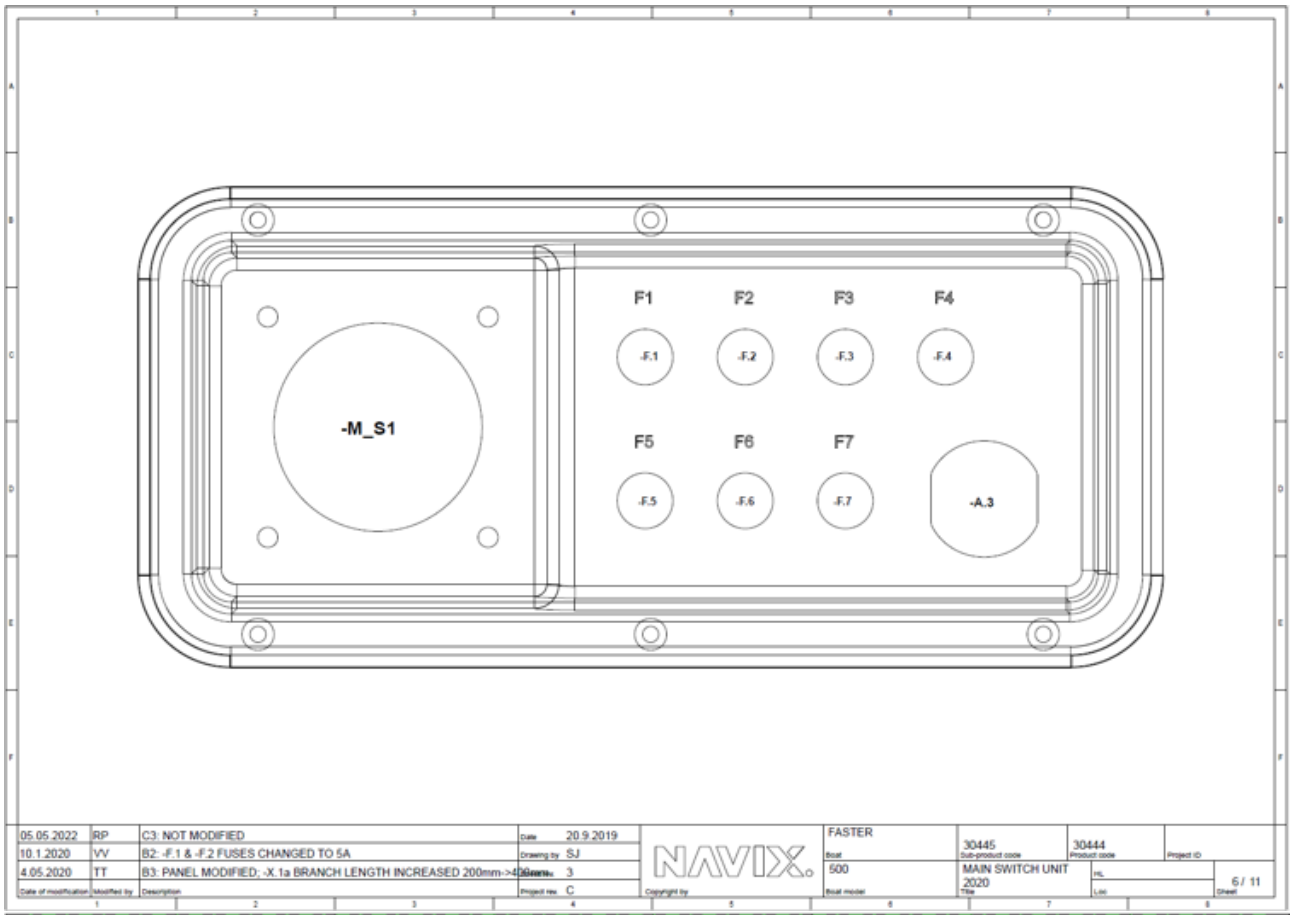

05.05.2022	RP	C3: NOT MODIFIED	Date 20.9.2019	NAVIX.	FASTER	30445	30444	Project ID
10.1.2020	VV	B2: -F.1 & -F.2 FUSES CHANGED TO 5A	Drawing by SJ		Boat 500	Sub-product code	Product code	
4.05.2020	TT	B3: PANEL MODIFIED; -X.1a BRANCH LENGTH INCREASED 200mm->4[illegible]mm	Sheet no. 3		Boat model	MAIN SWITCH UNIT 2020	HL	6 / 11
Date of modification	Modified by	Description	Project rev. C	Copyright by		Title	Lot	Sheet

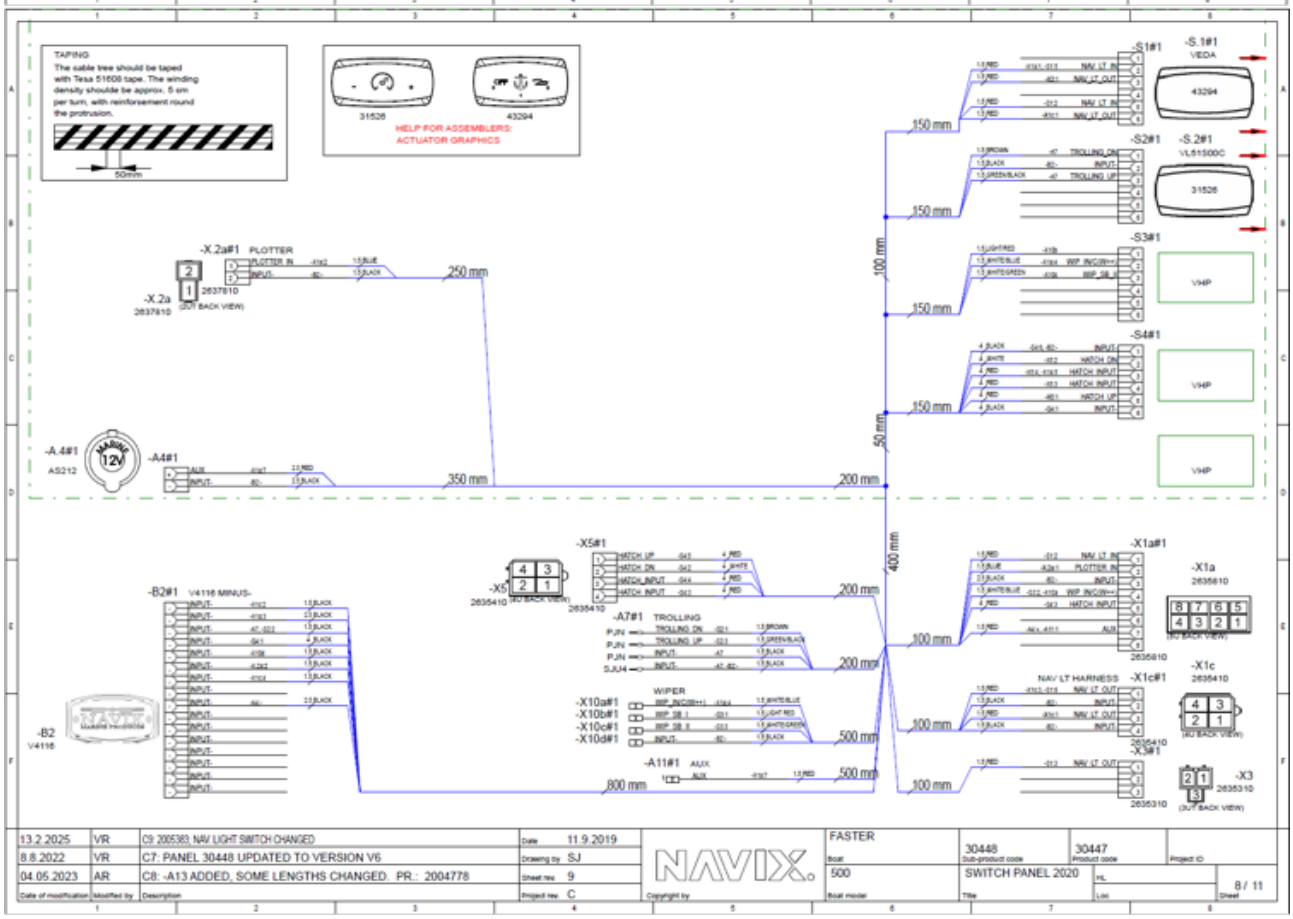

13.2.2025	VR	C9: 2005383: NAV LIGHT SWITCH CHANGED	Date 11.9.2019	NAVIX.	FASTER	30448	30447	Project ID
8.8.2022	VR	C7: PANEL 30448 UPDATED TO VERSION V6	Drawing by SJ		Boat 500	Sub-product code	Product code	
04.05.2023	AR	C8: -A13 ADDED, SOME LENGTHS CHANGED. PR.: 2004778	Sheet no. 9		Boat model	SWITCH PANEL 2020	HL	8 / 11
Date of modification	Modified by	Description	Project rev. C	Copyright by		Title	Lot	Sheet

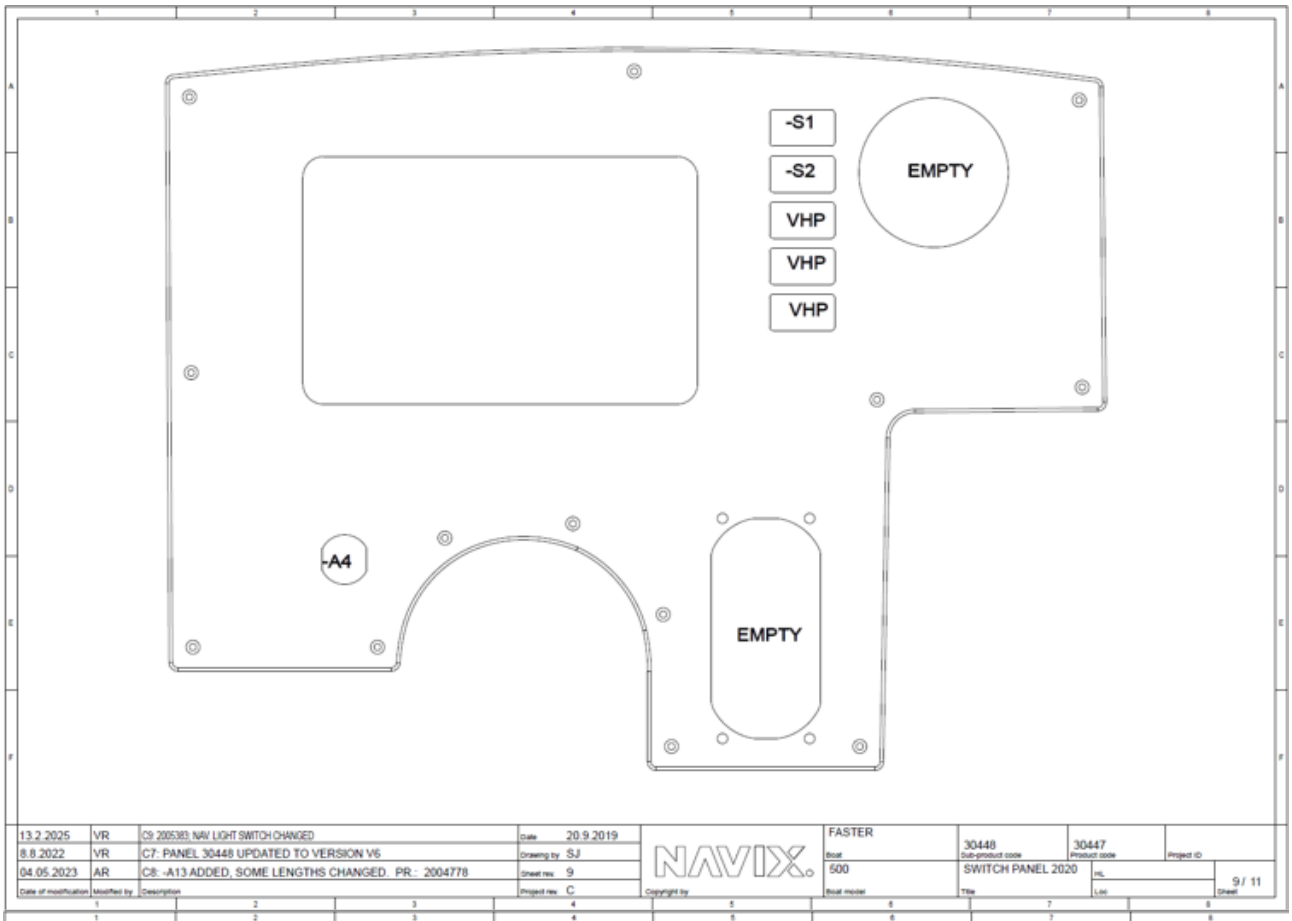

13.2.2025	VR	C9: 2005383: NAV LIGHT SWITCH CHANGED	Date 20.9.2019	NAVIX.	FASTER	30448	30447	
8.8.2022	VR	C7: PANEL 30448 UPDATED TO VERSION V6	Drawing by SJ		Boat	Sub-product code	Product code	Project ID
04.05.2023	AR	C8: -A13 ADDED, SOME LENGTHS CHANGED. PR.: 2004778	Sheet no. 9		500	SWITCH PANEL 2020	HL	9 / 11
Date of modification	Modified by	Description	Project rev. C	Copyright by	Boat model	Title	Loc	Sheet

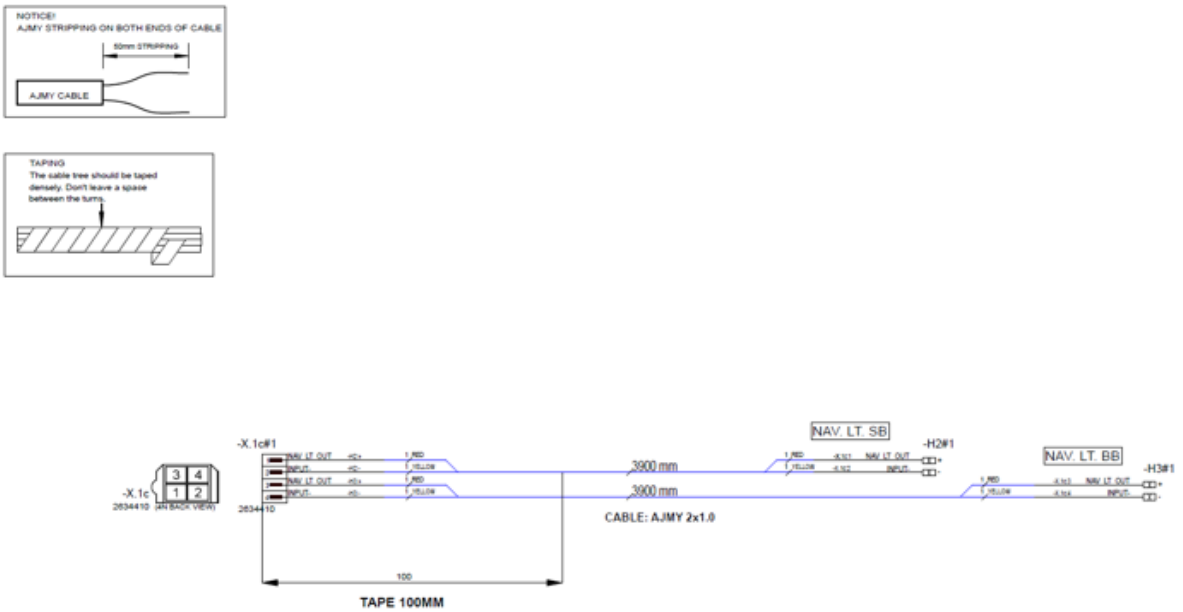

25.9.2019	SJ	A1: INTRODUCED DRAWING	Date 11.9.2019	NAVIX.	FASTER		30449	
10.1.2020	VV	B2: LENGHTS CHANGED 3000 -> 3500mm	Drawing by SJ		Boat	Sub-product code	Product code	Project ID
05.05.2022	RP	C3: LENGHTS CHANGED 3500 -> 3900mm	Sheet no. 3		500	NAVI L. HARNESS	HL	10 / 11
Date of modification	Modified by	Description	Project rev. C	Copyright by	Boat model	Title	Loc	Sheet

Sähkökaavio / Elkrestdiagram / Electrical diagram 545

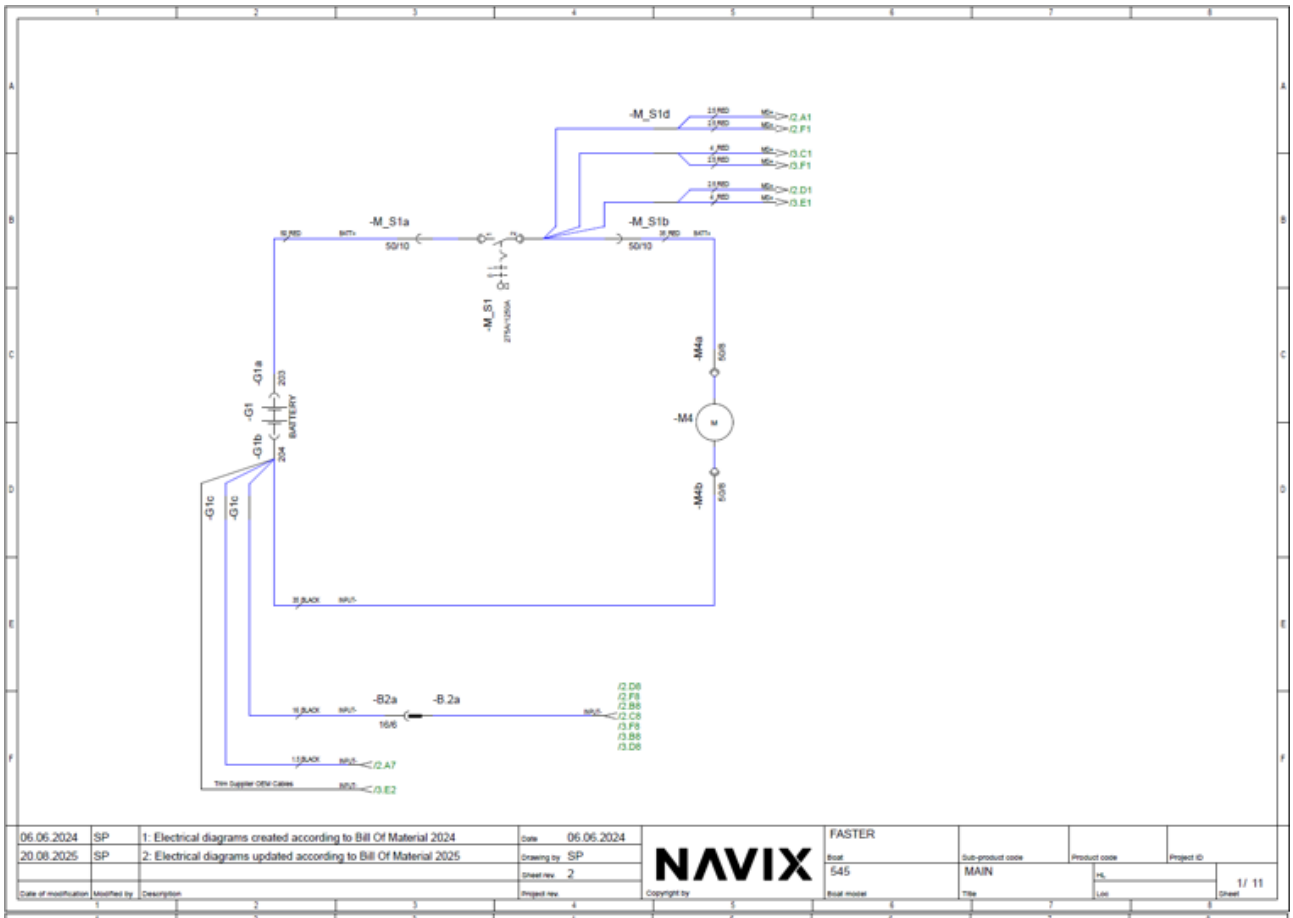

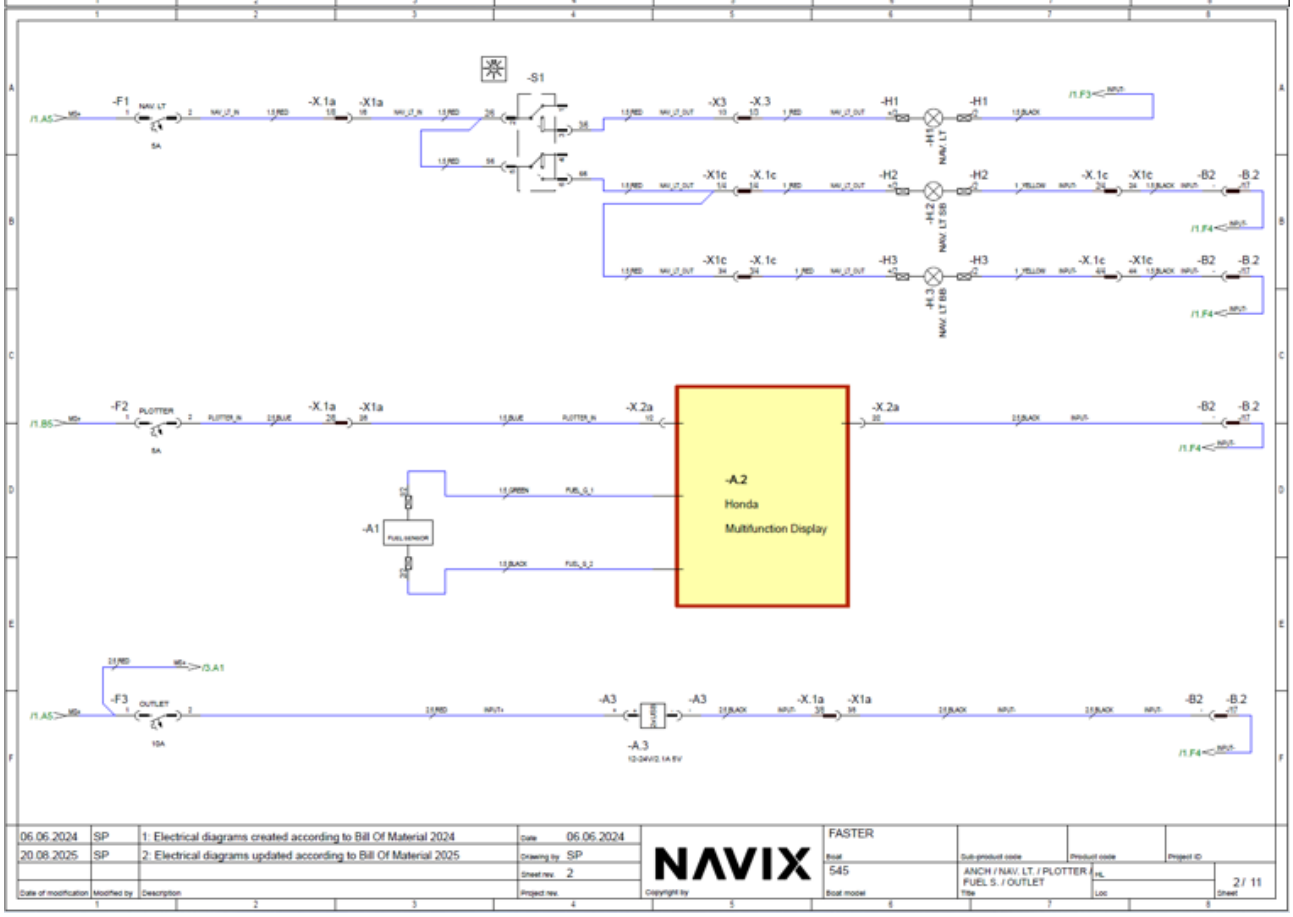

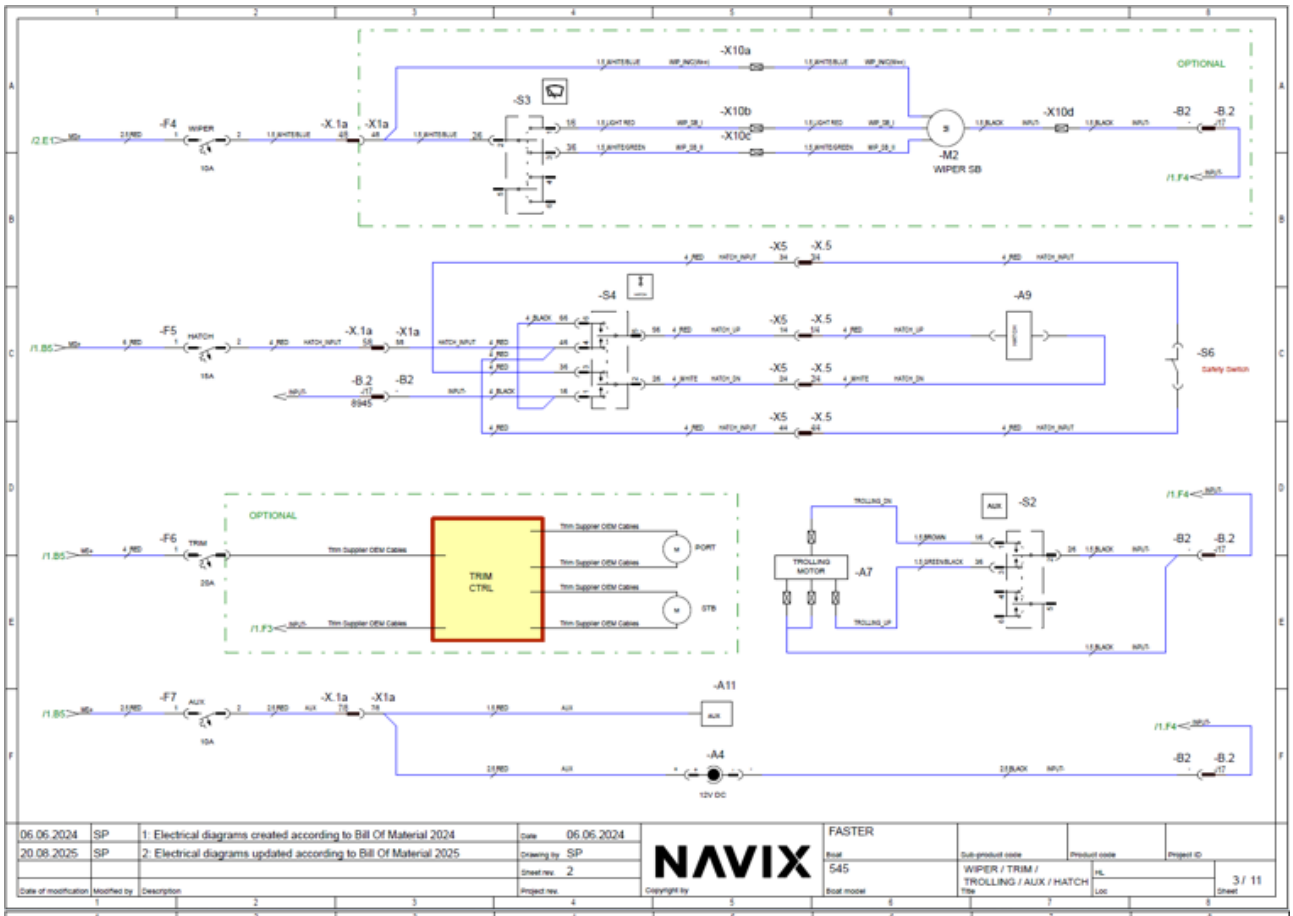

06.06.2024	SP	1: Electrical diagrams created according to Bill Of Material 2024	Date	06.06.2024	NAVIX	FASTER	
20.08.2025	SP	2: Electrical diagrams updated according to Bill Of Material 2025	Drawing by	SP		Boat	Sub-product code / Product code / Project ID
			Sheet rev.	2		545	
Date of modification	Modified by	Description	Project rev.		Copyright by	Boat model	WIPER / TRIM / TROLLING / AUX / HATCH — HL — 3 / 11

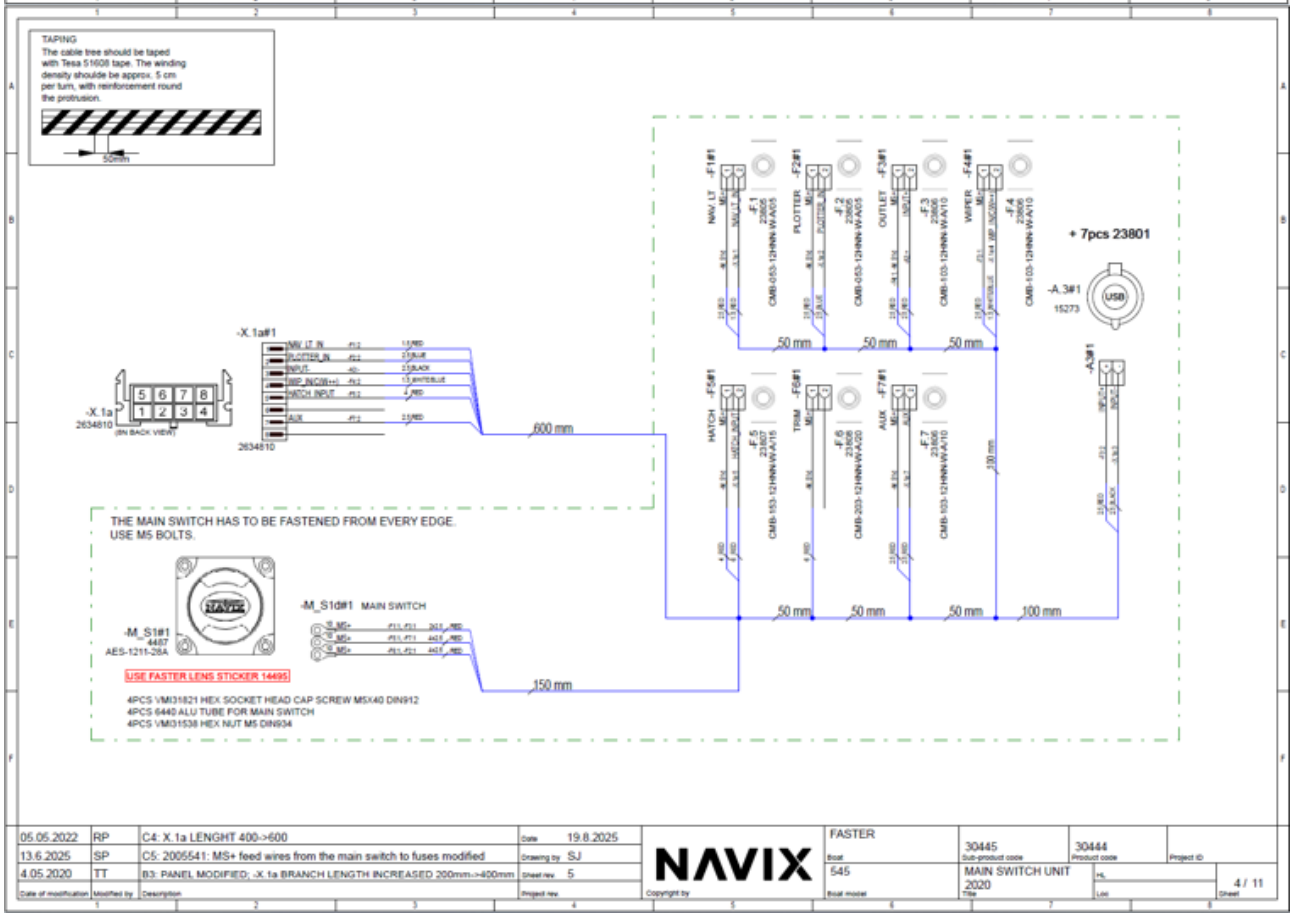

05.05.2022	RP	C4: X.1a LENGHT 400->600	Date	19.8.2025	NAVIX	FASTER	
13.6.2025	SP	C5: 2005541: MS+ feed wires from the main switch to fuses modified	Drawing by	SJ		Boat	30445 Sub-product code / 30444 Product code / Project ID
4.05.2020	TT	B3: PANEL MODIFIED; -X.1a BRANCH LENGTH INCREASED 200mm->400mm	Sheet rev.	5		545	
Date of modification	Modified by	Description	Project rev.		Copyright by	Boat model	MAIN SWITCH UNIT 2020 — HL — 4 / 11

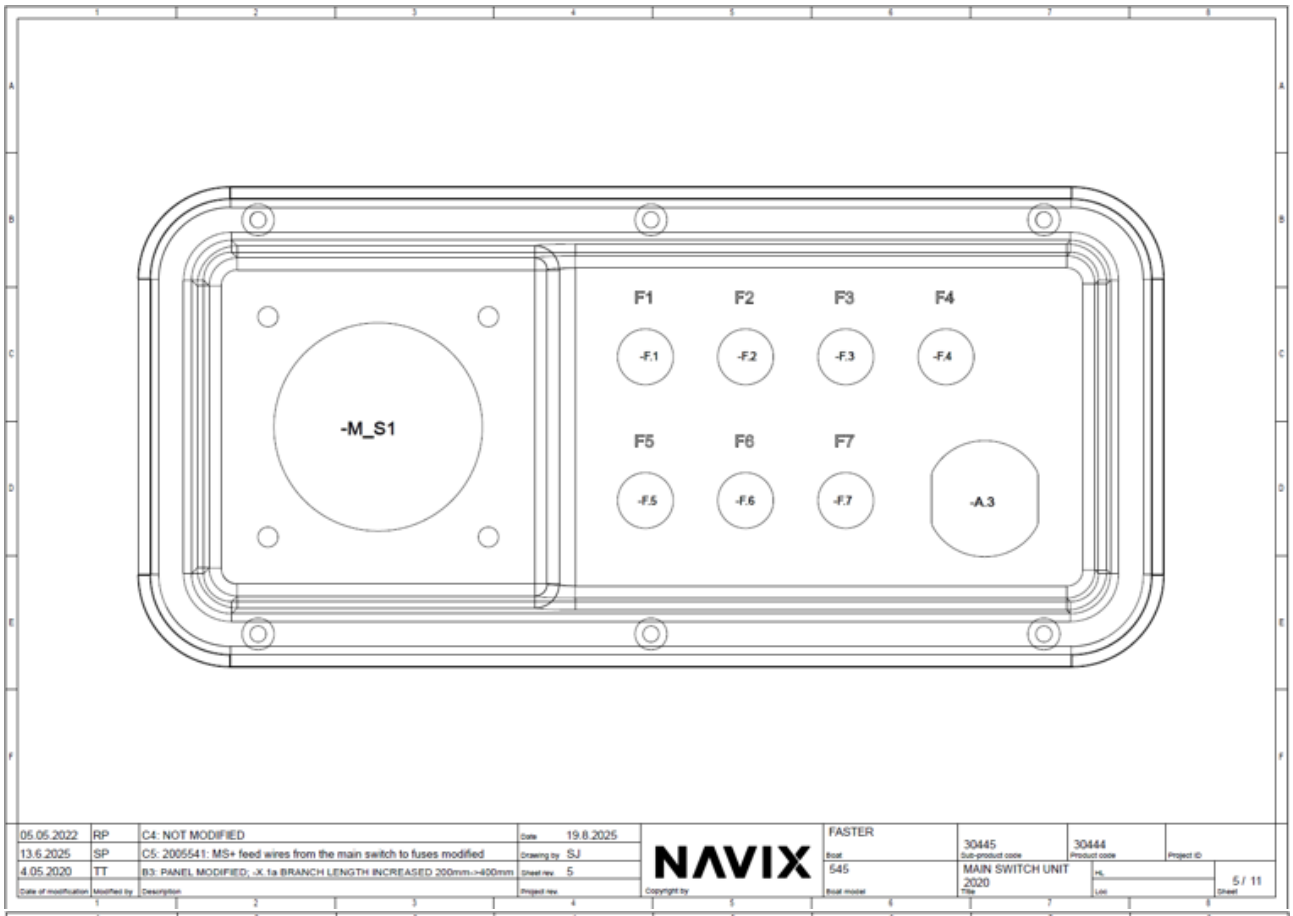

05.05.2022	RP	C4: NOT MODIFIED	Date 19.8.2025	NAVIX	FASTER	30445	30444	
13.6.2025	SP	C5: 2005541: MS+ feed wires from the main switch to fuses modified	Drawing by SJ		545	MAIN SWITCH UNIT 2020		5 / 11
4.05.2020	TT	B3: PANEL MODIFIED; -X.1a BRANCH LENGTH INCREASED 200mm->400mm	Sheet rev. 5					

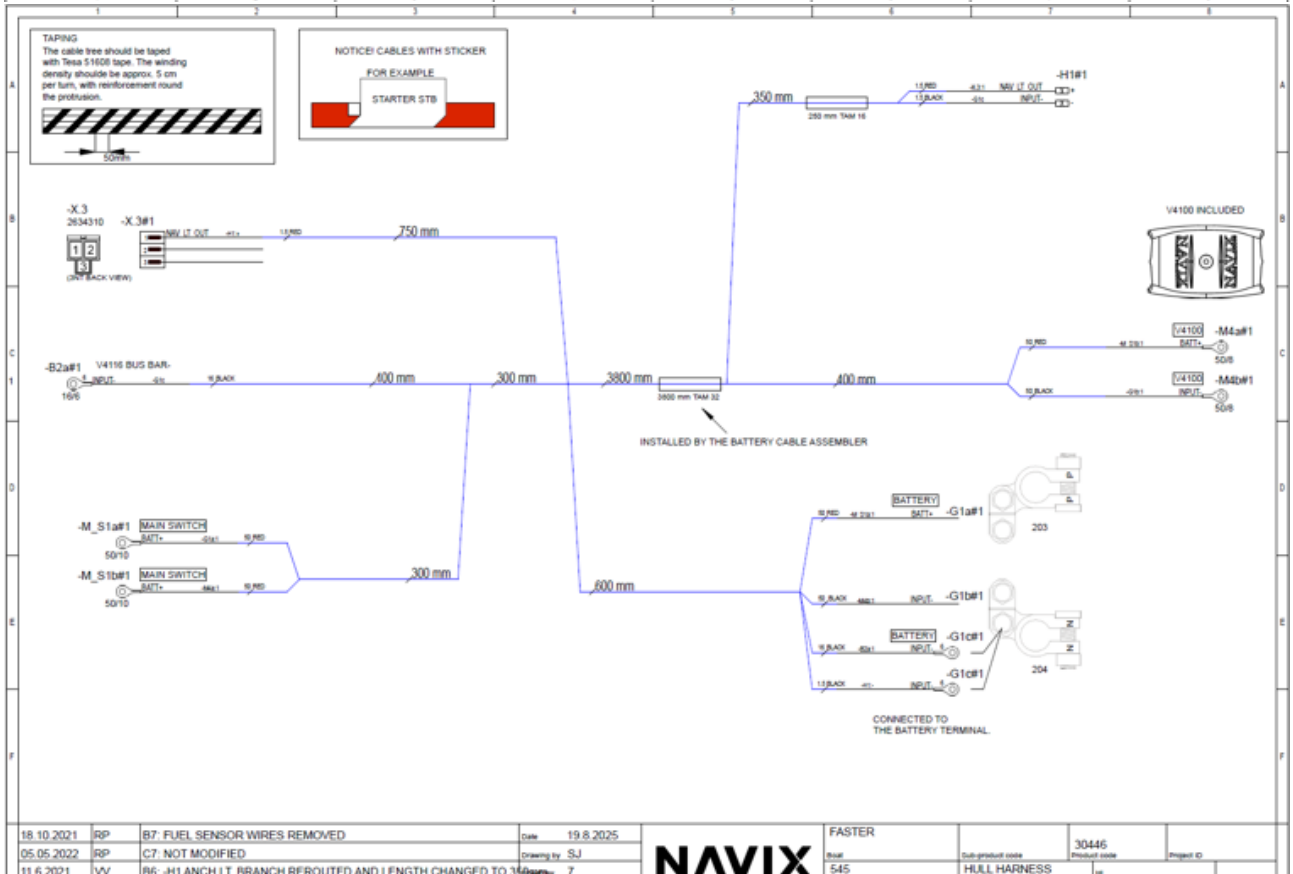

18.10.2021	RP	B7: FUEL SENSOR WIRES REMOVED	Date 19.8.2025	NAVIX	FASTER		30446	
05.05.2022	RP	C7: NOT MODIFIED	Drawing by SJ		545	HULL HARNESS		6 / 11
11.6.2021	VV	B6: -H1 ANCH LT. BRANCH REROUTED AND LENGTH CHANGED TO 350mm	Sheet rev. 7					

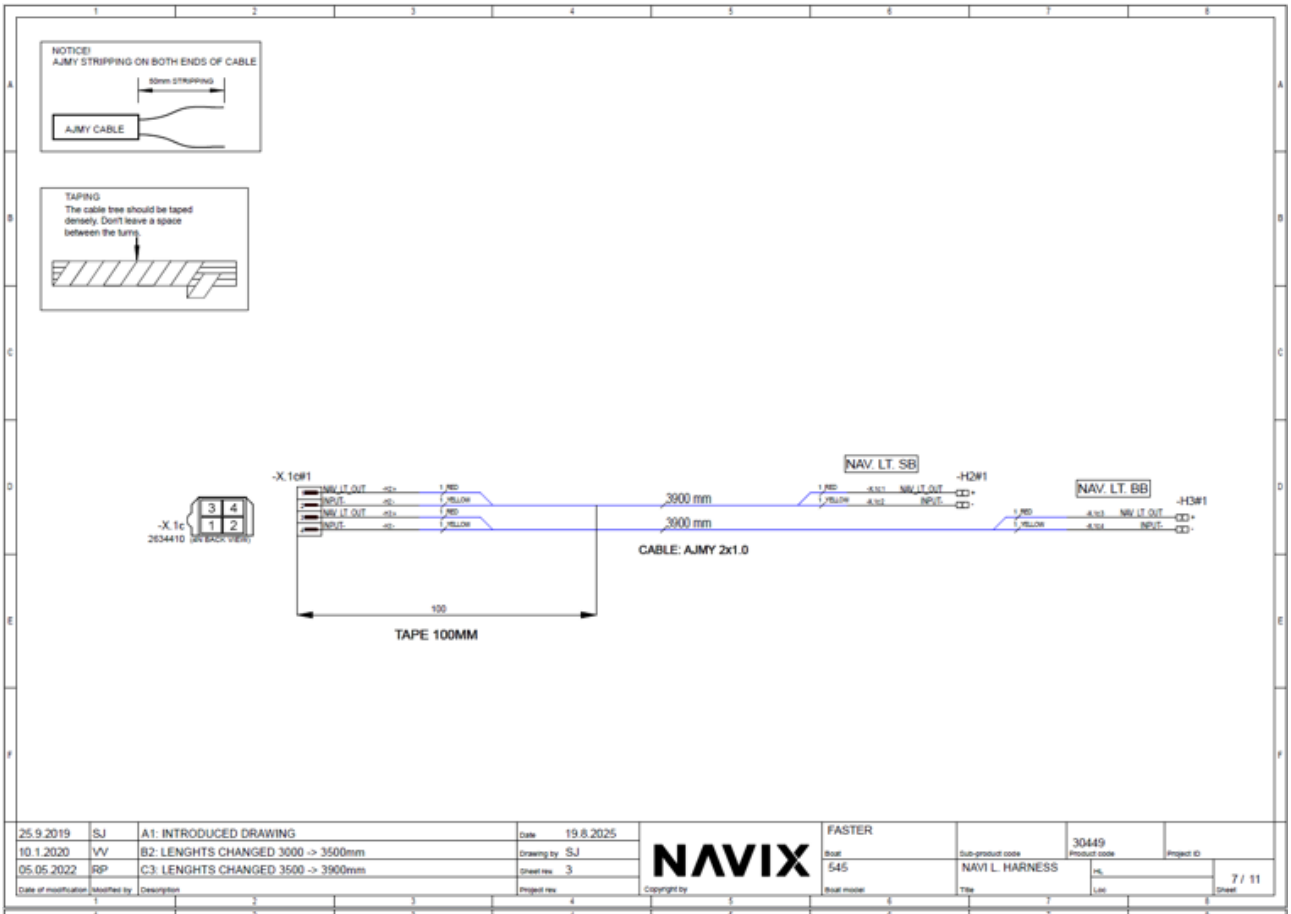

25.9.2019	SJ	A1: INTRODUCED DRAWING	Date	19.8.2025	NAVIX	FASTER	30449	7 / 11
10.1.2020	VV	B2: LENGHTS CHANGED 3000 -> 3500mm	Drawing by	SJ		545	NAVI L. HARNESS	
05.05.2022	RP	C3: LENGHTS CHANGED 3500 -> 3900mm	Sheet nro	3				
Date of modification	Modified by	Description	Project rev.		Copyright by	Boat model	Title	Sheet

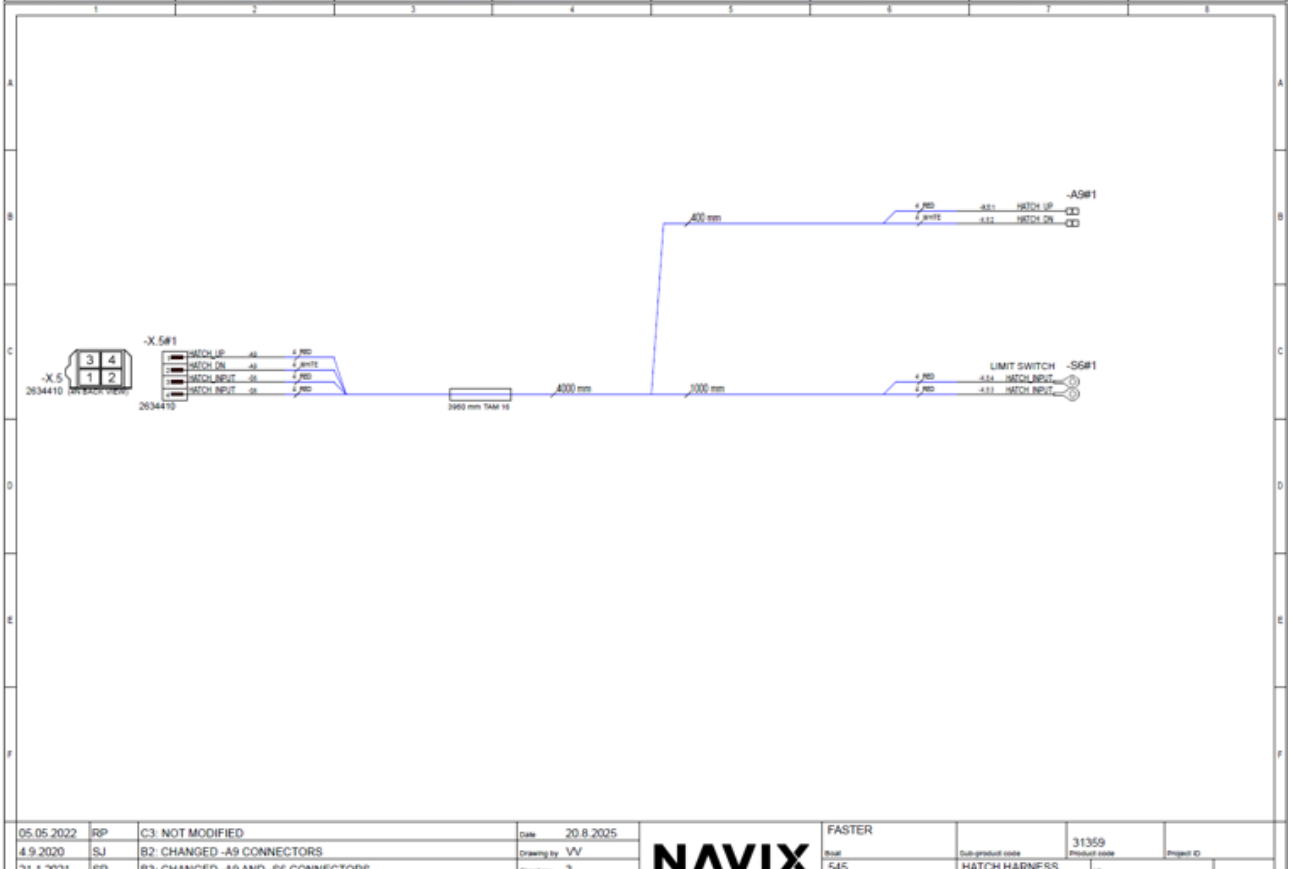

05.05.2022	RP	C3: NOT MODIFIED	Date	20.8.2025	NAVIX	FASTER	31359	8 / 11
4.9.2020	SJ	B2: CHANGED -A9 CONNECTORS	Drawing by	VV		545	HATCH HARNESS	
21.1.2021	SP	B3: CHANGED -A9 AND -S6 CONNECTORS	Sheet nro	3				
Date of modification	Modified by	Description	Project rev.		Copyright by	Boat model	Title	Sheet

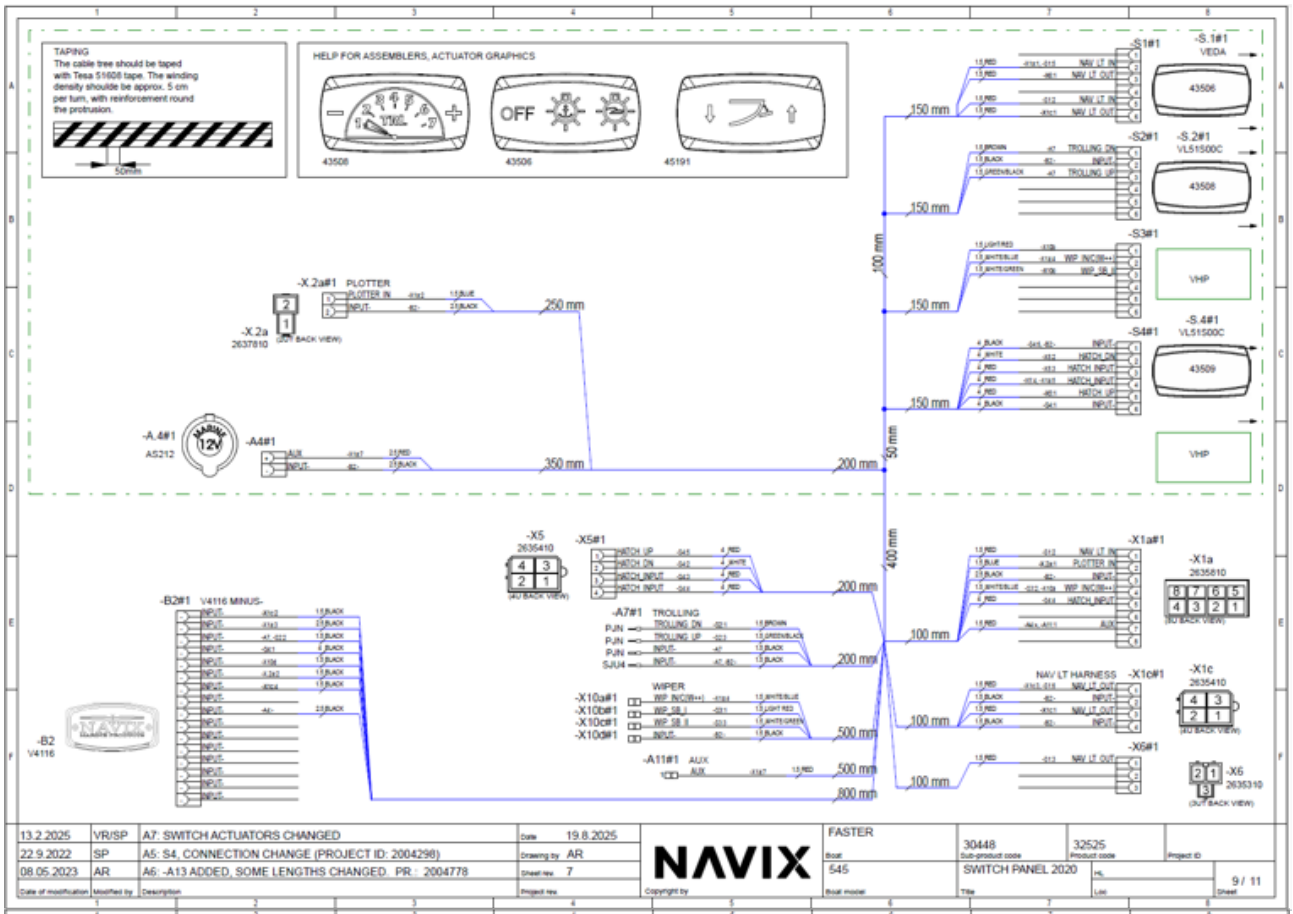
TAPING
The cable tree should be taped with Tesa 51608 tape. The winding density shoulde be approx. 5 cm per turn, with reinforcement round the protrusion.
50mm
HELP FOR ASSEMBLERS, ACTUATOR GRAPHICS
43508
43506
45191
OFF
-S1#1
-S.1#1
VEIDA
43506
-S2#1
-S.2#1
VL51500C
43508
-S3#1
VHP
-S4#1
-S.4#1
VL51500C
43509
VHP
-X.2a#1 PLOTTER
-X.2a
2637810
(AT BACK VIEW)
-A.4#1
A5212
-A4#1
-X5
2636410
(AT BACK VIEW)
-X5#1
-B2#1 V4116 MINUS-
-B2
V4116
-A7#1 TROLLING
WIPER
-X10a#1
-X10b#1
-X10c#1
-X10d#1
-A11#1 AUX
-X1a#1
-X1a
2635810
(AT BACK VIEW)
-X1c#1
NAV LT HARNESS
-X1c
2635410
(AT BACK VIEW)
-X6#1
-X6
2635310
(AT BACK VIEW)
150 mm
150 mm
150 mm
100 mm
50 mm
250 mm
350 mm
200 mm
400 mm
200 mm
200 mm
100 mm
500 mm
500 mm
800 mm
100 mm
100 mm
13.2.2025 VR/SP A7: SWITCH ACTUATORS CHANGED Date 19.8.2025
22.9.2022 SP A5: S4, CONNECTION CHANGE (PROJECT ID: 2004298) Drawing by AR
08.05.2023 AR A6: -A13 ADDED, SOME LENGTHS CHANGED. PR.: 2004778 Sheet rev. 7
NAVIX
FASTER
Boat 545
30448
SWITCH PANEL 2020
32525
9 / 11

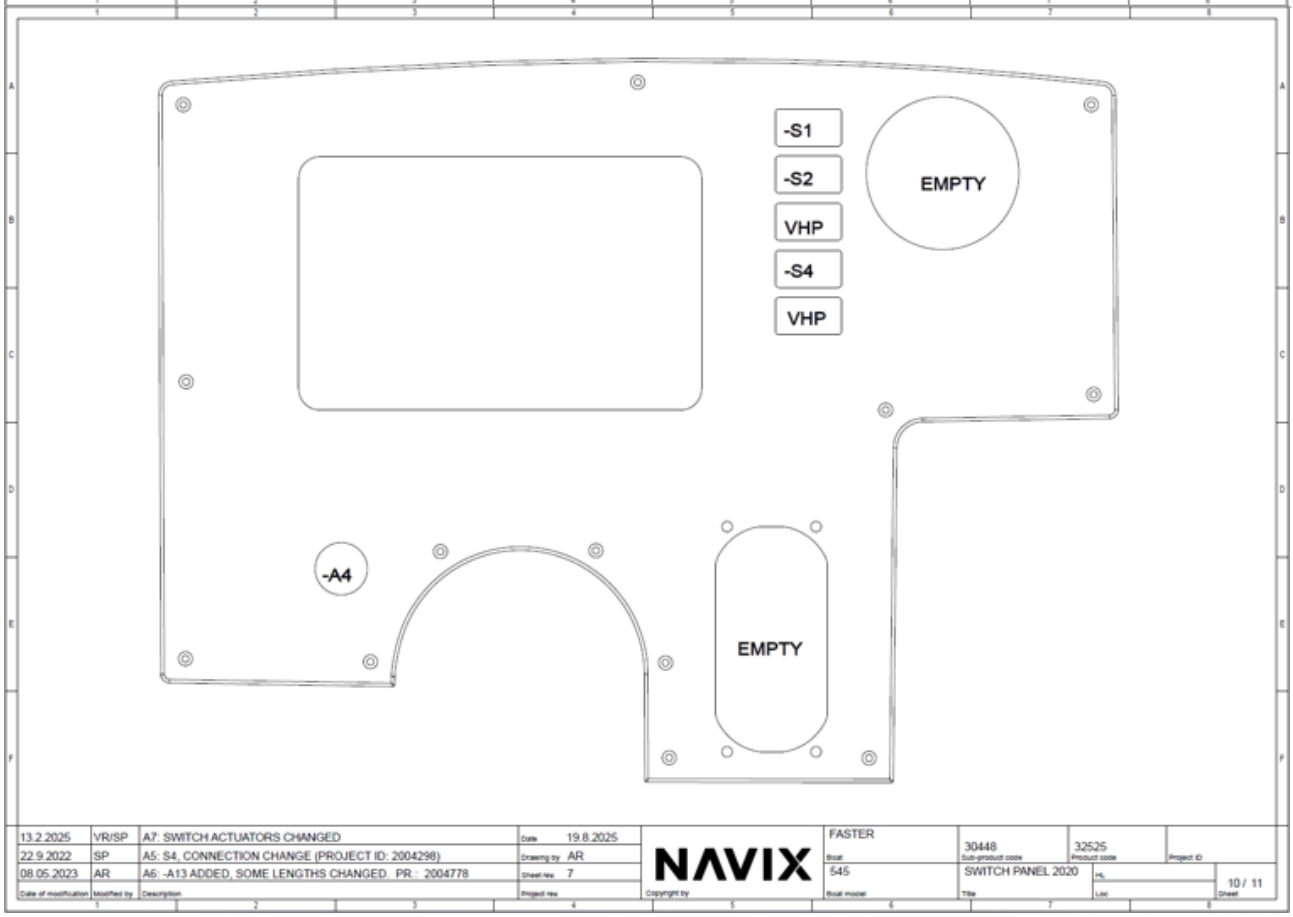
-S1
-S2
VHP
-S4
VHP
EMPTY
-A4
EMPTY
13.2.2025 VR/SP A7: SWITCH ACTUATORS CHANGED Date 19.8.2025
22.9.2022 SP A5: S4, CONNECTION CHANGE (PROJECT ID: 2004298) Drawing by AR
08.05.2023 AR A6: -A13 ADDED, SOME LENGTHS CHANGED. PR.: 2004778 Sheet rev. 7
NAVIX
FASTER
Boat 545
30448
SWITCH PANEL 2020
32525
10 / 11

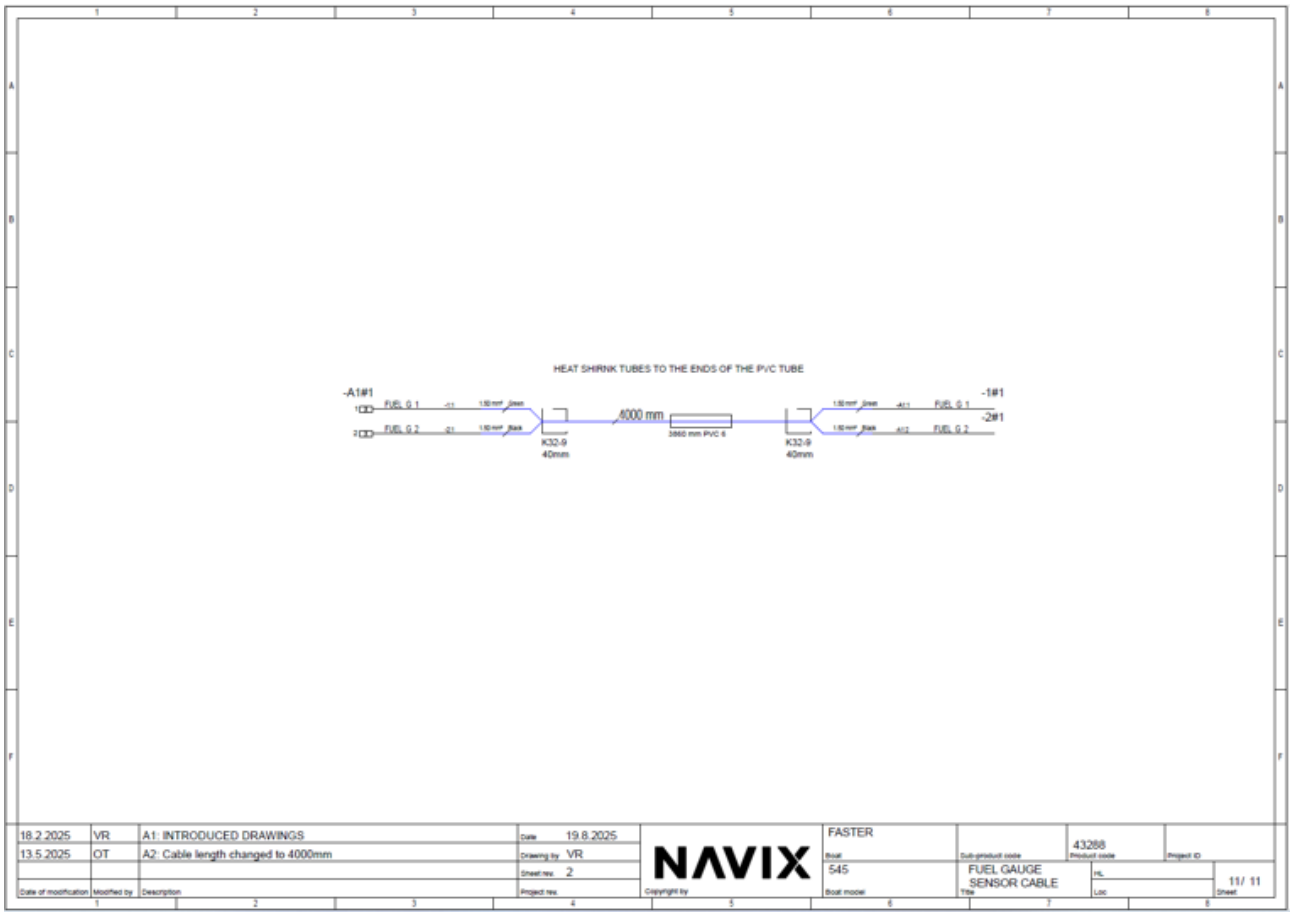
HEAT SHRINK TUBES TO THE ENDS OF THE PVC TUBE
-A1#1
FUEL G 1
FUEL G 2
4000 mm
3860 mm PVC 6
K32-9
40mm
K32-9
40mm
-1#1
-2#1
FUEL G 1
FUEL G 2
18.2.2025 VR A1: INTRODUCED DRAWINGS
13.5.2025 OT A2: Cable length changed to 4000mm
Date of modification
Modified by
Description
Date 19.8.2025
Drawing by VR
Sheet rev. 2
Project rev.
NAVIX
Copyright by
FASTER
Boat
545
Boat model
Sub-product code
43268
Product code
Project ID
FUEL GAUGE
SENSOR CABLE
Title
HL
Loc
11/ 11
Sheet

Sähkökaavio / Elkrestdiagram / Electrical diagram 570

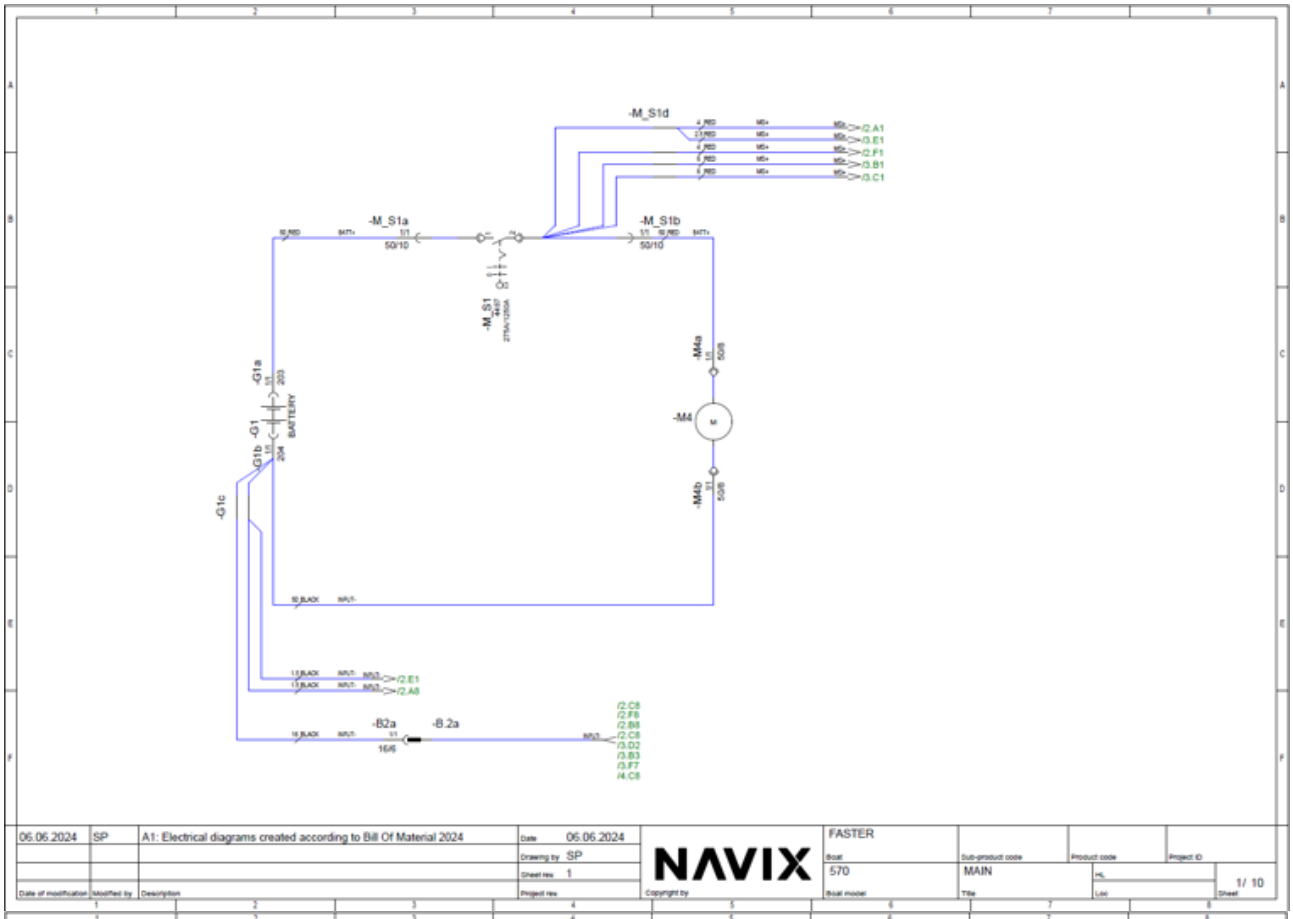

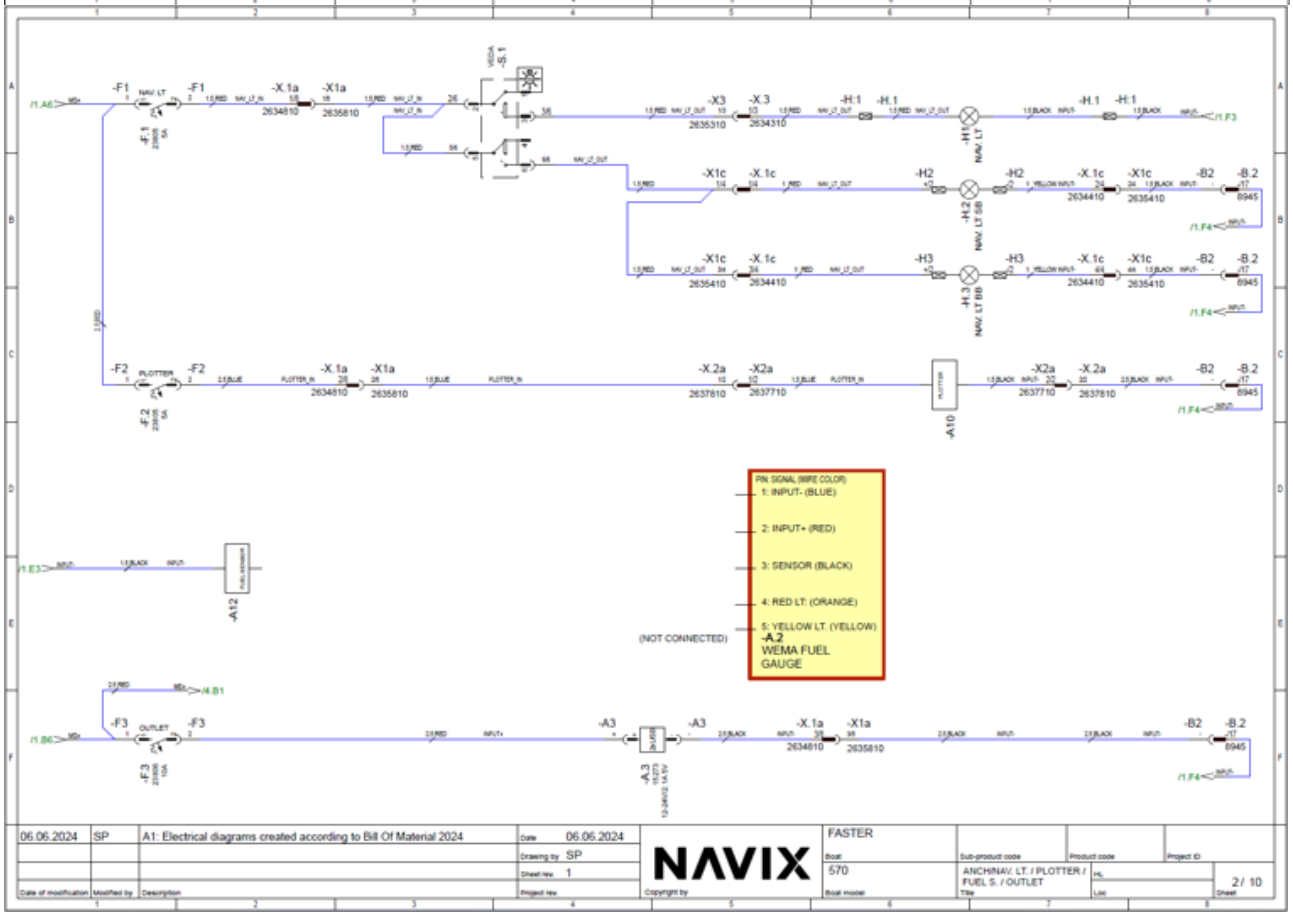

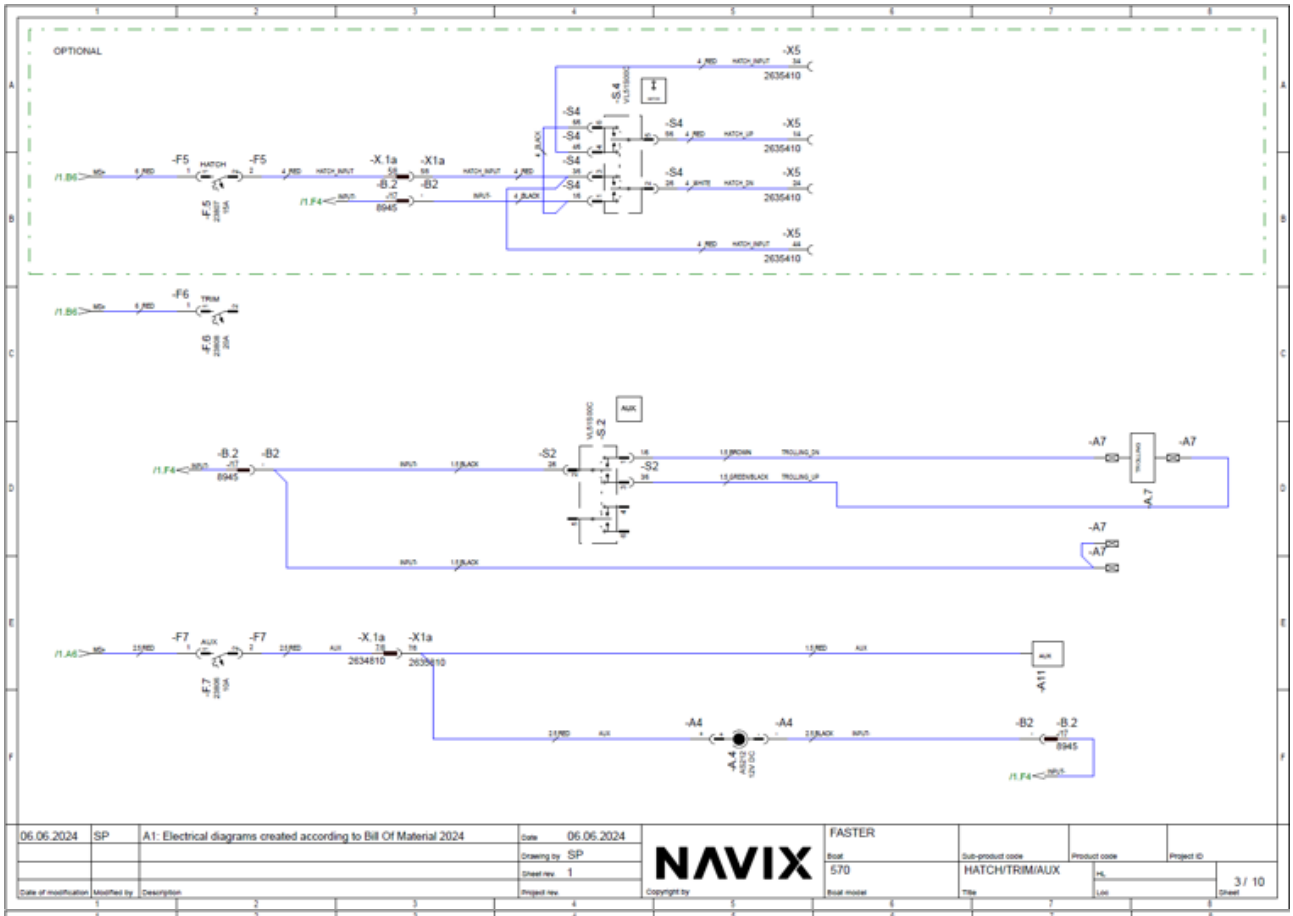
OPTIONAL
-X5
2635410
-S4
-F5
HATCH
-X.1a
-X1a
-B.2
-B2
8945
-F6
TRIM
-S2
AUX
-A7
-F7
-A4
-A11
06.06.2024
SP
A1: Electrical diagrams created according to Bill Of Material 2024
NAVIX
FASTER
570
HATCH/TRIM/AUX
3 / 10

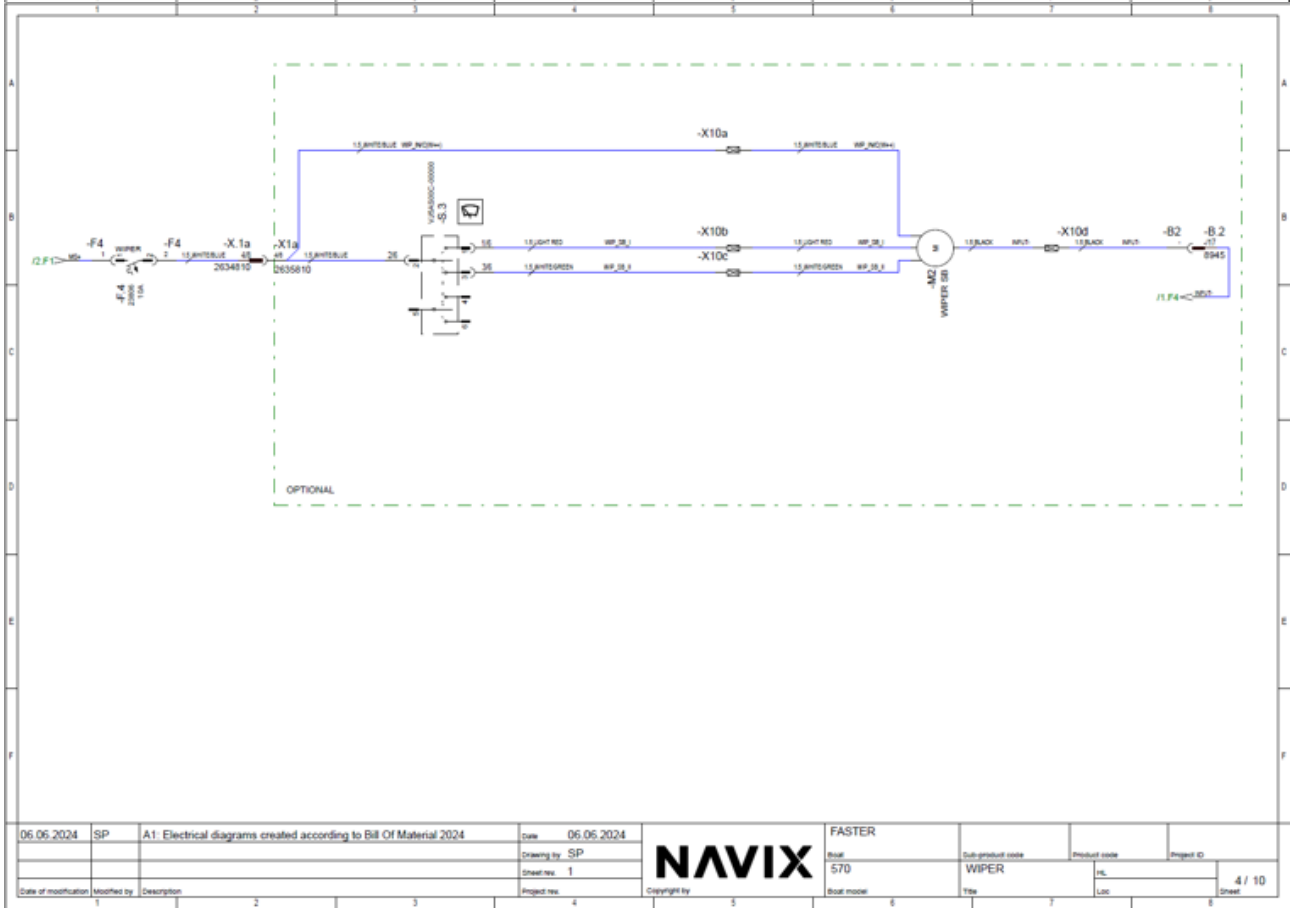
-X10a
-X10b
-X10c
-X10d
-S3
-F4
WIPER
-X.1a
-X1a
2634810
2635810
-B2
-B.2
8945
OPTIONAL
06.06.2024
SP
A1: Electrical diagrams created according to Bill Of Material 2024
NAVIX
FASTER
570
WIPER
4 / 10

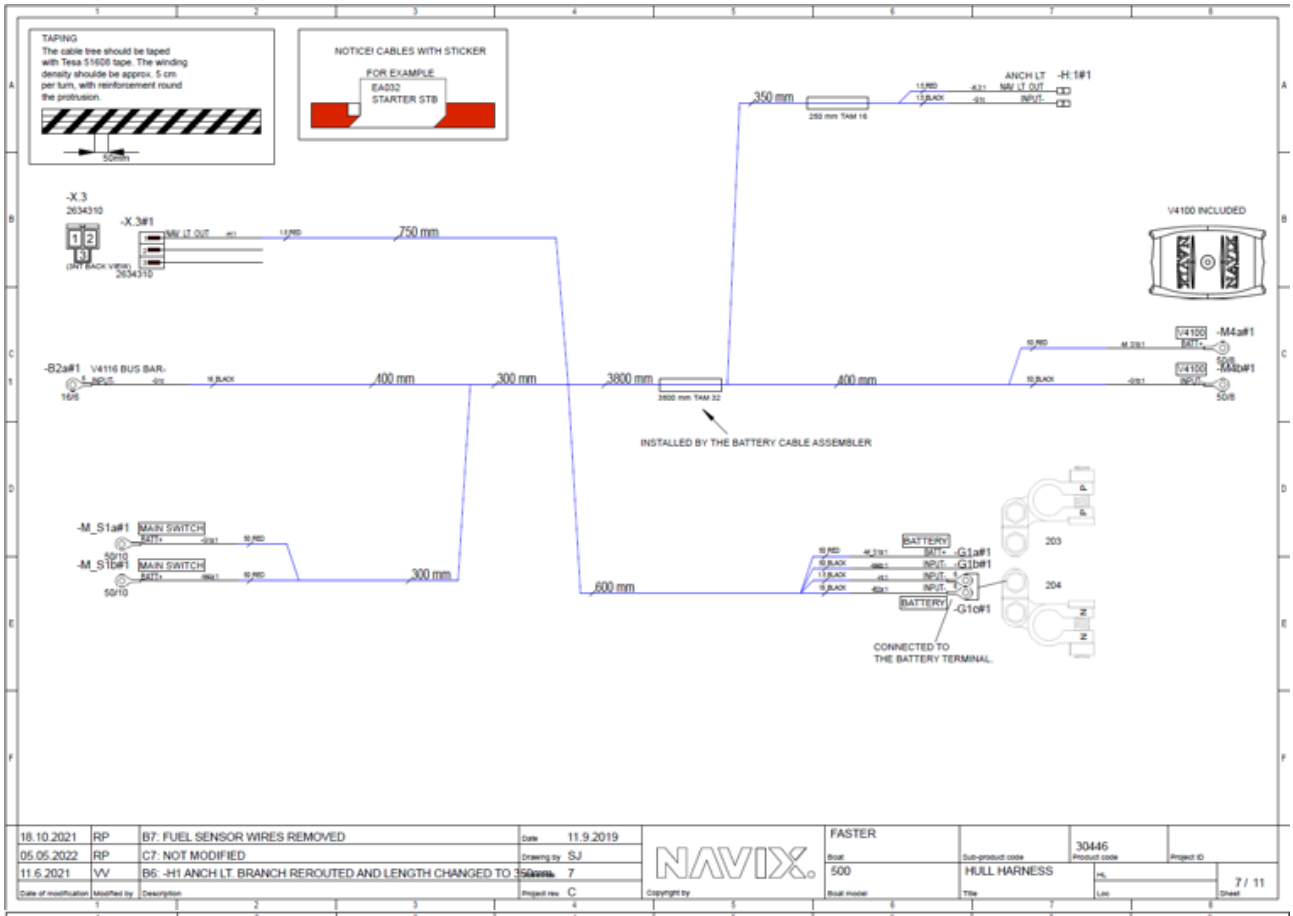
TAPING
The cable tree should be taped with Tesa 51608 tape. The winding density shoulde be approx. 5 cm per turn, with reinforcement round the protrusion.
NOTICE! CABLES WITH STICKER
FOR EXAMPLE
EA032
STARTER STB
-H:1#1
ANCH LT
NAV LT OUT
INPUT
350 mm
250 mm TAM 16
-X.3
2634310
-X.3#1
750 mm
V4100 INCLUDED
-M4a#1
-M4b#1
-B2a#1
V4116 BUS BAR-
400 mm
300 mm
3800 mm
3800 mm TAM 32
INSTALLED BY THE BATTERY CABLE ASSEMBLER
-M_S1a#1
MAIN SWITCH
-M_S1b#1
600 mm
BATTERY
-G1a#1
-G1b#1
-G1c#1
203
204
CONNECTED TO
THE BATTERY TERMINAL
18.10.2021 RP B7: FUEL SENSOR WIRES REMOVED
05.05.2022 RP C7: NOT MODIFIED
11.6.2021 VV B6: -H1 ANCH LT: BRANCH REROUTED AND LENGTH CHANGED TO 350mm
Date 11.9.2019
Drawing by SJ
Project rev. C
NAVIX.
FASTER
Boat
500
Boat model
30446
Product code
HULL HARNESS
Title
7 / 11
Sheet

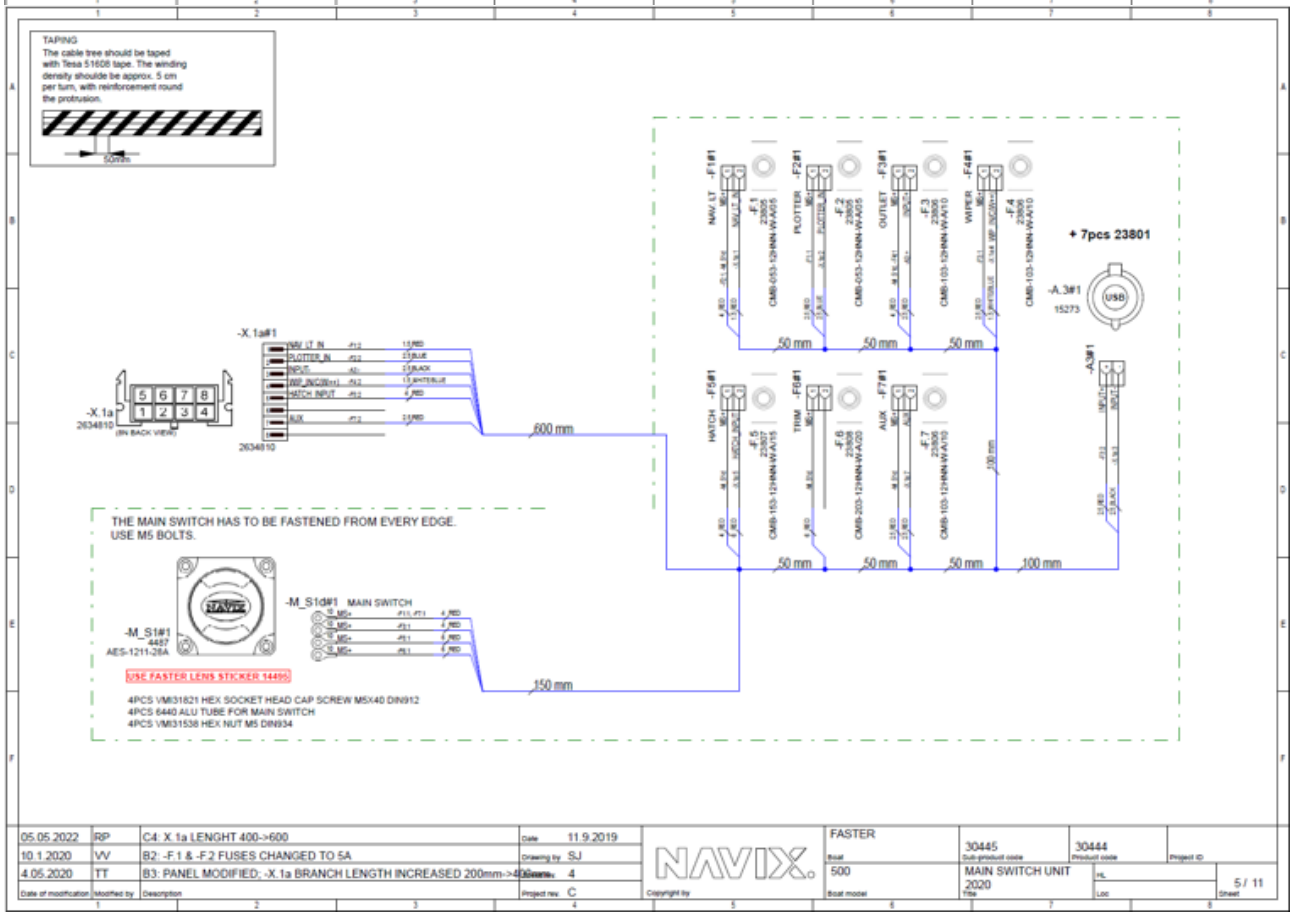
TAPING
The cable tree should be taped with Tesa 51608 tape. The winding density shoulde be approx. 5 cm per turn, with reinforcement round the protrusion.
-F1#1
-F2#1
-F3#1
-F4#1
NAV LT
PLOTTER
OUTLET
WIPER
+ 7pcs 23801
-A.3#1
15273
50 mm
-X.1a#1
-X.1a
2634810
600 mm
-F5#1
-F6#1
-F7#1
HATCH
TRIM
AUX
100 mm
THE MAIN SWITCH HAS TO BE FASTENED FROM EVERY EDGE.
USE M5 BOLTS.
-M_S1#1
4457
AES-1211-26A
-M_S1d#1
MAIN SWITCH
150 mm
USE FASTER LENS STICKER 14495
4PCS VMI31821 HEX SOCKET HEAD CAP SCREW M5X40 DIN912
4PCS 6440 ALU TUBE FOR MAIN SWITCH
4PCS VMI31538 HEX NUT M5 DIN934
05.05.2022 RP C4: X.1a LENGHT 400->600
10.1.2020 VV B2: -F.1 & -F.2 FUSES CHANGED TO 5A
4.05.2020 TT B3: PANEL MODIFIED; -X.1a BRANCH LENGTH INCREASED 200mm->400mm
Date 11.9.2019
Drawing by SJ
Project rev. C
NAVIX.
FASTER
Boat
500
Boat model
30445
Sub-product code
30444
Product code
MAIN SWITCH UNIT 2020
Title
5 / 11
Sheet

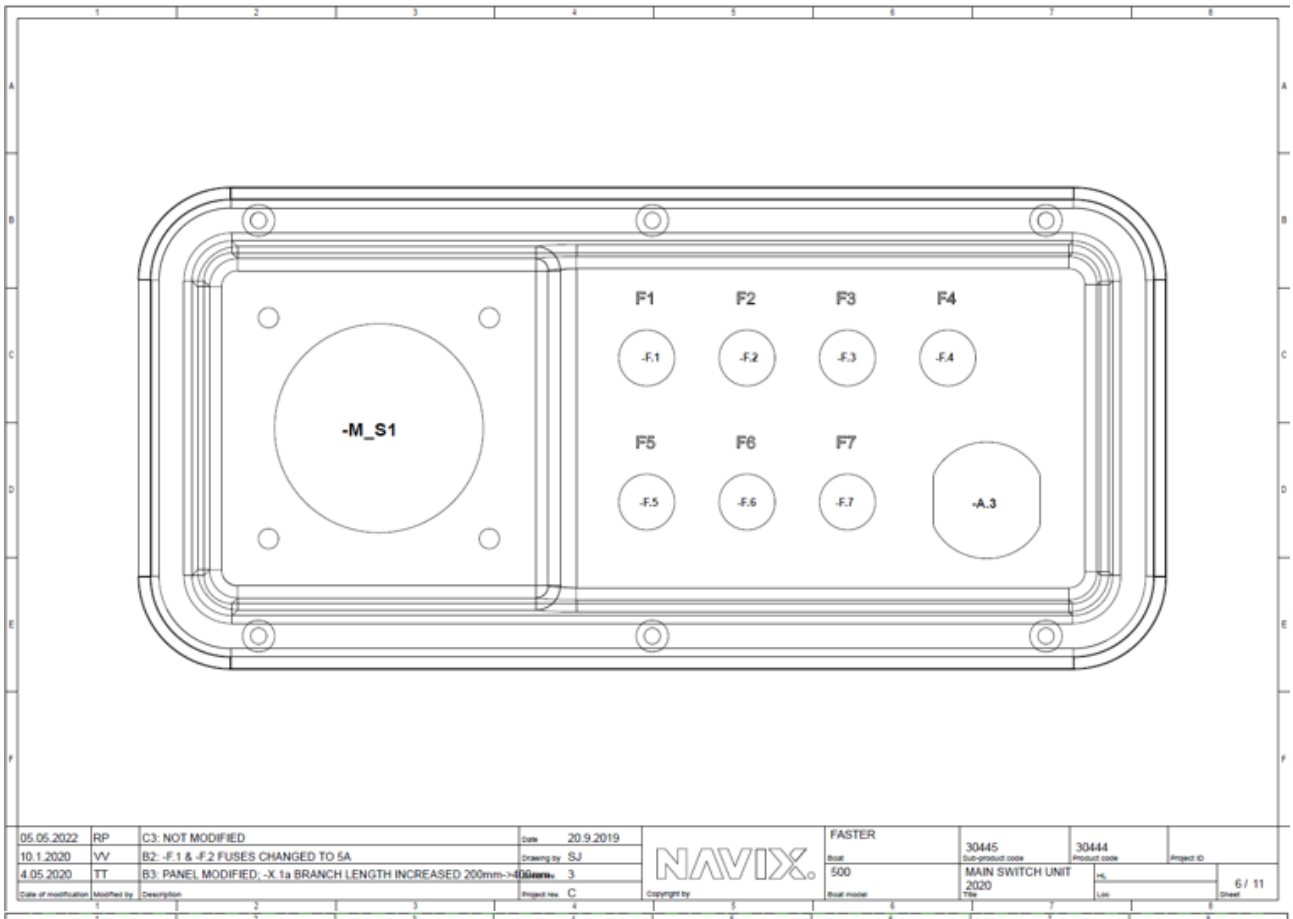

05.05.2022	RP	C3: NOT MODIFIED	Date 20.9.2019	NAVIX.	FASTER	30445	30444	
10.1.2020	VV	B2: -F.1 & -F.2 FUSES CHANGED TO 5A	Drawing by SJ		Boat	Sub-product code	Product code	Project ID
4.05.2020	TT	B3: PANEL MODIFIED; -X.1a BRANCH LENGTH INCREASED 200mm->400mm	Sheet nro 3		500	MAIN SWITCH UNIT 2020		6 / 11
Date of modification	Modified by	Description	Project rev C	Copyright by	Boat model	Title	Loc	Sheet

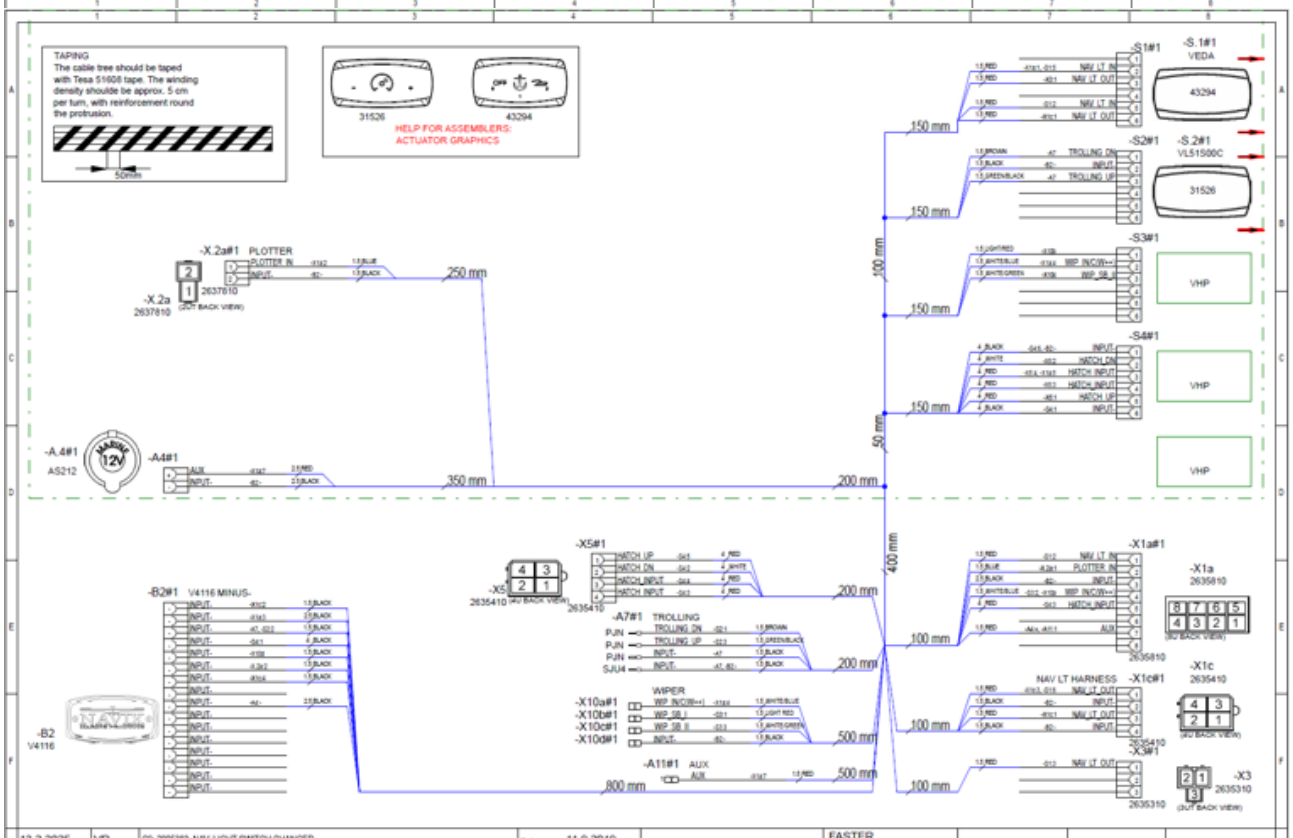

13.2.2025	VR	C9: 2005383, NAV. LIGHT SWITCH CHANGED	Date 11.9.2019	NAVIX.	FASTER	30448	30447	
8.8.2022	VR	C7: PANEL 30448 UPDATED TO VERSION V6	Drawing by SJ		Boat	Sub-product code	Product code	Project ID
04.05.2023	AR	C8: -A13 ADDED, SOME LENGTHS CHANGED. PR.: 2004778	Sheet nro 9		500	SWITCH PANEL 2020		8 / 11
Date of modification	Modified by	Description	Project rev C	Copyright by	Boat model	Title	Loc	Sheet

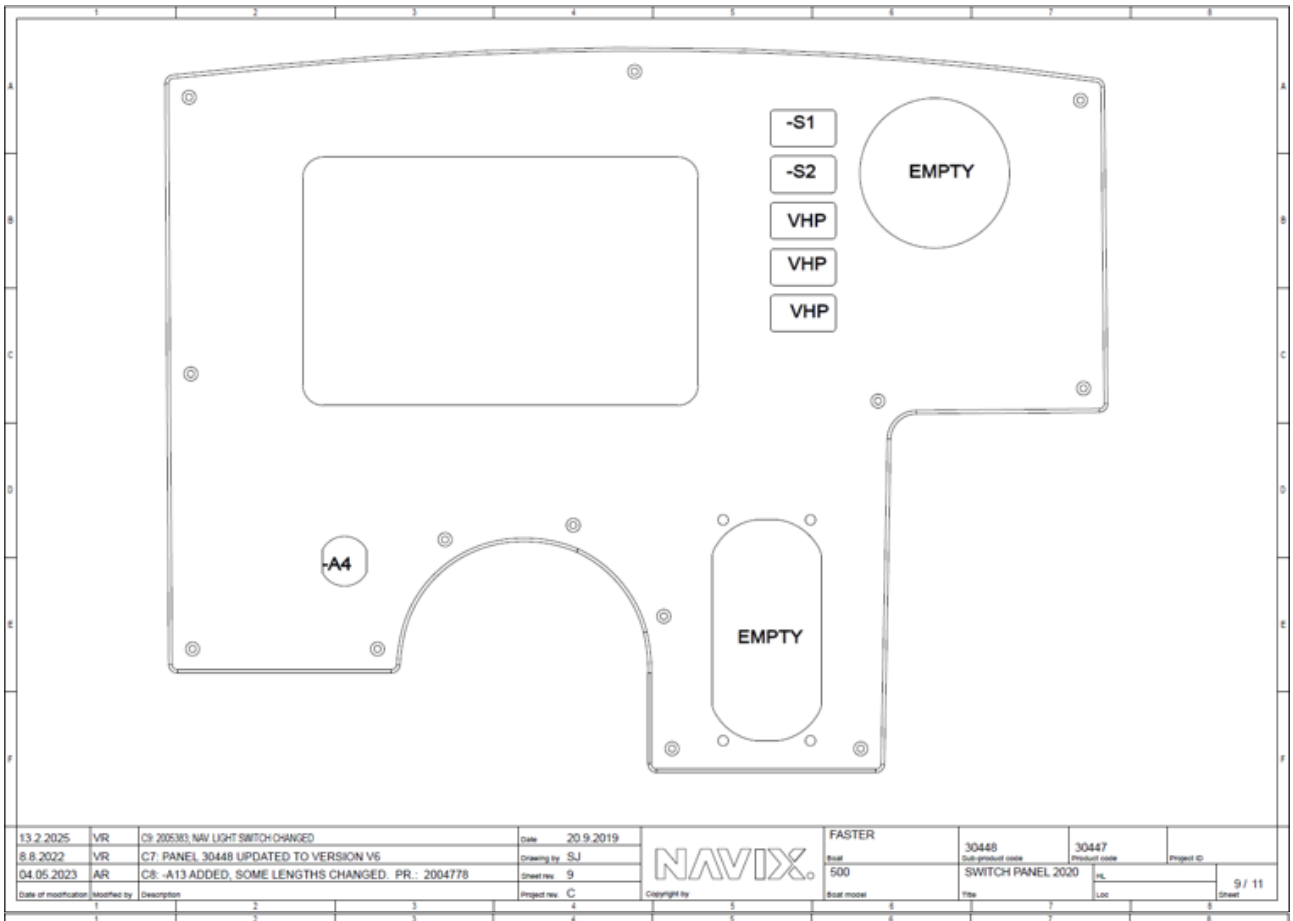

13.2.2025	VR	C9: 2005383: NAV LIGHT SWITCH CHANGED	Date 20.9.2019	NAVIX.	FASTER	30448	30447	
8.8.2022	VR	C7: PANEL 30448 UPDATED TO VERSION V6	Drawing by SJ		Boat	Sub-product code	Product code	Project ID
04.05.2023	AR	C8: -A13 ADDED, SOME LENGTHS CHANGED. PR.: 2004778	Sheet rev. 9		500	SWITCH PANEL 2020	HL	9 / 11
Date of modification	Modified by	Description	Project rev. C	Copyright by	Boat model	Title	Loc	Sheet

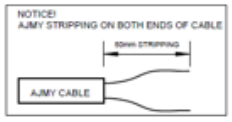

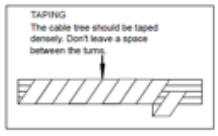

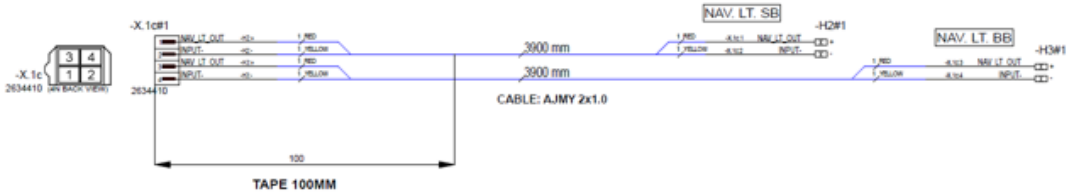

25.9.2019	SJ	A1: INTRODUCED DRAWING	Date 11.9.2019	NAVIX.	FASTER		30449	
10.1.2020	VV	B2: LENGHTS CHANGED 3000 -> 3500mm	Drawing by SJ		Boat	Sub-product code	Product code	Project ID
05.05.2022	RP	C3: LENGHTS CHANGED 3500 -> 3900mm	Sheet rev. 3		500	NAVI L. HARNESS	HL	10 / 11
Date of modification	Modified by	Description	Project rev. C	Copyright by	Boat model	Title	Loc	Sheet

Sähkökaavio / Elkrestdiagram / Electrical diagram 635

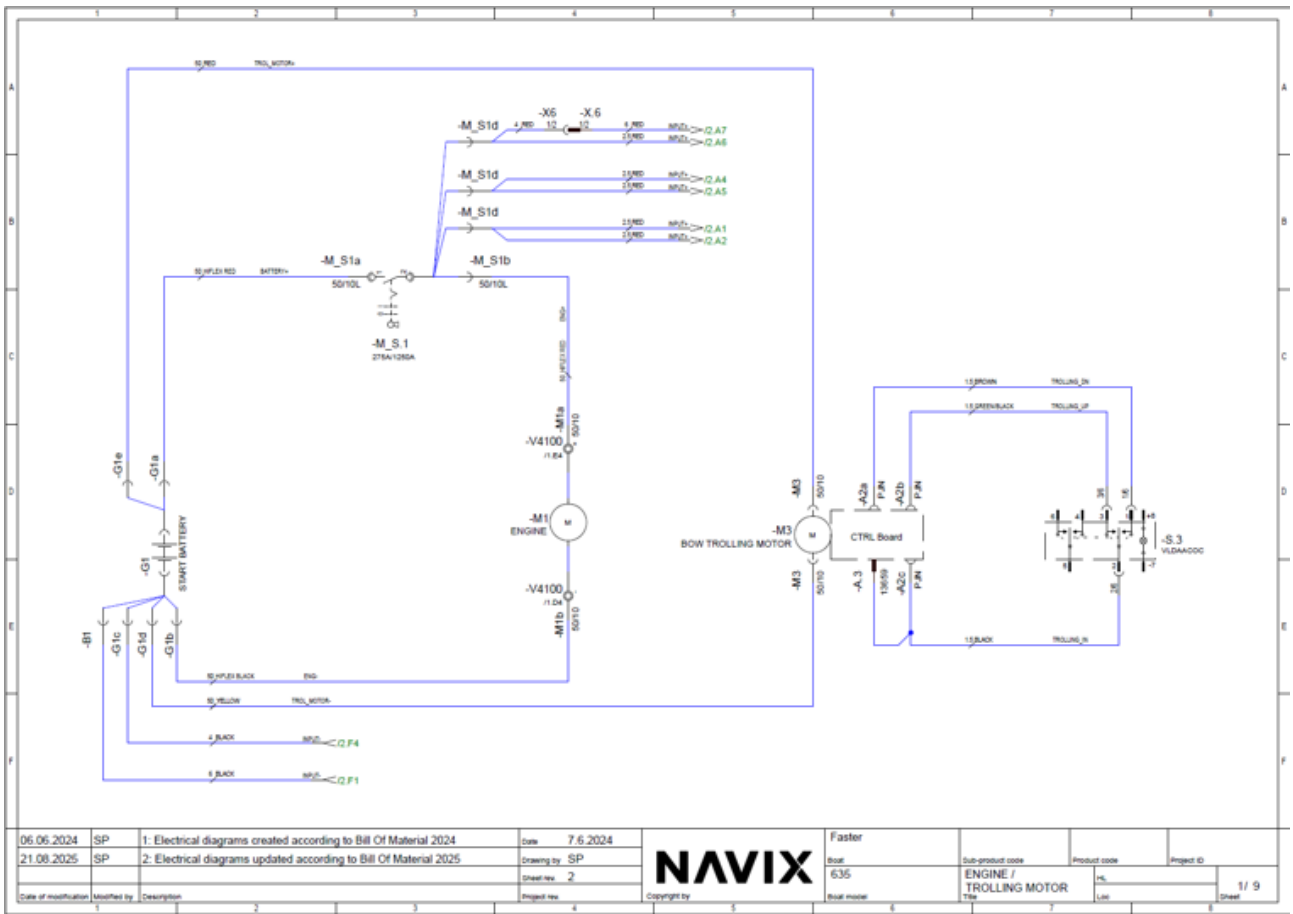

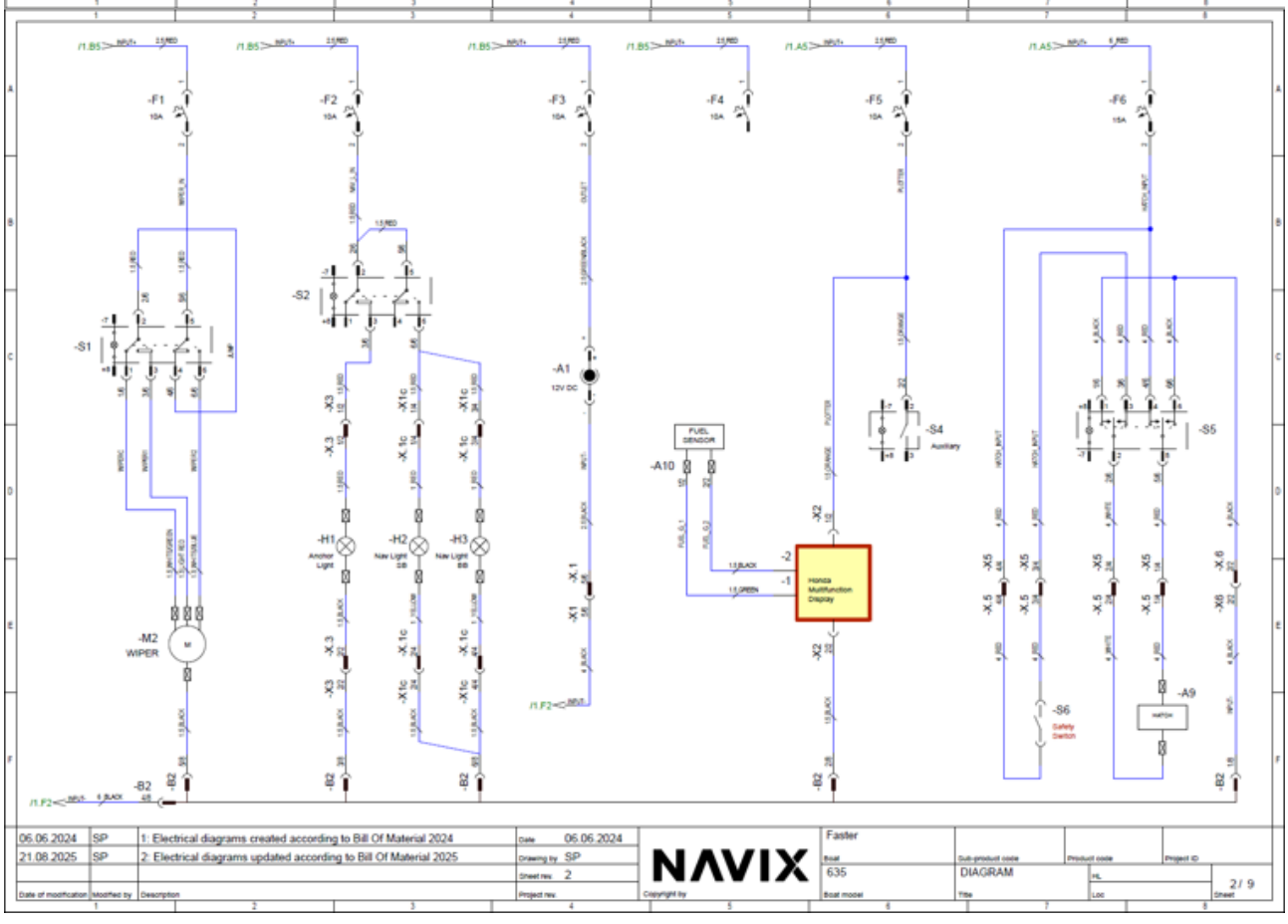

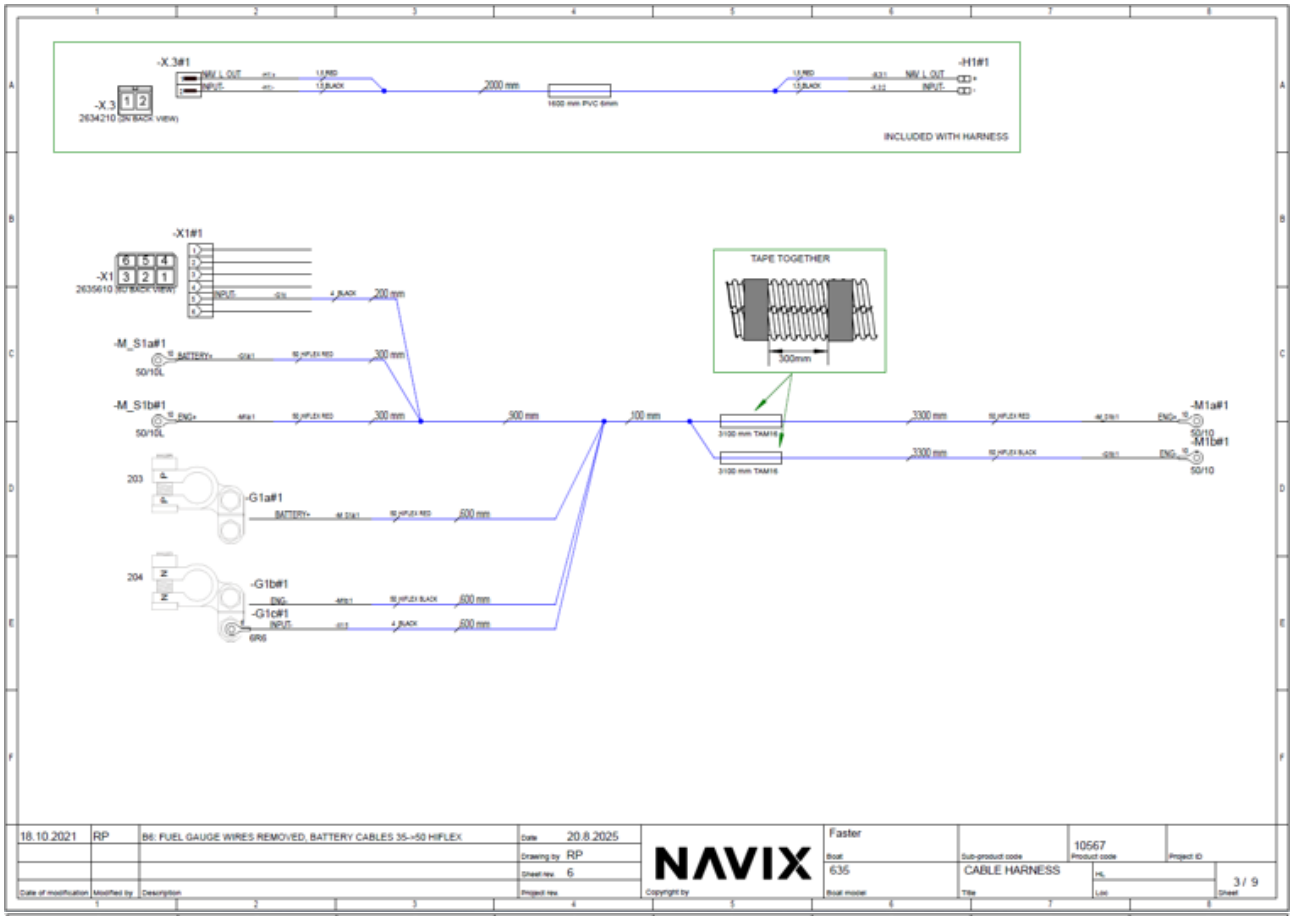
-X.3#1
NAV L OUT
INPUT
2000 mm
1600 mm PVC 6mm
-H1#1
NAV L OUT
INPUT
-X.3
2634210
INCLUDED WITH HARNESS
-X1#1
-X1
2635610
INPUT
4_BLACK
200 mm
TAPE TOGETHER
300mm
-M_S1a#1
50/10L
BATTERY+
15_HFLEX RED
300 mm
-M_S1b#1
ENG+
900 mm
100 mm
3100 mm TAM16
3100 mm
-M1a#1
-M1b#1
50/10
203
-G1a#1
600 mm
204
-G1b#1
ENG-
-G1c#1
6R6
18.10.2021
RP
B6: FUEL GAUGE WIRES REMOVED, BATTERY CABLES 35->50 HIFLEX
20.8.2025
RP
6
NAVIX
Faster
635
10567
CABLE HARNESS
3 / 9

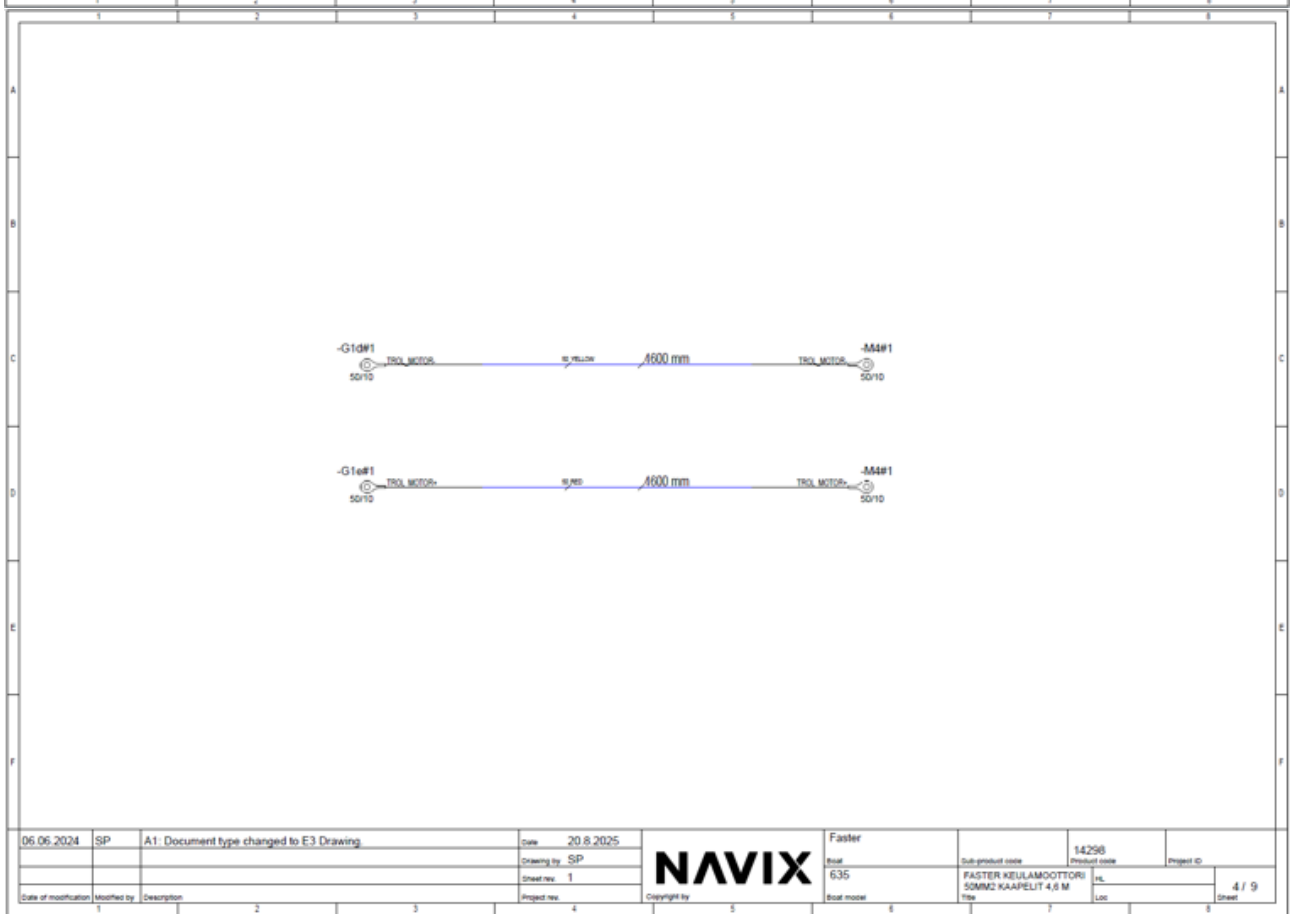
-G1d#1
TROL MOTOR-
50/10
15_YELLOW
4600 mm
-M4#1
-G1e#1
TROL MOTOR+
15_RED
06.06.2024
SP
A1: Document type changed to E3.Drawing
20.8.2025
SP
1
NAVIX
Faster
635
14298
FASTER KEULAMOOTTORI 50MM2 KAAPELIT 4,6 M
4 / 9

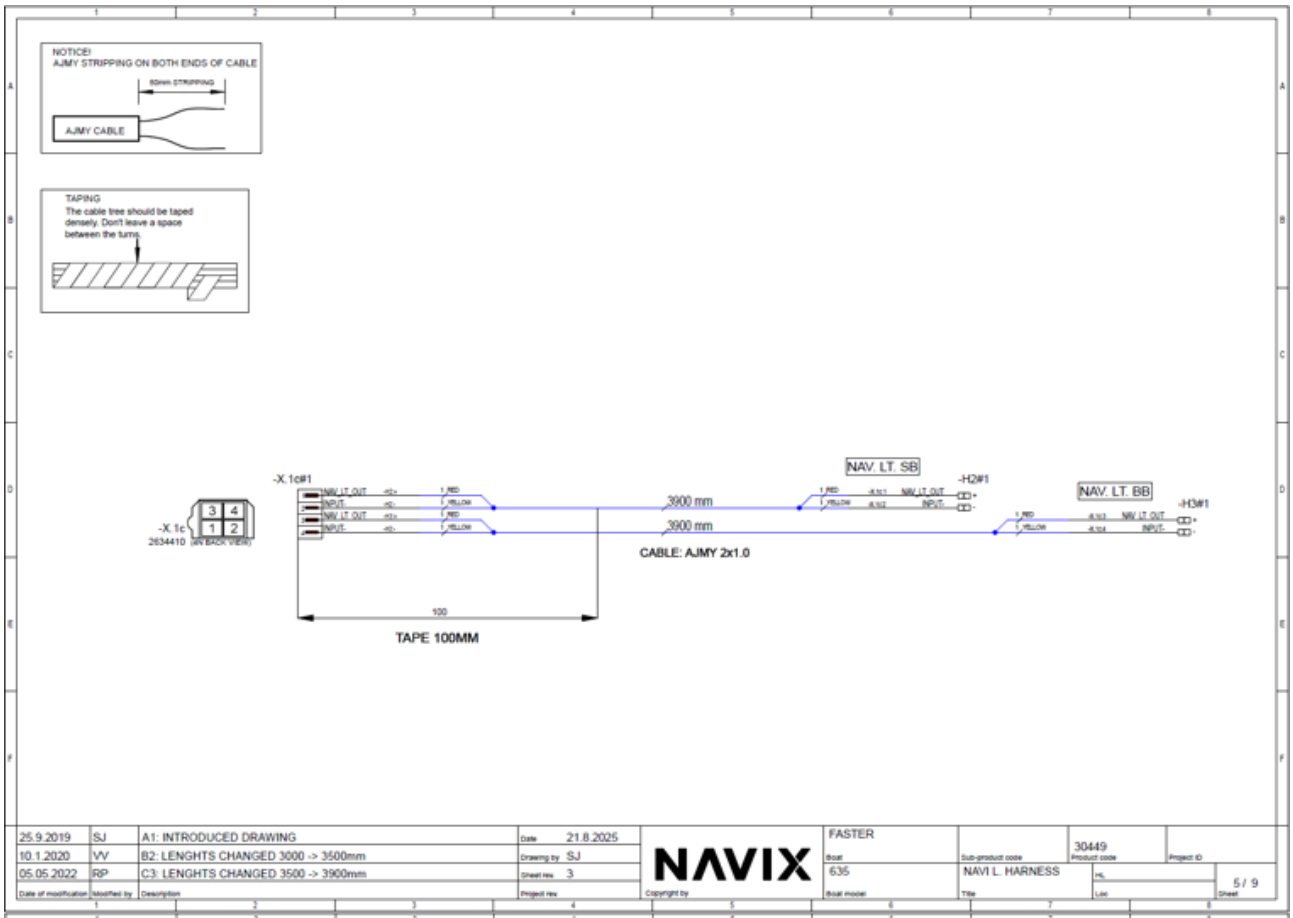
NOTICE!
AJMY STRIPPING ON BOTH ENDS OF CABLE
AJMY CABLE
TAPING
The cable tree should be taped densely. Don't leave a space between the turns
-X.1c#1
-X.1c
2634410
NAV. LT. SB
-H2#1
NAV. LT. BB
-H3#1
3900 mm
3900 mm
CABLE: AJMY 2x1.0
100
TAPE 100MM
25.9.2019 SJ A1: INTRODUCED DRAWING
10.1.2020 VV B2: LENGHTS CHANGED 3000 -> 3500mm
05.05.2022 RP C3: LENGHTS CHANGED 3500 -> 3900mm
Date 21.8.2025
Drawing by SJ
Sheet rev. 3
NAVIX
FASTER
Boat 635
Sub-product code
30449
Product code
NAVI L. HARNESS
Title
5 / 9
Sheet

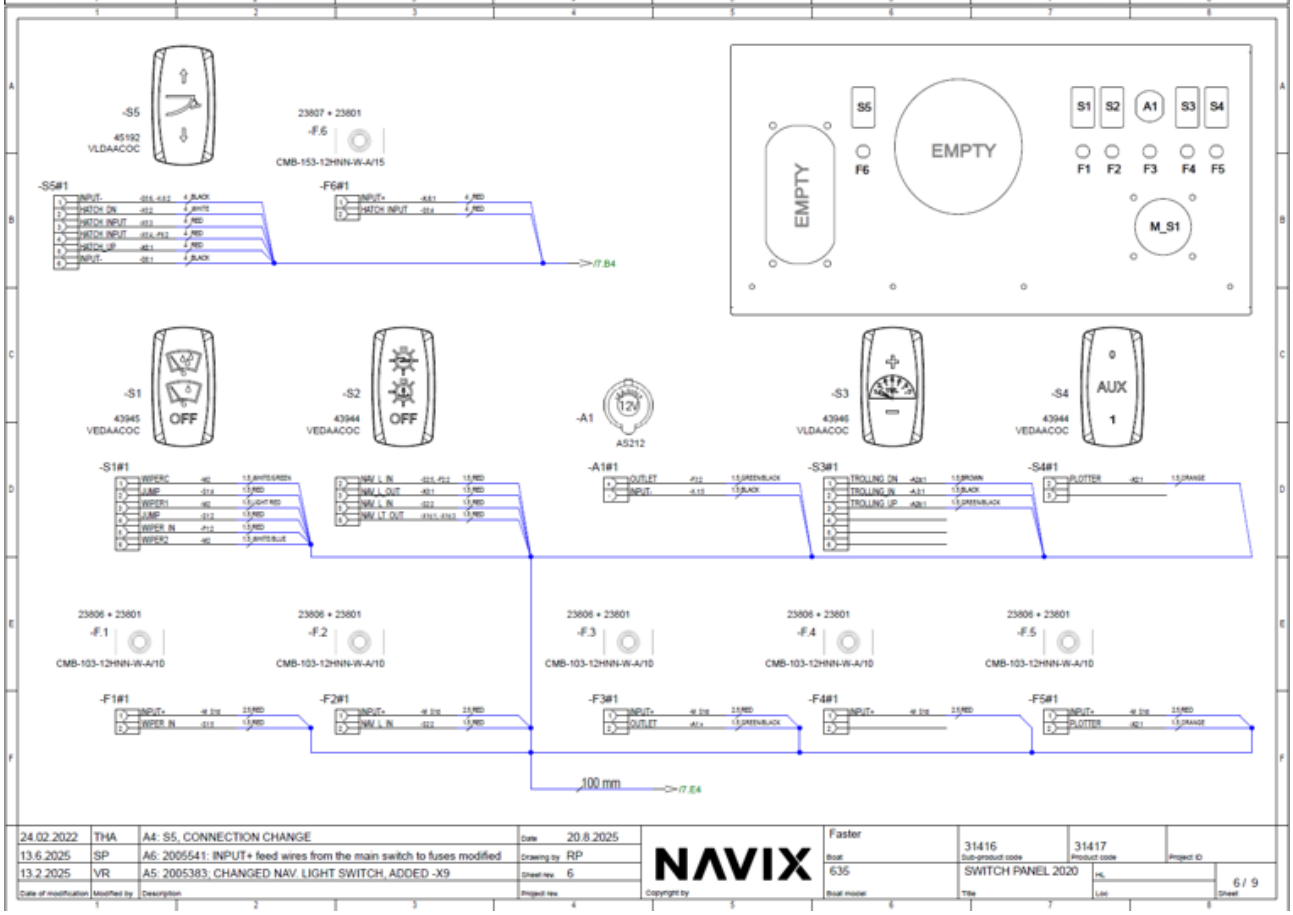
-S5
45192
VLDAACOC
23807 + 23801
-F.6
CMB-153-12HNN-W-A/15
-S5#1
-F6#1
/7.B4
EMPTY
S5
F6
EMPTY
S1
S2
A1
S3
S4
F1
F2
F3
F4
F5
M_S1
-S1
43945
VEDAACOC
OFF
-S2
43944
VEDAACOC
OFF
-A1
AS212
-S3
43946
VLDAACOC
-S4
43944
VEDAACOC
AUX
1
-S1#1
-A1#1
-S3#1
-S4#1
23806 + 23801
-F.1
CMB-103-12HNN-W-A/10
23806 + 23801
-F.2
CMB-103-12HNN-W-A/10
23806 + 23801
-F.3
CMB-103-12HNN-W-A/10
23806 + 23801
-F.4
CMB-103-12HNN-W-A/10
23806 + 23801
-F.5
CMB-103-12HNN-W-A/10
-F1#1
-F2#1
-F3#1
-F4#1
-F5#1
100 mm
/7.E4
24.02.2022 THA A4: S5, CONNECTION CHANGE
13.6.2025 SP A6: 2005541: INPUT+ feed wires from the main switch to fuses modified
13.2.2025 VR A5: 2005383; CHANGED NAV. LIGHT SWITCH, ADDED -X9
Date 20.8.2025
Drawing by RP
Sheet rev. 6
NAVIX
Faster
Boat 635
Sub-product code
31416
Product code
31417
SWITCH PANEL 2020
Title
6 / 9
Sheet

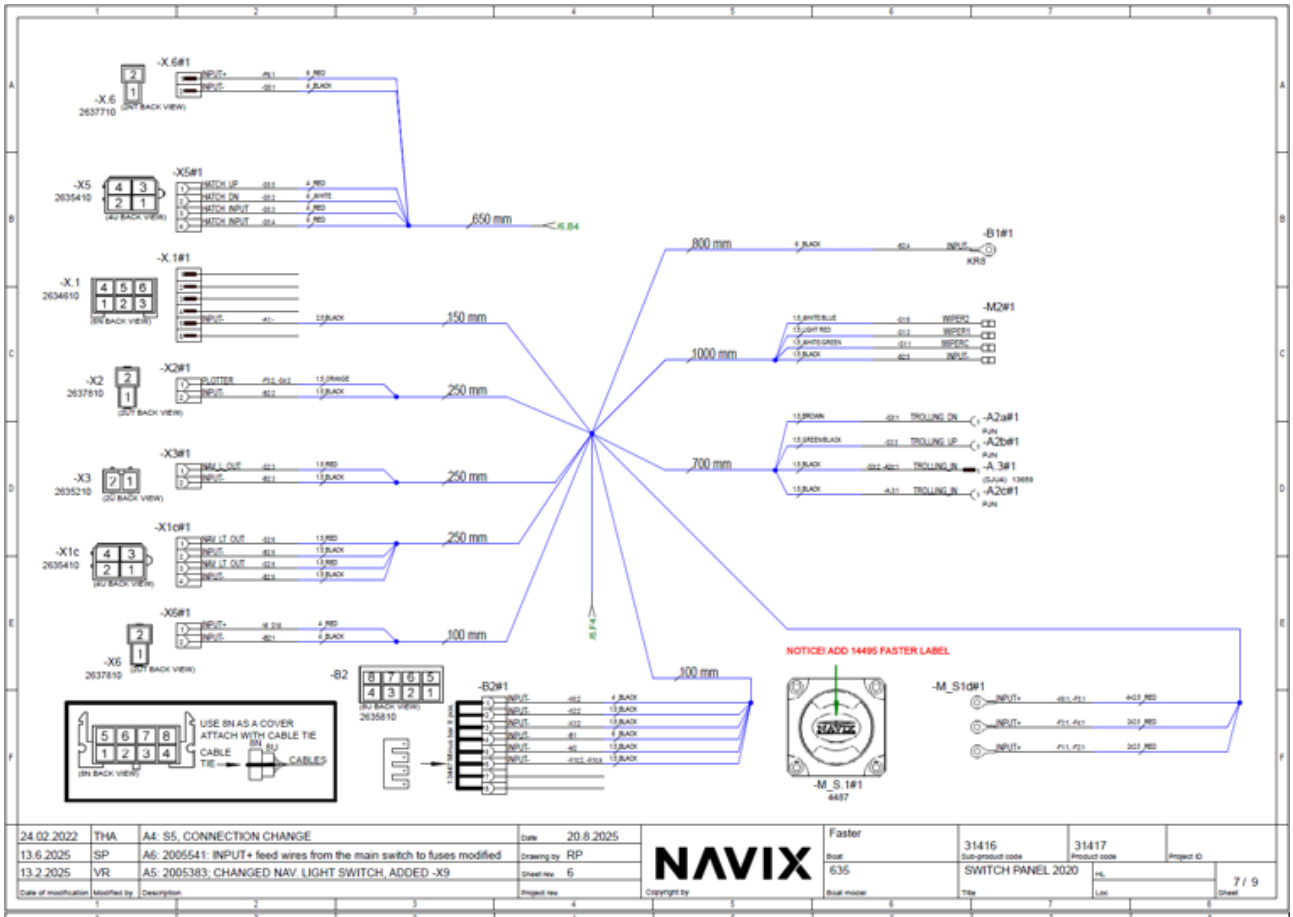
-X.6#1
-X.6
2637710
-X5
2635410
-X5#1
HATCH UP
HATCH DN
HATCH INPUT
HATCH INPUT
650 mm
-X.1
2634610
-X.1#1
150 mm
-X2
2637810
-X2#1
PLOTTER
250 mm
-X3
2635210
-X3#1
250 mm
-X1c
2635410
-X1c#1
250 mm
-X6
2637810
-X6#1
100 mm
800 mm
-B1#1
1000 mm
-M2#1
700 mm
-A2a#1
-A2b#1
-A 3#1
-A2c#1
-B2
2635810
-B2#1
100 mm
USE 8N AS A COVER
ATTACH WITH CABLE TIE
CABLE TIE
CABLES
NOTICE! ADD 14495 FASTER LABEL
-M_S1d#1
-M_S.1#1
4497
24.02.2022 THA A4: S5, CONNECTION CHANGE
13.6.2025 SP A6: 2005541: INPUT+ feed wires from the main switch to fuses modified
13.2.2025 VR A5: 2005383; CHANGED NAV. LIGHT SWITCH, ADDED -X9
Date 20.8.2025
Drawing by RP
Sheet rev. 6
Project rev.
NAVIX
Faster
Boat
635
Boat model
31416
Sub-product code
SWITCH PANEL 2020
Title
31417
Product code
Project ID
HL
Loc
7 / 9
Sheet

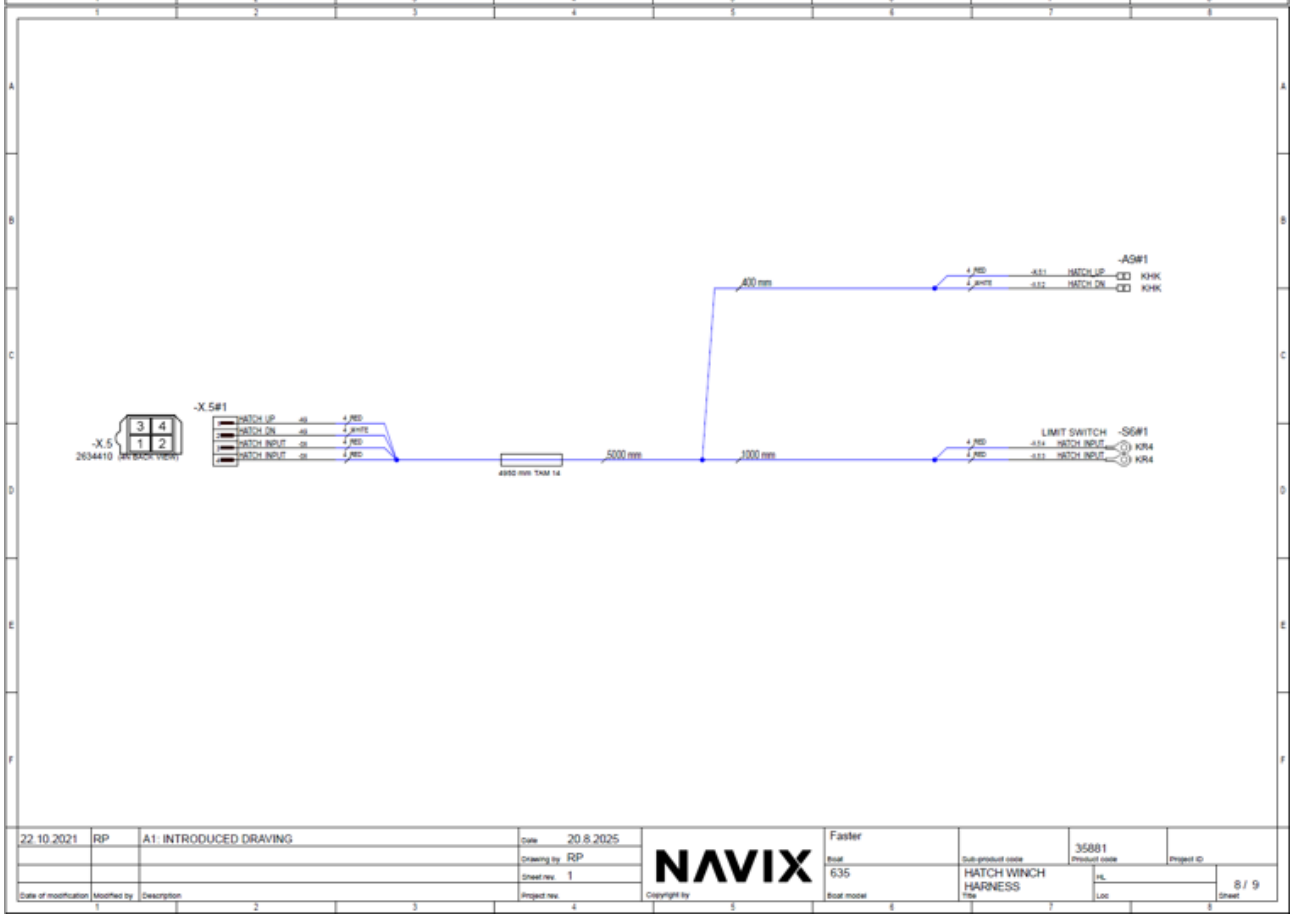
-X.5#1
-X.5
2634410
HATCH UP
HATCH DN
HATCH INPUT
HATCH INPUT
5000 mm
400 mm
1000 mm
-A5#1
HATCH UP
HATCH DN
KHK
KHK
LIMIT SWITCH
-S6#1
HATCH INPUT
HATCH INPUT
KR4
KR4
22.10.2021 RP A1: INTRODUCED DRAVING
Date 20.8.2025
Drawing by RP
Sheet rev. 1
Project rev.
NAVIX
Faster
Boat
635
Boat model
35881
Product code
HATCH WINCH HARNESS
Title
Project ID
HL
Loc
8 / 9
Sheet

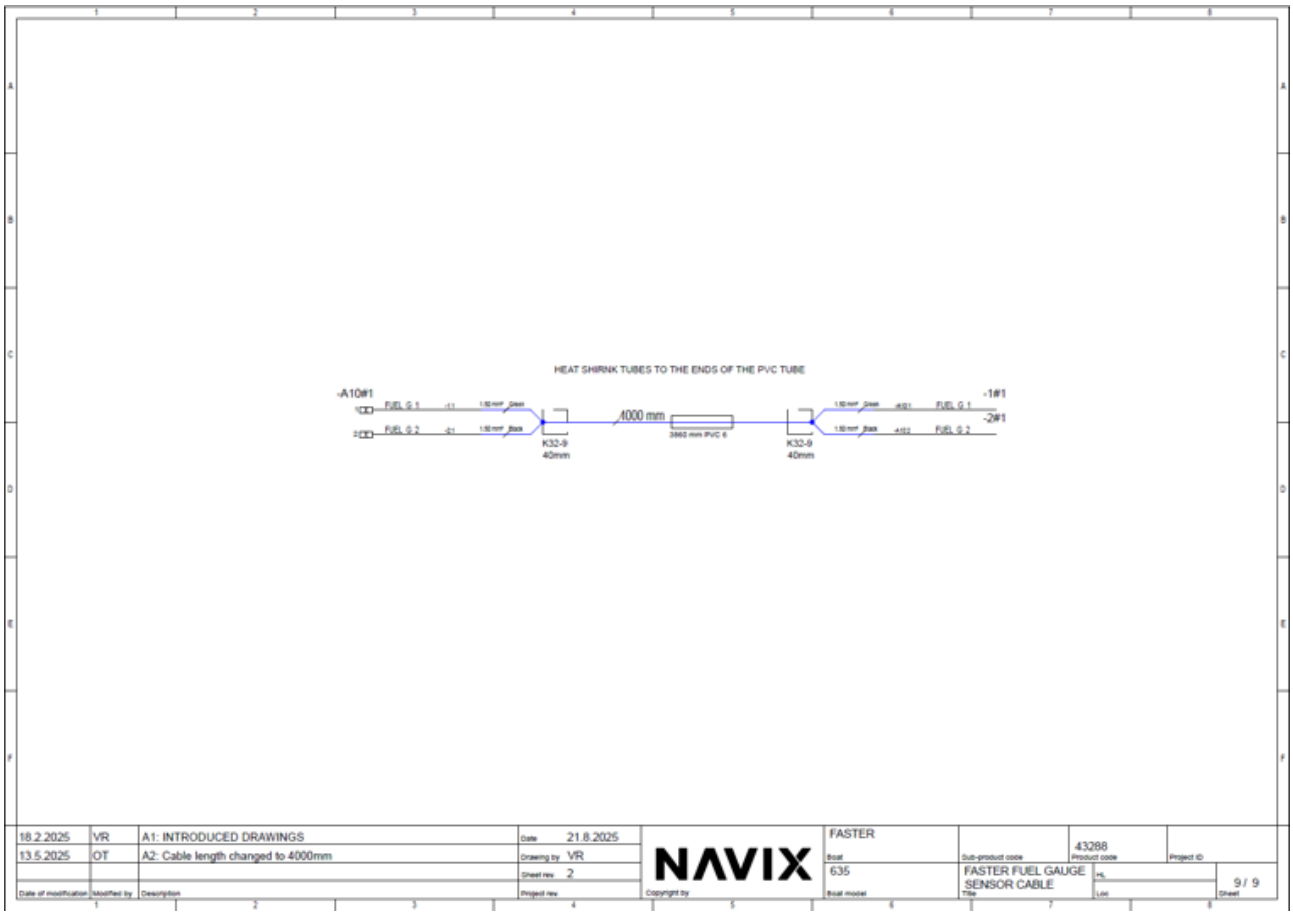
HEAT SHRINK TUBES TO THE ENDS OF THE PVC TUBE
-A10#1
FUEL G 1
FUEL G 2
4000 mm
3960 mm PVC 6
K32-9
40mm
K32-9
40mm
-1#1
-2#1
FUEL G 1
FUEL G 2
18.2.2025 VR A1: INTRODUCED DRAWINGS
13.5.2025 OT A2: Cable length changed to 4000mm
Date of modification
Modified by
Description
Date 21.8.2025
Drawing by VR
Sheet rev. 2
Project rev.
Copyright by
NAVIX
FASTER
Boat
635
Boat model
Sub-product code
43288
Product code
Project ID
FASTER FUEL GAUGE SENSOR CABLE
Title
HL
Loc
9 / 9
Sheet

Vaatimustenmukaisuusvakuutus
Försäkran om överensstämmelse
Declaration of Conformity

2013/53/EU

Valmistaja / Tillverkare / Builder: Juha Snell Oy, PL 14 04501 Kellokoski, Finland

Venemalli / Tarkastustodistus	**Ilmoitettulaitos**	**CE-kategoria**	**Käytetty moduuli**
Båtmodell / Kontrollintyg	Anmäld instans	CE-kategori	Använd modul
Boat model / Inspection certificate	Notified body	CE category	Module used
465 / EUFI29-24002741-C1	0809	C	B+C
495 / EUFI29-24001260-C2-FI	0809	C	B+C
525 / EUFI29-24001260-C3-FI	0809	C	B+C
545 / HPiVS-iP1089-T017-I-02-02	2810	C	B+C
570 / EUFI29-24001260-C4-FI	0809	C	B+C
635 / HPiVS-iR1089-008-I-02	2810	C	B+C

Ilmoitettu laitos / Anmälda organ / Notified body

Eurofins Expert services Oy nro 0809
Kivimiehentie 4
02150 Espoo, Finland

HPi Verifications Services Ltd nro 2810
Clonross, Dunshaughlin, Co. Meath
A85 XN59, Ireland

Vakuutan, että yllä mainitut huviveneet täyttävät kaikki soveltuvat olennaiset turvallisuusvaatimukset alla oleva erittelyn ja EU-tyyppitarkastus-todistuksen mukaisesti.

Jag försäkrar att ovannämnda fritidsbåtar uppfyller alla tillämpliga grundläggande säkerhetskrav enligt nedanstående specifikation och EU-typintyg.

I certify that the above-mentioned recreational boats meet all applicable essential safety requirements in accordance with the specification below and the EU type-examination certificate.

Olennaiset vaatimukset Väsentliga krav Essential requirements	**Sovellettu tarkastusmetodi** Tillämpad undersökningsmetod Applied control method
Perustiedot / Allmänna / Principal data	EN ISO 8666:2020/A11:2021
Rungon merkintä / Skrovidentitetsbetekning Hull identifications	EN ISO 10087:2022
Valmistajan kilpi / Tillverkskylt / Builder*s plate	EN ISO 14945:2021
Omistajan käsikirja / Ägarhandbokuen / Owners manual	EN ISO 10240: 2020
Laidan yli putoamisen ehkäiseminen / Skydd mot att falla över bord / Protection from falling overboard	EN ISO 15085:2003+A2:2018
Ankkurointi, kiinnittäminen ja hinaaminen / Ankring, fötöjning och bogsering / Anchoring, mooring and towing	EN ISO 15084:2018
Kulkuvalot / Navigationljus / Navigation lights	1972 COLREG
Polttoainejärjestelmä / Bränslesystem / Fuel system	EN ISO 10088:2023 / EN ISO 11105:2020
Sähköjärjestelmä / Elektriska system / Electrical system	EN ISO 10133:2017
Ohjausjärjestelmä / Styrsystem / Steering system	EN ISO 10592:2022
Palonturvallisuus / Brandskydd / Fire protection	EN ISO 9094:2017
Rakenne / Struktyr / Structure	EN ISO 12215-5:2019 / EN ISO 12215-6:2018
Vakavuus ja varalaita / Stabiliet och fribord / Stability and buoyancy	EN ISO 12217-3:2022* / EN ISO 12217-1:2017**
Kanto- ja kelluntakyky / Condtion and mass	EN ISO 12217-3:2022* / EN ISO 12217-1:2017**
Valmistajan suositus suurimmaksi kuormaksi/ Tillverkarens rekommenderade max. last / Manufacturer's max. recommended load	EN ISO 14946:2021
Rungon, kannen ja kansirakenteen aukot	EN ISO 9093:2021
Vedellä täyttyminen / Inträngande vatten / flooding	EN ISO 15083:2020
Ohjailuominaisuudet / Monaveregenskaper / Handling characteristics	EN ISO 11592-1: 2016, EN ISO 8665:2017
Näkyvyys pääasiallisesta ohjauspaikasta / Sikt från huvudstyrplatsen / Visibility from the main steering position	EN ISO 11591: 2020
*Sovellettu / *Tillämpad / *Applied	465, 495, 525, 545, 570
**Sovellettu / **Tillämpad / **Applied	635

HIN-koodi / HIN-kod / HIN code

FI-FSR□□□□□□□□□□

Kellokoski 21.8.2024
Juha Snell Oy

Jani Snell, Managing director

Owner's manual

Juha Snell Oy
Oppipojantie 14 ja 16, 04500 Kellokoski
tel. +358 9 279 71 200

Foreword

Dear Owner of a Finnish Faster boat!
We thank you for choosing Faster and wish you many pleasant experiences on the water.

This Owner's Manual is intended to help you use your boat in a safe and enjoyable way. It provides a detailed description of the boat and related equipment and accessories, as well as information about the proper operation and care of the boat. Please read this manual carefully and familiarise yourself with your boat before using it for the first time.

This Owner's Manual alone is not a sufficient source of information on seamanship or boating safety. If this is your first boat, or you have switched to a type of boat that you are not yet familiar with, for your own comfort and safety, make sure that you gain handling and operating experience before taking over the responsibility of captaining the boat. The seller of the boat, boating clubs and national boating or sailing associations will be happy to recommend local boating schools or competent instructors.

Make sure that the design category of your boat corresponds to the anticipated wind and wave conditions and that you and your crew are able to handle the boat in these conditions. The wind and wave conditions corresponding to design categories A, B, and C range from a storm to strong winds involving a risk of exceptional waves and gusts. Even if your boat is designed for these conditions, they can be dangerous and operated in safely only by a competent, fit and trained crew operating a well-maintained boat.

This Owner's Manual is not a detailed maintenance or troubleshooting guide. In case of problems, contact the boat manufacturer or dealer. Always use qualified and trained personnel for maintenance, repairs and modifications. Changes that may affect the safety features of the boat must be assessed, implemented and documented by a qualified person. The boat manufacturer cannot be held responsible for changes that it has not authorised.

In some countries, a special boating licence or authorisation may be required to operate the boat.
Additional regulations may also apply.

Always keep your boat in good condition and take into account wear and tear resulting from ageing and heavy use or misuse. Any boat – regardless of its strength – can be seriously damaged if not used properly. This is not compatible with safe boating. Always adjust the speed and direction of the boat to the wave conditions.

If your boat is equipped with a life raft, carefully read its operating instructions. The boat should be equipped with the appropriate safety equipment, such as life jackets and safety harnesses, according to the type of boat and weather conditions, for example. This equipment is mandatory in some countries. The crew should be familiar with the use of all safety equipment and emergency manoeuvring, including man overboard recovery and towing. Boating schools and clubs regularly organise rescue exercises.

All persons onboard should use buoyancy aids, life jackets or boating vests on deck.
Please note that in some countries, national boating regulations may require everyone aboard to wear a personal flotation device whenever onboard.

Please keep this manual in a safe place and give it to the next owner if you sell your boat.

Table of contents

Foreword	2
Table of contents	3
Before setting off:	4
1. General	5
2. Definitions	5
4. Maximum number of persons	7
5. Loading	7
6. Engine and propeller	7
7. Prevention of water incursion and stability	8
8. Prevention of fire and explosions	9
9. Electrical system	10
10. Operation	11
11. Proper use – other recommendations and guidelines	13
12. Warranty	15
13. Servicing and winter storage	15
14. Painting the boat	17
15. Using the boat ramp and loading the boat	17
16. Swing seat box	19
17. Repairs	19
18. Technical data	20
Painting measurements	22
Description of tank	29
Propeller chart and outboard mounting height	29
Electrical diagram 465	30
Electrical diagram 495	35
Electrical diagram 525	40
Electrical diagram 545	45
Electrical diagram 570	51
Electrical diagram 635	56
Declaration of Conformity	61

Before setting off:

Familiarise yourself with this Owner's Manual. Always check the following before setting off:

- ✓ **Weather conditions and forecast**
  Take into consideration the wind, waves and visibility. Are the design category, size and equipment of your boat, as well as the skills of the skipper and crew, sufficient for the type of water you are going to? In strong winds and big waves, hatches must be closed to prevent splash water from entering the boat.

- ✓ **Load**
  Do not overload the boat and distribute loads appropriately.
  To avoid impairing the stability of the boat, do not place heavy objects in elevated positions.

- ✓ **Passengers**
  Make sure that everyone onboard has a life jacket.
  Assign the duties and tasks of each member of the crew before setting off.

- ✓ **Fuel**
  Check that there is enough fuel, including sufficient reserves in case of bad weather, for example.

- ✓ **Engine and equipment**
  Check the functioning and condition of the steering, electrical equipment and battery, and carry out the routine checks required by the owner's manual of the engine. Check the seaworthiness of the boat also in other regards, for example by making sure there are no fuel or water leaks and that all safety equipment is onboard. Check that the amount of bilge water is at a minimum. Additional instructions for the engine can be found in the separate owner's manual for the engine.

- ✓ **Ventilation**
  Take care of the ventilation of fuel compartments to reduce the risk of fire.

- ✓ **Fastening of items**
  Check that all items are fastened in such a way that they remain in place even in big waves and strong winds.

- ✓ **Nautical charts**
  If you are not navigating totally familiar waters, make sure you have nautical charts covering the entire area.

- ✓ **Departure and docking**
  Agree in advance who will release each mooring line, for example. Be careful not to let mooring lines or other ropes tangle with the propeller during manoeuvring. Check the functioning of the bow propeller.

1. General

This Owner's Manual will help familiarise you with the properties and features of your new boat, as well as its care and maintenance. This Owner's Manual is not intended to serve as a complete maintenance guide or repair manual, but rather to help the user get to know the features of their new boat and to use their boat in an appropriate way.

It is the responsibility of the owner and skipper of the boat that the boat is used according to its intended use.

Separate manuals for installed equipment are attached to this Owner's Manual and are referred to in many sections. Other manuals for devices that are installed afterwards can also be attached to this Owner's Manual. In addition, there is space for your own notes at the end of this Owner's Manual.

Before use

✓ **Registration**
In Finland, according to the Water Traffic Act, any watercraft equipped with an engine or sails with a hull length of at least 5.5 metres and any watercraft equipped with an engine producing at least 15 kW, i.e. more than 20 horsepower, must be registered. You can get more detailed instructions on registration from the Finnish Transport and Communications Agency Traficom. The operator of a registered boat must be at least 15 years old.

✓ **Insurance**
Boat insurance can cover damage that occurs on the water or during transport and docking. Check your insurance liability for raising the boat. Insurance also has an indirect effect on safety on the water: in the event of a serious accident, you can focus above all on saving people. Insurance companies can provide more detailed information about different insurance options.

✓ **Training**
No one is born an expert, and boating is no exception. There are plenty of books about boating, and navigation courses are offered by the Finnish Navigation Association (Suomen Navigaatioliitto, tel. +358 50 5508827, https://suomennavigaatioliitto.com/) and adult education centres.

Information about boating courses is available from the Finnish Sailing and Boating Association (SPV – Suomen Purjehdus ja Veneily ry, tel. +358 40 834 3407, https://spv.fi/). These courses provide a good foundation for your skills, but confidence in boat handling, navigation, mooring and anchoring is achieved only through extended practice. Information about local boating clubs and their activities is also available from SPV.

2. Definitions

The warnings and cautions used in this Owner's Manual are defined as following:

IMMEDIATE DANGER!	Indicates a serious hazard that will result in death or serious injury if proper precautions are not taken.
DANGER!	Indicates a potential hazard that could result in death or serious injury if proper precautions are not taken.
WARNING!	Indicates a potential hazard that could result in injury if proper precautions are not taken.
NOTE!	Indicates important information related to the risk of damage to the boat, its parts or other property, but not to personal danger.

The units used in this manual are in accordance with the International System of Units (SI). In some cases, other units have been added in brackets. An exception to this is wind speed, for which the Beaufort scale is used as in the EU directive on recreational craft and personal watercraft.

3. Basic boat information

The technical specifications for your boat model are outlined in Appendix 1 at the back of this Owner's Manual.

The basic information of your Faster are as follows:
Manufacturer/dealer:
Juha Snell Oy Oppipojantie 14, 04500 Kellokoski, 09 27971200

Design category: The design category of your boat is indicated in the technical specifications.
Design category refers to the following:

Category A: The boat is designed for use in conditions where the wind strength may reach up to Beaufort force 10 (approximately 25 m/s) with corresponding wave heights. Such conditions may be encountered on extended voyages, for example when crossing oceans or in coastal waters when unsheltered from the wind and waves for several hundred nautical miles. Depending on the atmospheric conditions, gusts may reach approximately 32 m/s.

Category B: The boat is designed for use in conditions where the wind strength may reach up to Beaufort force 8 (approximately 21 m/s) with corresponding waves (significant wave heights up to 4 m, see Note below). Such conditions may be encountered on sufficiently long open sea voyages or in coastal waters unsheltered from the wind and waves for several tens of nautical miles. The described conditions can also be encountered on lakes that are large enough to generate such wave heights. Depending on the atmospheric conditions, gusts may reach approximately 27 m/s.

Category C: The boat is designed for use in conditions with a maximum steady wind strength of Beaufort force 6 (approximately 14 m/s) with corresponding waves (significant wave height up to 2 m, see Note below). Such conditions may be encountered on open lakes, in river estuaries and in coastal waters in moderate weather conditions. Depending on the atmospheric conditions, gusts may reach approximately 18 m/s.

Category D: The boat is designed for use in conditions where the wind strength is no more than Beaufort force 4 (approximately 8 m/s) with corresponding waves (significant wave height does not exceed 0.3 m, occasional maximum wave height of 0.5 m). Such conditions may be encountered in sheltered inland waters and coastal waters in good weather. Depending on the atmospheric conditions, gusts may reach approximately 12 m/s.

Note! The significant wave height is the average height of the highest third of all wave heights measured in the waters, which roughly corresponds to the wave height estimated by an experienced observer. Some individual waves may be approximately double this height.

Main dimensions and capacities:
The boat's precise technical specifications, such as length, beam, draught, unloaded weight, total weight and tank capacities, are presented in the technical specifications.

Builder's plate:
The builder's plate (fig.1) on the boat contains some of the information specified above. Detailed information that supplements the information provided on the plate is given in the relevant sections of this manual.

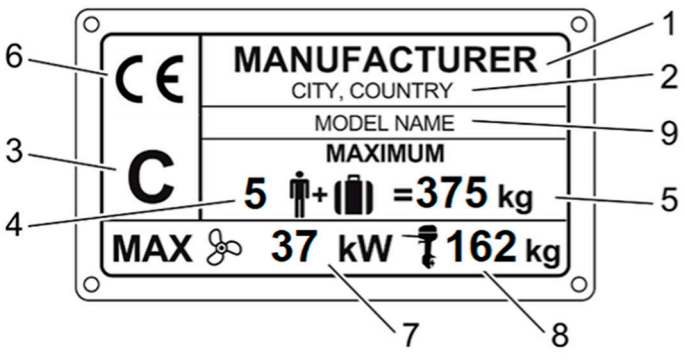

Figure 1.
Information presented on the builder's plate (Note: the plate does not refer to a specific model):
1. Name of manufacturer **2.** Contact information for the manufacturer/dealer **3.** Design category **4.** Maximum number of persons **5.** Maximum recommended load (kg) **6.** CE marking **7.** Maximum output of outboard(s) [kW] **8.** Maximum weight of outboard(s) [kg] **9.** Model name

4. Maximum number of persons

The maximum permissible number of persons on board is indicated in the technical specifications. The seats designated for them are shown in the illustration in the technical specifications.

WARNING! **Do not exceed the maximum permissible number of persons.**

Regardless of the number of persons on board, the total weight of persons and equipment must never exceed the maximum permissible load
(see Section 5: "Loading"). Always use the seats or seating spaces provided.

5. Loading

The maximum permissible load of your Faster is indicated on the builder's plate and the technical specifications. This includes the following weights:

a) The total weight of persons onboard amounting to (the default mass of an adult is 75 kg and of a child 37.5 kg)

b) The total weight of personal items, other equipment, supplies and other stores, cargo (such as recreational equipment), a life raft and liquids carried in portable containers (such as water and fuel)

The maximum permissible load of your Faster including the weight of liquids in fixed tanks (such as fresh water, fuel and waste water) at 95% capacity is indicated in the technical specifications.

The maximum permissible load includes only the weight components listed above.
The weight of the unloaded boat and gross weight are presented in the technical specifications.

WARNING! **When loading the boat, never exceed the maximum permissible load.**

Always load the boat carefully and distribute loads so that the boat's design trim angle is not compromised (maintaining an even keel). Avoid placing heavy weights high up.

6. Engine and propeller

The maximum recommended engine output of your Faster boat is indicated in the technical specifications.
The maximum permissible engine weight is indicated in the technical specifications.

Follow the instructions of the engine manufacturer when choosing the propeller for your boat.
The dimensions of the standard propeller on the original engine are listed in the separate propeller table.

Before setting off, always check that there is enough fuel and perform the daily inspection and maintenance recommended in the separate owner's manual for the engine. Periodic servicing and maintenance should always be carried out in accordance with the owner's manual for the engine.

A remote-control device that is equipped with an immobiliser must be used with the engine when the gear is engaged.

When starting the engine manually, follow the instructions in the separate owner's manual for the engine.

7. Prevention of water incursion and stability

✓ **General**
The prevention of water incursion and stability of the boat are based on the load situations outlined in the technical data.

✓ **Openings in hull and deck**
The location of drainage valves and through-hull fittings is outlined in the technical specifications.
It is recommended that drainage valves be kept shut (except to drain rainwater from cockpits) whenever the boat is not in use.

There are 2 through-hull fittings for draining rainwater from the cockpit. These openings should be kept shut during maximum loading to prevent water incursion. In other loading conditions, keep these drainage valves open. On Faster 635 model, the rainwater drainage openings are not closed with separate plugs.

NOTE! When positioning seat boxes and accessories, ensure drain holes are easy to access.

In some storage compartments, water drainage outlets lead to the bilge. For this reason, you must keep the lids of the storage compartments closed while driving and when leaving your boat. The covers of the storage compartments are rainproof and splashproof. When washing the boat with plenty of water, any water that might have accumulated in the bilge should be removed immediately after washing.

✓ **Bilge pumps and draining**
Your Faster is equipped with bilge pump. Its location is indicated in the technical data.
The capacity of the manual bilge pump located in the cockpit's locker is indicated in the technical specifications.

Check at regular intervals that there is no debris in the suction heads of the bilge pumps.

The owner is responsible for ensuring that at least one device for emptying the boat is kept onboard, and it must be secured to the boat. Note that the bilge pump system is not designed to cope with a leak caused by running aground or other hull damage.

WARNING! The bilge pump system is not designed to cope with a leak caused by running aground or other hull damage.

NOTE! Check at regular intervals that all bilge pumps function properly. Clear any debris from the suction heads. If seacocks are fitted in the fore and aft bulkheads, they must be kept closed and opened only to let water into the main bilge.

✓ **Stability and buoyancy**
Your Faster has been designed for good stability by locating heavy weights low and by keeping the cockpit and other recesses on deck relatively small. However, remember that large breaking waves are always a serious risk to stability.

Note also that the stability of your boat is reduced by adding weight up high. Any change in the distribution of weight onboard (such as adding a fishing tower, radar, changing the engine, etc.) may significantly affect the stability, trim and performance of your boat. Contact the boat manufacturer if you are planning such changes.

Bilge water should be kept to a minimum. In rough weather, hatches, lockers and doorways should be closed to minimise the risk of taking on water.

Take into account that stability may be reduced when towing or lifting heavy weights using a davit or boom.

Some Faster boats (not 635) have flotation elements that enable the boat to carry the load even when flooded.
To find out which models have flotation elements, please refer to the technical specifications.

The flotation elements' material is outlined in the technical specifications as well.

The following openings are marked "Watertight closure – keep shut while underway", and care should be taken to observe this warning. These types of openings are the 545 ja 635 bow hatches.



✓ **Running aground**
If you run aground, check immediately to see if the damage has caused a leak. Check especially the area around the keel, the through-hull fittings, the transom and the propeller.

Contact your insurance company and repair the damage as soon as possible. Prevention of fire and explosions

8. Prevention of fire and explosions

✓ **General**
Follow general precautions when handling flammable substances and open flames.

✓ **Engines**
After starting the engine, check the cooling water circulation.

Before refuelling, switch off the engine, stove and heater and extinguish any cigarettes.
Do not operate any switches or devices that may produce sparks.

If your boat has a fixed fuel tank, the fuel filler (⛽) is located at the rear of the boat on the starboard side.

When refuelling at a service station, do not use a plastic funnel because it will prevent the discharge of static voltage between the filler pistol and fuel inlet bushing. After refuelling (check tank capacity in the technical specifications), make sure that no fuel has leaked into the bilge or engine compartment. Wipe off any fuel splashes immediately.

Do not stow any spare tanks in unventilated spaces or unsecured. Equipment that contains fuel may only be stowed in compartments that are intended for that purpose.

Check the fuel lines once a year for wear at the lead-ins.

✓ **Other fuel-burning systems**

Before refuelling, switch off the engine, stove and heater and extinguish any cigarettes. Do not operate any switches or devices that may produce sparks. Wipe off any fuel splashes immediately.
When using a heater or stove, make sure there are no flammable materials near the flame or other hot areas.
Note the warning sticker next to the combustion device reminding you of sufficient ventilation.

WARNING! Open-flame combustion devices consume oxygen in the cabin and release combustion products into the boat. Insufficient oxygen supply can cause suffocation. Ventilation is essential when using the equipment. Open designated vents when gas appliances are in use. Do not use a stove or oven to heat the cabin. Never block the ventilation openings.
(The boat manufacturer should include information on the locations and types of vents in living spaces with gas appliances.)

WARNING! Make sure that the stove/heater's air intakes and exhaust pipe are not blocked when you use the device. Stove/heater exhaust components can be hot during and immediately after use.

Recommendations for storing spare fuel: keep spare fuel in containers made of a corrosion-resistant material, and keep the amount of fuel as small as possible. Spare fuel must be stored outside living quarters in a place where the temperature does not exceed 60 °C.

✓ **Fire protection**
When using your Faster, it must be equipped with portable fire extinguishers.
The location of the fire extinguisher is indicated in the technical specifications.
The minimum requirement for a fire extinguisher is specified in the technical specifications.

Portable fire extinguishers must be serviced annually. Fire extinguishers that are more than ten years old are not accepted without new pressure testing of the container. Should the fire extinguisher be replaced, for example due to expiry, discharging or other condition, the capacity of the new one must be at least equivalent to the old one.

Make sure that the fire extinguishing equipment is easily accessible even when the boat is loaded. Tell all crew members where the fire extinguishing equipment is located and how it works.

It is the responsibility of the owner/user to make sure that the fire extinguishing equipment is in working order and easily accessible even when the boat is loaded.

Keep the bilge clean and check regularly for possible fuel and gas vapours or fuel leaks.

Emergency exists, other than main access doors or hatches with fixed ladders,
are equipped with an instruction plate.

Important to remember:

- Never block passages to exits and hatches.
- Never hinder access to safety equipment, for instance to fuel valves, gas valves or switches to the electrical system.
- Never hinder access to portable fire extinguishers located in a box.
- Never leave the boat unsupervised while the stove or heater is on.
- Never make alterations to any of the boat's systems (especially the electrical or fuel systems) or allow an unqualified person to make alterations to any of the boat's systems.
- Never refill a fuel tank when the boat's engine is running or the stove or heater is on.
- Never smoke while handling petrol or gas.

9. Electrical system

The electrical diagram of the boat is attached separately. Circuit fuses are located next to the corresponding switches, and the fuse sizes are also shown in the technical specifications.

Your Faster boat has resettable fuses, which can be reset in the event of an overload by pressing the toggle switch that popped down back up.

Do not alter the rated current amperage of the fuses or install any electrical components exceeding the rated current amperage of the circuit.

When leaving the boat for a longer period of time, turn off the main switch. Also switch off the power if you perform any electrical installations.

When connecting or disconnecting a battery, do not touch both terminals or a terminal and the hull of the boat simultaneously with metal objects.

Charge the batteries only with the installed charger or with one with similar capacity. Charging with overcurrent causes risk of explosion. Make sure that there are no obstructions to ventilating the battery box.

In case your Faster is equipped with a shore power system. When using it, pay particular attention to the following:
- ✓ Inspect the system at least every other year.
- ✓ Disconnect shore power connections when the system is not in use.
- ✓ Connect metallic housings or enclosures of installed electrical appliances to the protective conductor system in the craft (green or green with a yellow stripe conductor).
- ✓ Use double insulated or grounded (earthed) electrical appliances.
- ✓ If the reverse polarity indicator lights up (if fitted), do not operate the electrical system. Correct the polarity error before connecting the boat's electrical system.

WARNING! Never touch a live AC system.

WARNING! Do not allow the shore power cable end to hang in the water.
The result may be an electric field that may cause injury or death to a person swimming nearby.

WARNING! When the shore power is connected, do not swim near the boat.
A faulty cable can pose the risk of an electric shock.

WARNING! **To avoid risks of fire or electric shock:**

- Turn off boat's shore power connection switch before connecting or disconnecting the shore power cable.
- Connect the shore power cable to the boat first and only then to the power grid.
- If the reverse polarity indicator lights up (if fitted), turn off the electrical system immediately.
- Disconnect the shore power cable first from the power grid and only then from the boat.
- Fasten the cover of the shore power cable plug to the boat tightly.
- Do not change the connectors of the ground power cable, use only compatible connectors.

NOTE! Never disconnect the batteries while the engine is running.

NOTE! Do not use a metal boat hull as a conductor.

Do not modify the boat's electrical system or related drawings;
changes and maintenance should be performed by a competent marine electrical technician.

10. Operation

Familiarise yourself with the features of your boat at first at low speed. Practice port manoeuvres where there is suitable space. Learn how to use the bow thruster in different wind conditions.

- ✓ **Operating at high speeds**
  The maximum engine power rating for this boat is referred to in the technical specifications.
  Do not operate the boat if the actual engine power exceeds the power indicated on the builder's plate.

The basic trim angle adjustments are as follows:
- To plane the boat, the trim should be adjusted all the way down (negative setting: "bow down").
- When the boat is planing in low waves, the trim should be raised until the boat starts to porpoise or the propeller loses grip. When this happens, lower the bow slightly until the ride is stable. The log (speed indicator) can be used to optimise the trim angle.
- When the boat is riding into waves, the bow should be lowered until the ride becomes smooth. When driving with a tailwind, the bow should be raised slightly to avoid diving into the waves.
- Refer to the separate owner's manual for the engine for further instructions.

The outboard motor can be mounted on the transom at different heights.
See separate propeller table for the height of the outboard motor.

WARNING! Be very careful when adjusting the trim angle at high speed: it may radically affect the boat's behaviour. Do not operate the boat with the bow too low because this could cause the boat to handle erratically.

Do not operate the boat at a high speed with a fully negative trim angle (bow down) as this may cause the boat to roll from side to side and make steering unstable.

You can adjust the running attitude of the boat using **trim tabs**. The basic directions are as follows:
- Set to "bow down" position at semiplaning speeds.
- When the boat is planing in low waves, raise the bow slowly and monitor the log to see how long the speed is increasing.
- When the boat is riding into waves, the bow should be lowered until the ride becomes smooth. When driving with a tailwind, the bow should be raised slightly to avoid diving into the waves.
- In sidewinds, adjust the trim tabs until the boat is exactly upright.

WARNING! Be very careful when adjusting the trim angle at high speed: it may radically affect the boat's behaviour. Do not operate the boat with the bow too low because this could cause the boat to handle erratically.

WARNING! If your boat's manoeuvrability at high speeds is impaired, this is indicated in the technical specifications. There is also a warning sticker on the boat. Sudden turns may cause loss of control. Reduce speed before making sharp turns in either direction.

WARNING! Waves reduce the boat's manoeuvrability and can cause the boat to swing from side to side. Reduce speed as wave height increases.

Learn the seafaring rules and the COLREG provisions (International Regulations for Preventing Collisions at Sea). Navigate with care and make sure your charts are up to date.

Always adapt your speed to the prevailing conditions and the environment. Take into account the following:
- Wave height (also ask your passengers' opinion about what speed is comfortable)
- Your own wake (largest when lifting the boat to planing, smallest at displacement speed, i.e. below 6 knots). Observe and obey the speed limit and no wake zones. Reduce speed and wake as a courtesy and as a safety consideration to yourself and others.
- Visibility (islands, fog, rain, sun in the eyes)
- Familiarity of your route (time needed for navigation)
- Narrow routes (other boaters, noise and wake on shore)
- Space needed to stop or avoid obstacles

✓ **Starting the engine**
Before starting the engine, make sure that the gear is in neutral. Sudden starts may endanger persons on board.

A remote-control device must be used with the engine installed in the boat, which prevents the engine from being started when the gear is engaged.

Attach the emergency cut-off cord to yourself as soon as you have released the mooring lines. Please refer to the separate owner's manual for the engine for details. If you are operating the boat alone, it is very important that the engine stops if you fall overboard or fall on the boat. Remember, however, to release the emergency cord before landing manoeuvres.

DANGER! The rotating propeller may be fatal for someone who has fallen overboard or is swimming close to the boat. Use the emergency switch to stop the engine when a swimmer or water-skier is about to re-enter the boat from the water.

It is possible to manually start the engine.
Follow the separate instructions in the separate owner's manual for the engine.

✓ **Visibility from the steering position**
It is easy to operate a boat in fair weather when the sea is calm, but always remember to keep a lookout in accordance with the International Regulations for Preventing Collisions at Sea (COLREG). Always make sure that visibility from the steering position is as good as possible and that you can navigate even when visibility is temporarily limited. This is particularly important at high speed.

✓ Position passengers, loads, equipment, curtains, etc. in such a way that they do not obstruct visibility.
✓ Do not operate at the planing threshold speed for extended periods as the raised bow impairs forward visibility.
✓ Set the engine's trim function (power trim) and any trim tabs you may have installed to adjust the bow so that visibility is not impaired.
✓ In poor visibility (rain, darkness, fog, waves or splashes) open the hatch above the helm position and keep a lookout through it.
✓ Use the windshield wipers when necessary.
✓ Also remember to look behind the boat, particularly in shipping lanes.

Use the navigation lights during darkness or when visibility is limited for any other reason (such as in fog).
Switch off the lights inside the boat if they or reflections from them reduce visibility.

11. Proper use – other recommendations and guidelines

✓ **Man-overboard prevention and recovery**
The working decks of the boat are shown with a dash on the figure in the technical specifications.
Other areas, like the cabin roof, are not be occupied or used for access when underway.

If a person has fallen in the water in calm weather, the easiest way to reboard is by using the swimming ladders located at the transom/swimming platform. The ladders can also be pulled down from the water.

The purpose of the boat's handrails is for people to grab them. They should not have so much equipment attached that it becomes difficult or impossible to grip them. Equipment attached to the handrails may weaken the handrails' mounts.

✓ **Securing loose equipment**
Secure all heavy equipment, such as anchors, before setting off.

✓ **Respect for the environment**
The marine environment is unique and vulnerable, and preserving it is a matter of honour for all boaters.
Therefore, you should avoid:
- Fuel or oil spills, or discharging toilet waste into the water
- Emptying rubbish and waste into the water or leaving them on the shore
- Discharging detergents or solvents to water
- Excessive noise on the water and in harbours
- Wake formation, especially in narrow channels and shallow waters

In the Baltic Sea, it is not allowed to discharge toilet waste close to the shore.
Use pump-out stations for emptying the septic tank.

Make sure you comply also with other local environmental laws and guidelines. Familiarise yourself with the International Convention for the Prevention of Pollution from Ships (MARPOL) and respect it to the greatest possible extent. Ensure the condition of the exhaust system and do not make any changes to it that could increase noise levels in the environment.

✓ **Anchoring, mooring and towing**
Always moor your boat carefully, even in sheltered places, because conditions can change rapidly. Mooring lines should be equipped with absorbers to dampen any jolts. To prevent abrasion, use fenders that are large enough. The strong points for mooring are shown in Figure 9.

The breaking strength of lines for mooring, towing and anchoring must not exceed 80% of the breaking strength of the respective strong point. The breaking strengths of strong points are shown in the technical specifications.

It is the owner's/operator's responsibility to ensure that mooring lines, towing lines, anchor chains, anchor lines and anchors are adequate for the boat's intended use, i.e. the lines or chains do not exceed 80% of the breaking strength of the respective strong point. The owner should also consider the measures necessary for securing the boat's towing line.

When you land at a natural harbour, ensure sufficient water depth using a plumb line, for example.
Drop the anchor at a sufficient distance from the shore.
Reasonable grip is attained if the anchor line length is 4-5 times the water depth.

WARNING! Do not try to stop the boat by hand and do not put your hand or foot between your boat and the dock, shore or other boat. Practice landing in good conditions and use engine power in a controlled but determined way.

NOTE! When securing your boat, take into consideration the possibility of changes in wind direction and water levels, bow wakes, etc. For more information, contact your insurance company or like.

When towing another boat, use a floating line that is strong enough for the task. Begin towing slowly, avoid jerks, and do not overload the engine. If you are towing a small dinghy, adjust the towing line so that the dinghy rides "downhill" on the wave. In narrow channels and large waves, pull the dinghy near the transom to decrease yawing. Secure carefully all equipment in the dinghy if capsizing is possible. When crossing open waters, cover the dinghy to prevent the ingression of spray water.

If you are towing or your boat has to be towed, attach the towing line to the strong points as shown in Figure 9.

WARNING! When towing another boat or being towed, always operate at low speeds.
If the boat has a displacement hull, never exceed the hull speed while towing.

WARNING! When towing, the towline is under high tension. If it should break, the end that snaps off may lash back fast enough to cause serious injury or death. Always use a thick enough line and keep to one side of the towline.

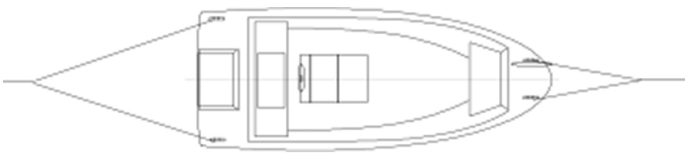

Figure 9. Locations of strong points for towing, anchoring and mooring

If the boat's strong points are non-metallic, their limited service life should be taken into account. They must be replaced when they show signs of wear, visible cracks or permanent deformation. Please note that black materials are less susceptible to UV radiation than light ones.

✓ **Trailering**
The calculated weight of your boat when transported by trailer is indicated in the technical specifications. When loading your boat onto the trailer, ensure that the trailer is suitable for your boat: that there is a sufficient number of supports to decrease point loads, that the capacity of the trailer is adequate for your boat, its engine and equipment, etc. You can find the maximum permissible total weight of the trailer from the registration book of your car.

Remove extra items and bilge water from the boat before loading it onto the trailer. Adjust the side supports of the trailer so that the keel supports carry the majority of the boat's weight. Fasten the boat firmly to the trailer before actual transport. Check the owner's manual of the engine for trailering instructions.

NOTE! The trailer must be slightly front-weighted. Ensure that the boat is fastened securely to the trailer and that the weight of the boat is divided equally between side supports. If the boat swings against a side support during transport, it may sustain hull damage.

✓ **Using a boat ramp**
Your Faster boat is designed to be stored horizontally. When storing the boat on the boat ramp at a high angle, do not fill up the tank. Fuel that has spilled into the vent line may rise from the refuelling coil as a result of thermal expansion and drain into the engine well.

✓ **Use of mattresses and cushions**
Standard or optional padded seats, seat cushions and backrests may absorb water.
Seats should be covered and removable cushions moved to a weather-protected location when leaving the boat.

12. Warranty

The boat hull has a five-year warranty. The fittings and components installed on the boat at the boatyard are covered by an equipment-specific warranty issued by the equipment suppliers. For more detailed warranty conditions, please contact your dealer.

For any warranty issues, please contact the seller.

13. Servicing and winter storage

Familiarise yourself with the maintenance procedures described in the separate owner's manual for the engine. Do these yourself carefully or let an authorised service shop do them. Other items that require regular servicing include the following:

✓ Steering system and controls
✓ Trim tabs
✓ Bilge pump
✓ Heater
✓ Refrigerator
✓ Fire extinguisher
✓ Cover

Service these in accordance with the separate instructions or manuals.

✓ **Measures before winter storage**
If frost is likely, drain the cooling system of the engine according to its owner's manual.

Lift your boat out of the water in good time before ice formation.
Your boat is not designed for use or storage in ice.

Before lifting out of the water, it is normally recommended to carry out the following measures:

- Wash the boat
- Empty the bilge water and any items from the boat. However, leave safety equipment, such as fire extinguishers, in the boat.

✓ **Washing and cleaning**

Keep your boat clean and tidy. This will increase the comfort, safety and resale value of the boat.

Normally washing and waxing the deck and sides is enough.
Do not use solvents or acids because they can damage the materials used on the boat.

Do not store any moisture-sensitive material in the boat storage area. Storage areas are not ventilated effectively enough to allow moisture in textiles to evaporate, for example. For this reason, when you leave the boat, we recommend that you take all life jackets, boat suits and extra ropes, as well as any other materials that could absorb moisture, with you.

After lifting the boat out of the water, wash the bottom immediately.
It is easier to remove algae and slime before they dry out.

✓ **Winter storage and maintenance**

Perform the necessary service procedures following the owner's manuals of the engine and other equipment. If your boat is stored outside or in humid spaces, empty textiles and other equipment that may mould or corrode in a humid environment. Ropes should be washed with fresh water and worn ones renewed.

Leave the draining valves open.

Any water that might accumulate in the bilge should be drained through a drain hole in the transom. This is a good time to check the condition of the threaded plug gasket. Do not use too much force when fastening the plug. This might damage the plug. Usually just tightening by hand is enough.

Electrical instruments are best protected against corrosion and theft by removing them and storing them in dry indoor spaces for wintertime. Remove also the batteries, take them to a warm and dry place, and charge at least two times during the winter. Spray the connectors of the electrical system with a moisture repellent antioxidant.

Cover your boat so that no snow can accumulate inside. However, take care of adequate ventilation. Normally, snow does not build up on the tarpaulin if the angle of the ridge is up to 90°.

NOTE! The tarpaulin or its fastening lines should not come into direct contact with the surfaces of the boat, as they may cause abrasion on the aluminium surface when moving and flapping.

✓ **Measures before launching**

In sea areas, antifouling paint should be used to prevent the hull from becoming covered with vegetation. Fouling of the bottom and especially the propeller increases fuel consumption significantly. However, if the boat is anchored at the inlet of a stream or in a land-locked lake, or if it is lifted out of the water at least once every two weeks, it is normally not necessary to use antifouling paint. Carefully follow the paint manufacturer's instructions when applying the paint. When sanding old antifouling paint, remember that the dust is toxic.

Antifouling paint is not necessary or recommended in fresh water (lake areas).

NOTE! Do not paint over the zinc anodes or the piston rods of hydraulic trim tabs.
Do not apply paints containing copper on aluminium parts, and remember to follow the paint manufacturer's instructions.

Perform the necessary service procedures required for the engine according to the separate owner's manual for the engine. Check the function of electrical appliances and remove all oxidation from fuse contacts etc.

After launching the boat, open all seacocks and check that there is no leakage in hoses or connections.

14. Painting the boat

You do not need, and in fact we don't recommend, painting the bottom of the boat.
Regular cleaning with a brush is enough to keep the bottom clear of vegetation.

However, if you decide to paint the bottom of your boat, you should ensure that the paint is suitable for aluminium boats. In addition, painting instructions should be carefully followed. Copper-based paints should not be used at all, even if the paint manufacturer claims the paint is suitable for aluminium boats. Please note that black materials are less susceptible to UV radiation than light ones.

NOTE! Do not apply paints containing copper on aluminium parts, and remember to follow the paint manufacturer's instructions.

NOTE! Paints can cause severe corrosion of aluminium. The boat's five-year warranty does not cover any corrosion problems on hulls that have been painted.

15. Using the boat ramp and loading the boat

The bow ramp is handy when carrying larger loads or for activities such as diving. Note, however, the safety precautions when using the hatch. We do not recommend to load the boat in strong waves, strong winds or flowing water. Always secure the boat before starting to load.

The boat must be loaded evenly. A bow-heavy boat is a safety risk due to its unpredictable behaviour.

DANGER! The boat ramp must always be kept closed and secured with latches while in operation. The boat ramp must never be carried by the lifting device alone. If the bow ramp opens during operation, there is a very high risk of water getting in, damage to structures and personal safety.

WARNING! The boat should always be loaded evenly. The boat should never be bow-weighted. An unevenly loaded boat can behave in an unpredictable way.

WARNING! Risk of crushing between the bow ramp and the hull. The bow ramp operator should always ensure that there is nothing between the bow ramp and the hull of the boat when closing the ramp.

✓ **Electrically operated bow hatch**
The bow ramp's control switch is located on the console's control panel.

There is a limit switch for the bow ramp winch, which stops the winch when the hatch is closed. The system also has an automatic fuse that cuts off the power supply if the winch is overloaded. In this case, the fuse must be activated by pressing the fuse rubber cover on the wheel panel. If the fuse repeatedly blows, even though the ramp is not properly closed, you should check for debris, stones, etc. in the hinges or the seal.

When the bow ramp is lowered, the hoist rope may start to reel back inwards if the winch is used when the hatch is already down. If the winch is wound up in the wrong direction, the limit switch disconnects the winch, and it can no longer be opened from the switch. In this case, the winch cable must be released from the release lever on the winch. When opening the lever, keep the latches of the bow hatch closed. After releasing the winch rope, open the latches and lower the bow hatch in a controlled manner. The release lever is located on the left side of the bow of the boat, behind the inspection hatch (figure below, left). The release lever is at the top of the winch (see the figure below on the right).

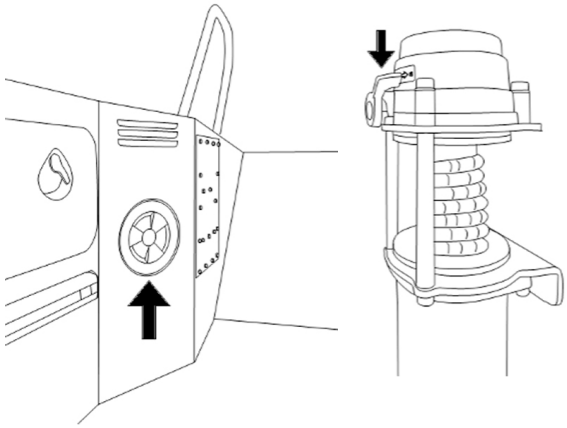

The lever releases the machine when it is pushed forwards to the OUT position. After releasing the rope of the front hatch, put the lever back to the IN position. The winch can then be wound up from the front hatch operating switch (note: wind the rope in the right way).

The condition of the bow ramp lifting pin must be checked at the start of the boating season before the boat is put into service, at least once during the boating season, and at the end of the season when the boat is laid up. If the boat is used more frequently, the cord should be checked more often. If there is any wear on the cord, it should be replaced with a new one.

The bow hatch must be lowered by means of supporting wires or resting on a solid base before stepping on it. The bearing capacity of the wire ropes is max. 1 person. A maximum load of 200 kg may be placed on the hatch when supported by a stable base. Make sure that the hatch is not resting on anything sharp, such as a stone.

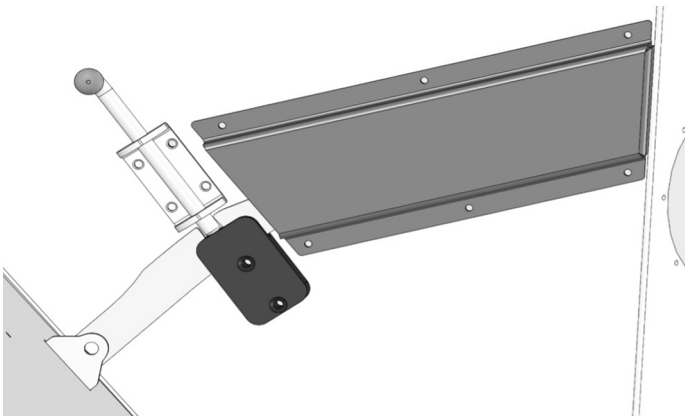

✓ **Bow hatch operated by a linear actuator**
The bow ramp operated by a linear actuator is controlled either from the control switch on the console or with the remote control supplied with the boat. The linear actuator operates in both directions and remains in the position where operation is stopped. The bow ramp equipped with a linear actuator has a locking system that must be used in all situations. The rack has slots for both the closed and open positions. A spring-loaded latch locks the bow ramp in the desired position. The bow ramp must always be in the raised and locked position while underway. The rack has a locking position into which the spring latch engages.

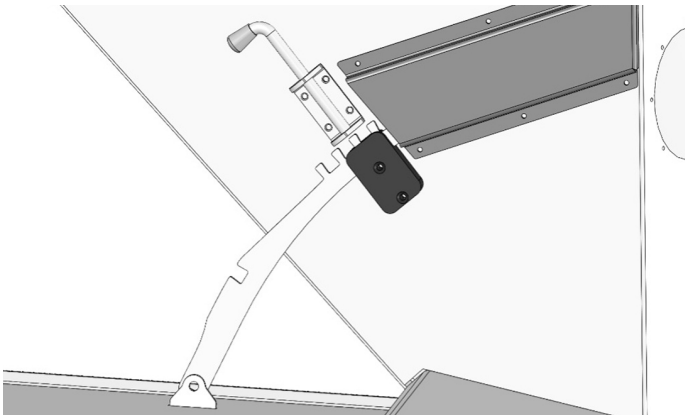

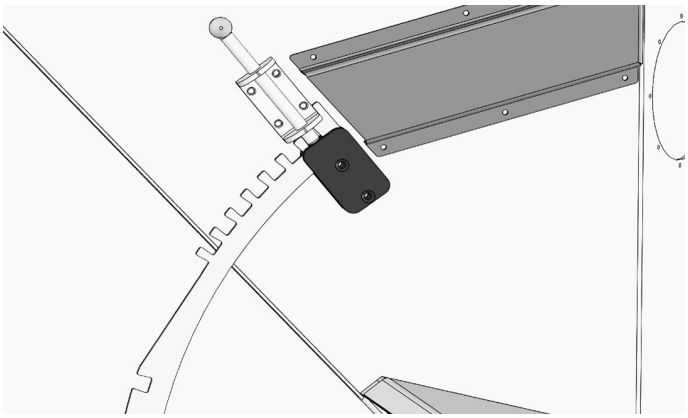

Lift the latch and turn the handle 90° The latch will lock in the raised position. You can now operate the bow ramp either with the remote control or with the control switch on the console.

When the bow ramp has been opened to a suitable position, lock it by turning the spring latch back to its original position. Make sure that the latch shaft properly engages in the slot of the rack. The maximum load of a properly supported and locked bow ramp is 200kg

✓ **Remote control for the bow hatch**
Using the remote control: Press the IN and OUT buttons simultaneously for 5 seconds until a red light appears in the triangle on the remote control. The remote control is now ready for use. The remote control will automatically switch off after 2 minutes if it is not used. You can also turn it off by pressing the IN and OUT buttons simultaneously again for 5 seconds. The remote control has its own holder located in the console's glove compartment.

16. Swing seat box

For a better driving position, the swing seat box can be moved forwards and backwards. To move the box, loosen the four screws at the bottom of the box. They can be opened with a 5mm Allen key. You can also raise or lower the swing seat box's backrest. Remove the backrest hinge screw from the seat and reattach it using the lower or upper screw hole. The screw can be opened with a 30 Torx key.

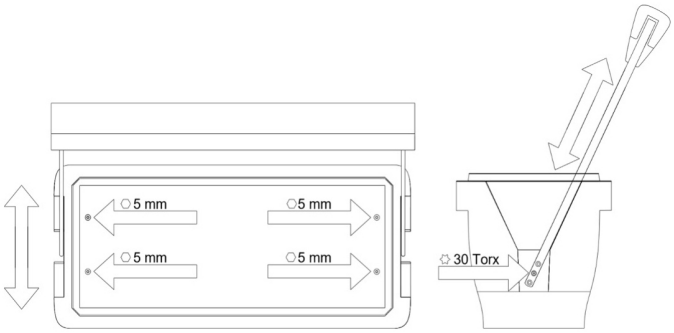

17. Repairs

In case of failure in the engine or other equipment, contact in the first case the relevant suppliers.

Major damage should be left to the boatyard to repair:
Juha Snell Oy,Oppipojantie 14 ja 16, 04500 Kellokoski

NOTE! Some retrofitting and modifications, if done incorrectly, may cause damage to the structure or endanger safety. Contact the manufacturer or authorised boatyards before installing new groundings and hatches, for example. Do not install any attachments that can puncture the air floats.

NOTE! When maintaining electrical equipment, disconnect the batteries.
If you have to replace electrical appliances, ensure that they are compatible with the voltage of the boat's electrical system.

18. Tekniset tiedot / Tekniska data / Technical data

Veneellä on juokseva sarjanumero, CIN-koodi. CIN-koodi on merkitty aluksen runkoon perässä oikealle puolelle / peräpeilin ulkopintaan reunalistan viereen. Voitte merkitä CIN-koodin alla olevaan taulukkoon.

Asioidessanne veistämön tai jälleenmyyjien kanssa ilmoittakaa CIN-koodi sekä veneen tyyppi niin oikeiden varaosien toimittaminen helpottuu.

Båten har ett löpande serienummer, en CIN-kod. CIN-koden är märkt på aktre sidan av båtens skrov på styrbords sida / på akterspegelns yttre sida bredvid kantlisten. Du kan anteckna CIN-koden i tabellen nedan.

Nämn CIN-koden samt båttypen då du har ärende till båttillverkaren eller återförsäljaren för att underlätta leveransen av rätta reservdelar.

	465	**495**
Rungon pituus, Skovets längd, Lenght of hull (m)	4,6	4,96
Suurin pituus, Total längd, Total length (m)	4,68	5,06
Leveys, Bredd, Beam (m)	1,85	1,97
Syväys, Djupgående, Draught (m)	0,8	0,8
Paino, Vikt, Weight (kg)	350	485
Kevytpaino, Lätt vikt, Light weight (kg) • Runko, Skrov vikt, Hull weight • Moottori, motorvikt, Engine weight • Akku, Batteri, Battery	535	695
Traileripaino, Vikt om trailertransport, Weight on trailer (kg) • Runko, Skrov vikt, Hull • Moottori, Motorvikt, Engine • Akku, Batteri, Battery • Perusvarusteet, Basutrustning, Basic equipment • Polttoaine, Bränsle, Fuel	565	755
Kokonaispaino täydellä kuormalla, Totalvikt med full last, Total weight with maximum load	940	1205
Henkilömäärä, Antal personer, Passengers	5	6
Suurin kuorma, Max last, Max load (kg)	375	450
Max (kW/hp)	37 kW/ 50 hp	45 kW/ 60 hp
Suositeltava moottoriteho, Rekommenderad motoreffekt, Recomended engine power (hp)	40-50	40-60
Perämoottorin suurinpaino, Utombordarens största vikt, Maximum weight of outboard (kg)	162	189
Peräpeilinkorkeus, Akterspegelns höjd, Height of the transom (mm)	508	508
Max nopeus 2 hengen kuormalla, Max. hastighet med 2 pers., Max. speed with 2 persons	30 kn (50 hp)	32 kn (60 hp)
Hydrauliohjausletku, Hydraulstyrkabellängd, Hydraulic steering hose (m)	4,0	5,0
Kaukosäätökaapelin pituus, Längd, reglagekabel, Length of remote control cable	13’	17’
Ohjausrajoittunut, Begränsad manövrerbarhet, Restricted manoeuvrability		
Sadevesityhjentyvä, Självlänsande, Rainwater draining	✓	✓
Kiinnityspisteen kestävyys, Förtöjningsställenas strykor, The strengths of the fastening points (kN)	9 kN	12 kN
Käsisammutimen teho, Handbrandsläckarens kraft, Manual fire extinguisher capacity	8A 68B	8A 68B
Rakennusmateriaali, Konstruktionsmaterial, Construction material	EN-AW 5754/5083	EN-AW 5754/5083
Laita, Sida Board (mm)	2,5	3
Peräpeili, Akterspegel, Transom (mm)	2,5	3
Pohja, Botten, Bottom (mm)	3	3
Pilssipumpun kapasiteetti, Länspumpens kapacitet, Capacity of the bilge pump	47 l/min	47 l/min
Pohjan V-kulma, Bottenvinkel, Bottom chine angle	18 °	18 °
Kellukkeet, Osänkbar, Floating elements	✓ (PUR)	✓ (PUR)
Polttoaine säiliö, Bränsletank, Fuel tank (l)	25 (separate)	65
CE-suunnittelu kategoria, CE-konstruktionskategori, CE desing category	CE/C	CE/C

Your boat has a craft identification number (CIN) that is labelled on the hull aft on the right side / on outer surface of the transom beneath the side strip. You should write down the CIN in the table below.

When contacting the manufacturer or dealer, give the CIN and the type of boat. This will help ordering the correct spare parts.

525	545	570	635
5,25	5,45	5,74	6,35
5,58	5,78	6,15	6,7
2,1	2,1	2,2	2,35
0,8	0,8	0,8	0,8
655	750	735	955
885	980	1015	1270
980	1085	1140	1395
1505	1815	1740	2230
7	8	8	10
525	730	600	835
74 kW/ 100 hp	74kW/100 hp	100 kW/135 hp	149 kW/200 hp
60-100	80-100	100-135	115-200
208	210	260	296
508	508	508	635
34 kn (100 hp)	33 kn (100 hp)	40 kn (135 hp)	44 kn (200hp)
5,0	5,0	5,5	5,5
18'	18'	18' CC 19' SC	18' CC 19' SC
			42 kn
✓	✓	✓	✓
12 kN	12kN	15 kN	30kN
8A 68B	8A 68B	8A 68B	8A 68B
EN-AW 5754/5083	EN-AW 5754/5083	EN-AW 5754/5083	EN-AW 5754/5083
3	4	3	4
4	4	4	4
4	4	4	4
47 l/min	47 l/min	47 l/min	47 l/min
18 °	18 °	18 °	17 °
✓ (PUR)	✓ (PUR)	✓ (PUR)	-
100	100	140	140
CE/C	CE/C	CE/C	CE/C

Maalauslinjat / Målade linjer / Painting measurements

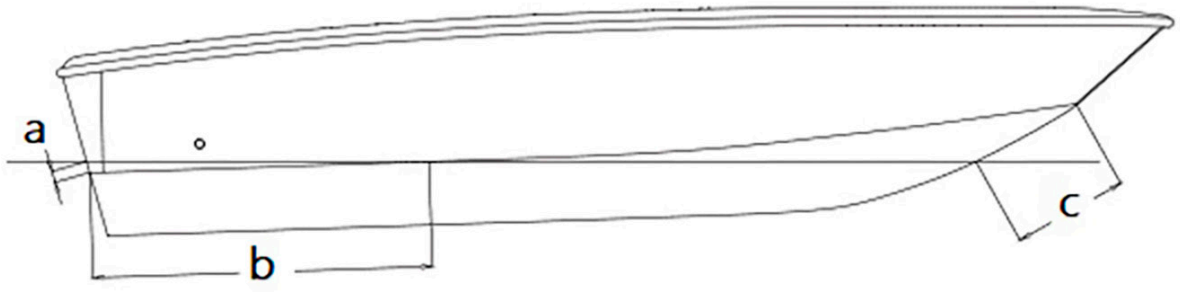

Malli / Modell / Model	a	b	c
465	75 mm	1130 mm	645 mm
495	50 mm	1500 mm	510 mm
525	85 mm	1950 mm	590 mm
545	68 mm	2611 mm	420 mm
570	65 mm	1765 mm	615 mm
635	100 mm	3326 mm	332 mm

1 Sammutin
2 Kytkinpaneeli
3 Sulaketaulu
4 Akkutila (ei saa käyttää säilytystilana)
5 Hanskalokero
6 Moottorinkaukosäätölaite

1 Brandsläckare
2 Reglagepanel
3 Säkringspanel
4 Batteriförvaringsutrymme
(får inte användas till förvaring)
5 Förvaring
6 Motorreglade

1 Fire extinguisher
2 Control panel
3 Fuse panel
4 Battery
5 Storage locker
6 Remote control

465-495 XC

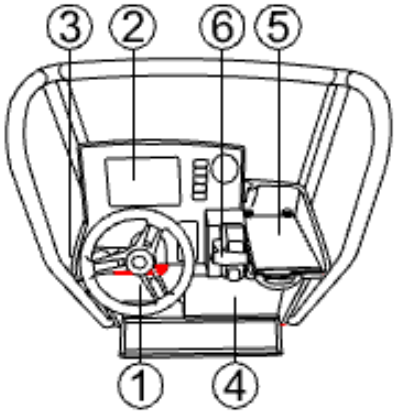

525-570 CC

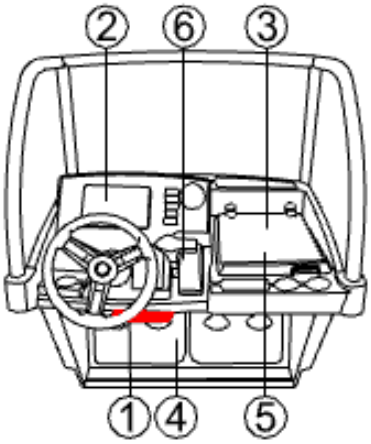

525-570 SC

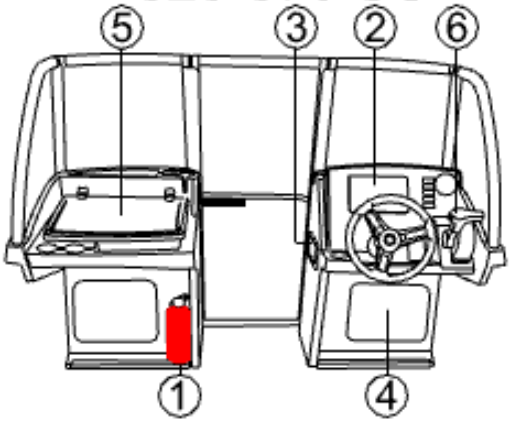

545 SCA

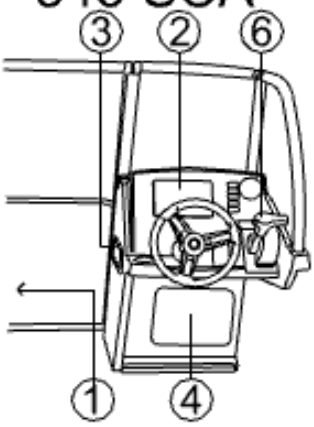

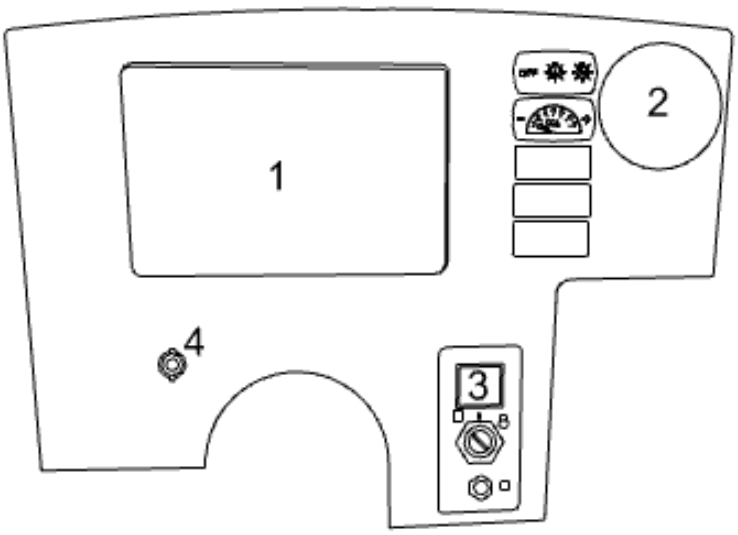

Symbols



Tuulilasin pyyhin
Vindrutetorkare
Windscreen wiper

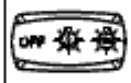

Ankkurivalo / Kulkuvalot
Ankarljus / Navigationsljus
Anchor lights / Navigation lights



Trolling-kontrolli
Trollingkontroll
Trolling-control



Kytkinlisävarusteelle
Stömbrytare för tillbehör
Auxiliary switch



Keulaluukku
Bogrampens
Bow ramp

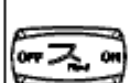

Luukun vapautus (545 SCA)
Frigörinsbrytare för
bogrampens hydraulik (545 SCA)
Release switch for bow
ramp (545 SCA)

1 Monitoiminäyttö
2 Monitoimimittari
3 Virtalukko
4 Virran ulosotto 12V

1 Multifunktionsdisplay
2 Multifunktionsinstrument
3 Motorns strömlås
4 Eluttag 12V

1 Multi-function display
2 Multifunction instrument
3 Ignition switch
4 12V outlet

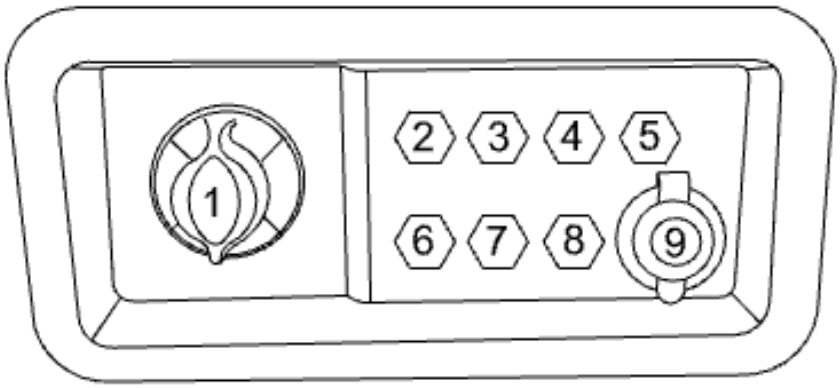

1 Päävirtakytkin
2 Sulake 5 A, kulkuvalot
3 Sulake 5 A, monitoiminäyttö
4 Sulake 10 A, virran ulosotto sulakepaneeli
5 Sulake 10 A, lisäasennuksille (tuulilasin pyyhin)
6 Sulake 15 A, lisäasennuksille
7 Sulake 20 A, lisäasennuksille (trimmitasot)
8 Sulake 10 A virran ulosotto kytkinpaneeli
9 21V ulosotto

1 Huvudströmbrytare
2 Säkring 5 A, navigationsljus
3 Säkring 5 A, multifuntionsdisplay
4 Säkring 10A, 12 V aluttag i säkringspanel
5 Säkring 10 A, extra (vindrutetorkare)
6 Säkring 15 A, extra
7 Säkring 20 A, extra (trimplan)
8 Säkring 10 A, 12 C eluttag i reglagepanel
9 Eluttag 12 V

1 Main switch
2 Fuse 5 A, navigation light
3 Fuse 5 A, multi-function display
4 Fuse 10 A, 12 V outlet in fuse panel
5 Fuse 10 A, extra equipment (windshield wiper)
6 Fuse 15 A, extra equipment
7 Fuse 20 A, extra equipment (trim tabs)
8 Fuse 10 A, 12 V outlet in control panel
9 12V outlet

1 Sammutin
2 Monitoiminäyttö
3 Akkutila (ei saa käyttää säilytys tilana)
4 Hansikaslokero
5 Moottorinkaukohallintalaite
6 Monitoimimittari

1 Brandsläckare
2 Multifunktionsdisplay
3 Batteriförvaringsutrymme
(får inte användas till förvaring)
4 Förvaring
5 Motorreglade
6 Multifunktionsinstrument

1 Fire extinguisher
2 Multi-function display
3 Battery
4 Storage locker
5 Remote controls
6 Multifunction instrument

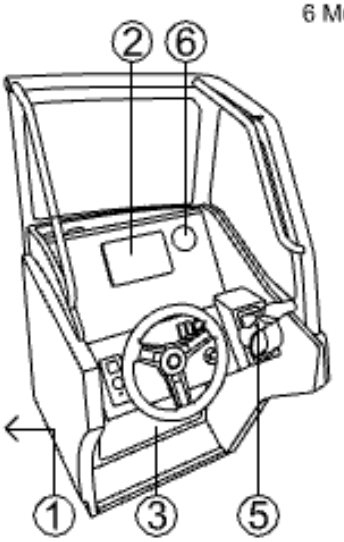

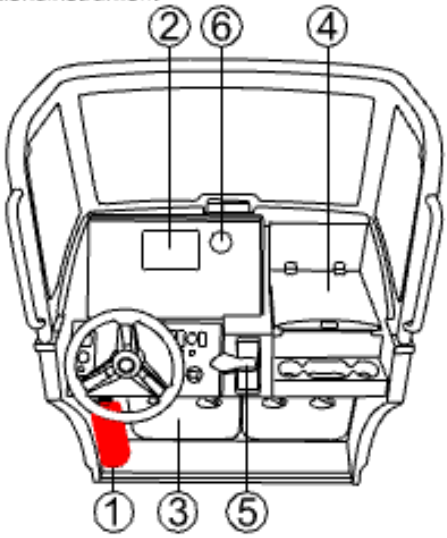

Symbols



Tuulilasin pyyhin
Vindrutetorkare
Windscreen wiper



Ankkurivalo / Kulkuvalot
Ankarljus / Navigationsljus
Anchor lights / Navigation lights



Trolling-kontrolli
Trollingkontroll
Trolling-control



Kytkinlisävarusteelle
Stömbrytare för tillbehör
Auxiliary switch



Keulaluukku
Bogrampens
Bow ramp



Luukun vapautus (545 SCA)
Frigörinsbrytare för
bogrampens hydraulik (545 SCA)
Release switch for bow
ramp (545 SCA)

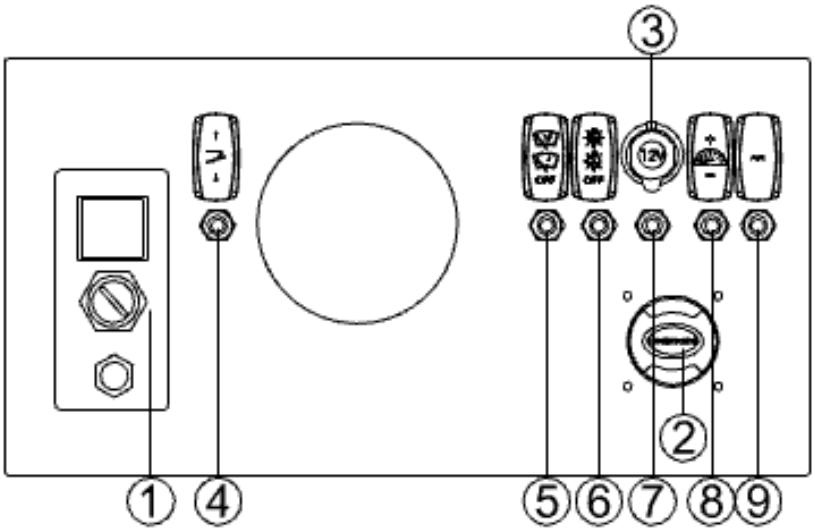

1 Virtalukko
2 Päävirtakytkin
3 12V ulosotto
4 Sulake 15 A, keularampinvinssi
5 Sulake 10 A, tuulilasinpyyhin
6 Sulake 10 A, kulkuvalot
7 Sulake 10 A, virran ulosotto
8 Sulake 10 A, lisävarusteille
9 Sulake 10 A, plotterille

1 Motorns strömlås
2 Huvudströmbrytare
3 Eluttag 12 V
4 Säkring 15 A, bogrampens vinsch
5 Säkring 10 A, vindrutetrokare
6 Säkring 10 A, navigationsljus
7 Säkring 10 A, eluttag
8 Säkring 10 A, extra
9 Säkring 10 A, plotter

1 Ingnition switch
2 Main switch
3 12 V outlet
4 Fuse 15 A, bow ramp
5 Fuse 10 A, windshield wiper
6 Fuse 10 A, navigation light
7 Fuse 10 A, 12 V outlet
8 Fuse 10 A, extra equipment
9 Fuse 10 A, plotter

1 Sammutin
2 Sadevedentyhjennys
3 Uimatikas
4 Varustelevy
5 Pilssin tarkistusluukku
6 Pilssin tyhjennysproppu
7 Pilssipumppu
8 Polttoaineen täyttöhela
9 Polttoainesuodatin
Työkansi
Suurimman henkilömäärän mukaiset istuinpaikat

1 Brandsläckare
2 Durkens länsöppning
3 Simstege
4 Monteringsplatta
5 Inspektionslucka
6 Tömningspropp
7 Länspump
8 Bränslefyllning
9 Bränslefilter
Arbetsdäck
Sittplatserna enligt det största antalet personer ombord

1 Fire extinguisher
2 Rainwater drainage
3 Swim ladder
4 Mounting plate
5 Inspection cover for bilge
6 Drain plug
7 Bilge pump
8 Deck filler for fuel
9 Fuel filter
Working decks
Seat for the maximum permissible number of persons

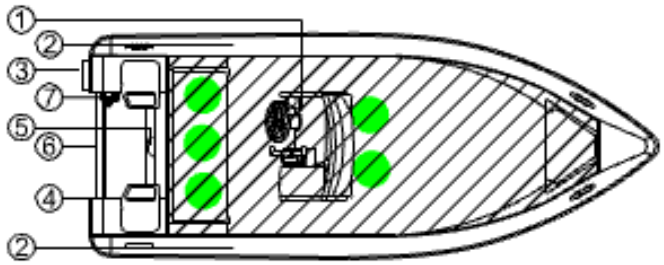

465

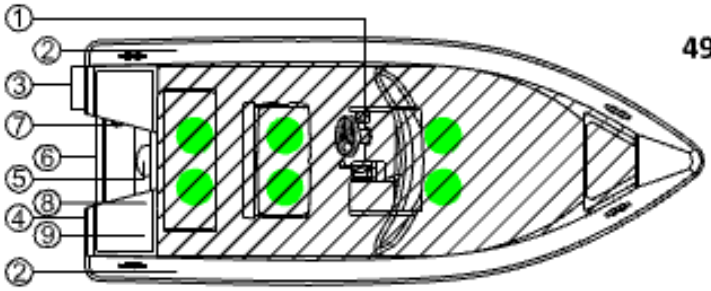

495

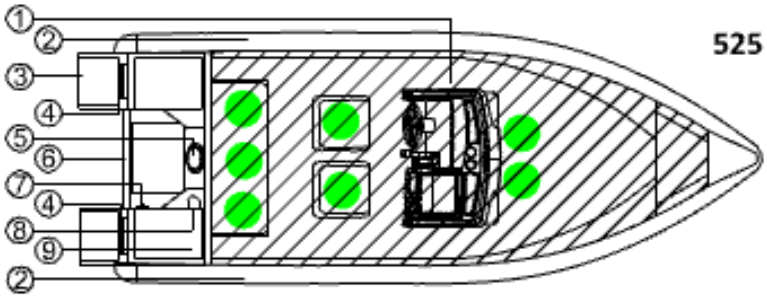

525 CC

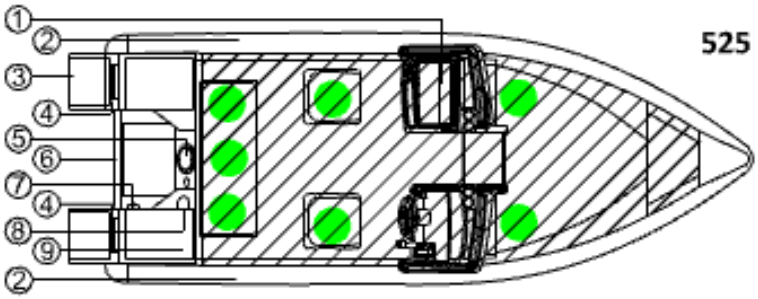

525 SC

1 Sammutin
2 Sadevedentyhjennys
3 Uimatikas
4 Varustelevy
5 Pilssin tarkitusluukku
6 Pilssin tyhjennysproppu
7 Pilssipumppu
8 Polttoaineen täyttöhela
9 Polttoainesuodatin
Työkansi
Suurimman henkilömäärän mukaiset istuinpaikat

1 Brandsläckare
2 Durkens länsöppning
3 Simstege
4 Monteringsplatta
5 Inspektionslucka
6 Tömningspropp
7 Länspump
8 Bränslefyllning
9 Bränslefilter
Arbetsdäck
Sittplatserna enligt det största antalet personer ombord

1 Fire extinguisher
2 Rainwater drainage
3 Swim ladder
4 Mounting plate
5 Inspection cover for bilge
6 Drain plug
7 Bilge pump
8 Deck filler for fuel
9 Fuel filter
Working decks
Seat for the maximum permissible number of persons

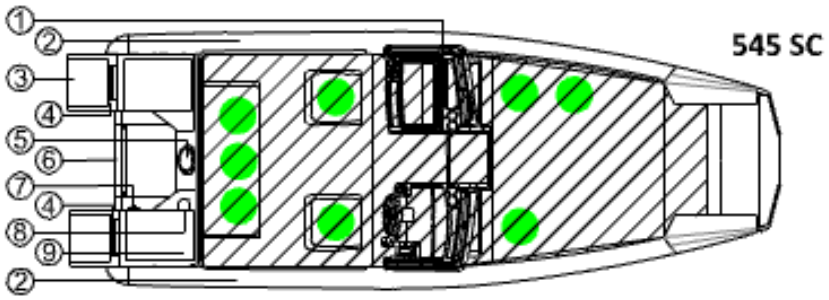

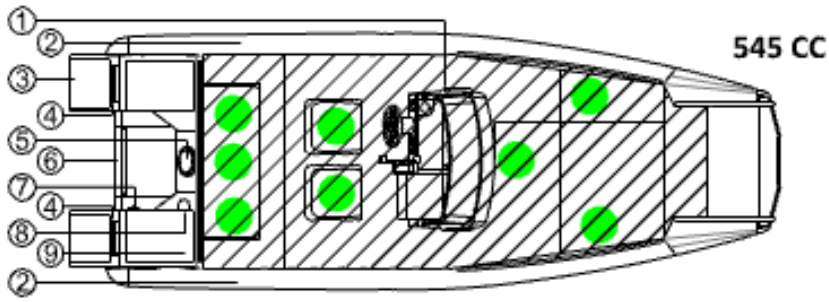

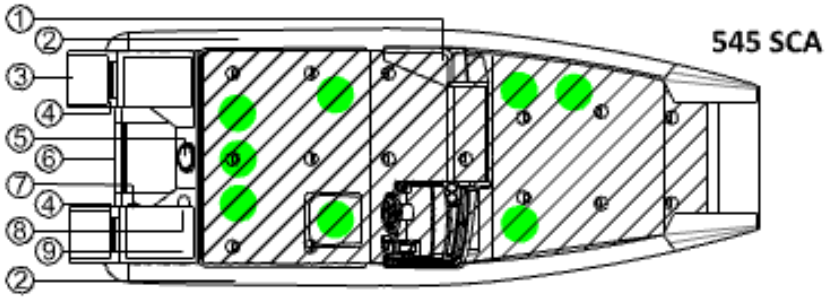

1 Sammutin
2 Sadevedentyhjennys
3 Uimatikas
4 Varustelevy
5 Pilssin tarkitusluukku
6 Pilssin tyhjennysproppu
7 Pilssipumppu
8 Polttoaineen täyttöhela
9 Polttoainesuodatin
Työkansi
Suurimman henkilömäärän mukaiset istuinpaikat

1 Brandsläckare
2 Durkens länsöppning
3 Simstege
4 Monteringsplatta
5 Inspektionslucka
6 Tömningspropp
7 Länspump
8 Bränslefyllning
9 Bränslefilter
Arbetsdäck
Sittplatserna enligt det största antalet personer ombord

1 Fire extinguisher
2 Rainwater drainage
3 Swim ladder
4 Mounting plate
5 Inspection cover for bilge
6 Drain plug
7 Bilge pump
8 Deck filler for fuel
9 Fuel filter
Working decks
Seat for the maximum permissible number of persons

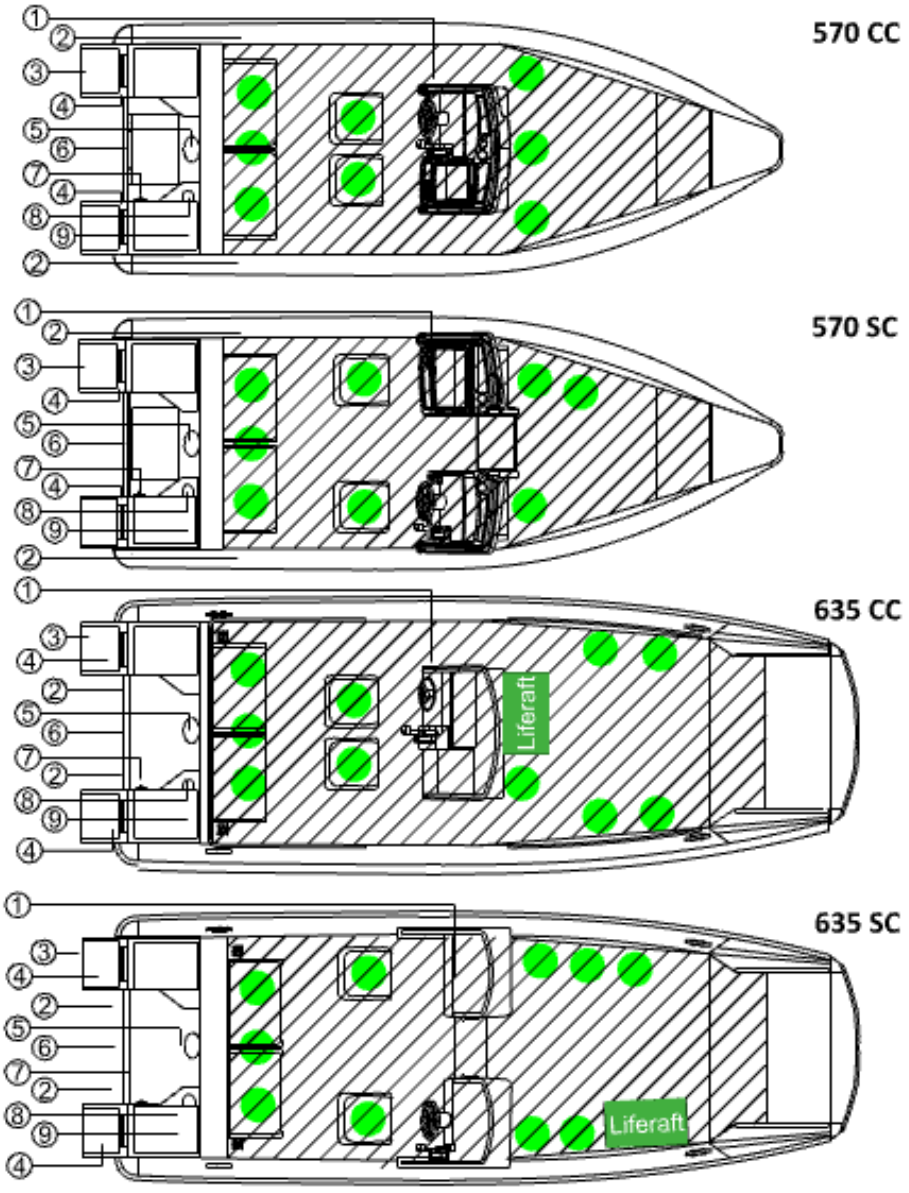

Tankkikaavio / Tankritning / Description of tank

Faster 495 / 525 / 545 / 570 / 635

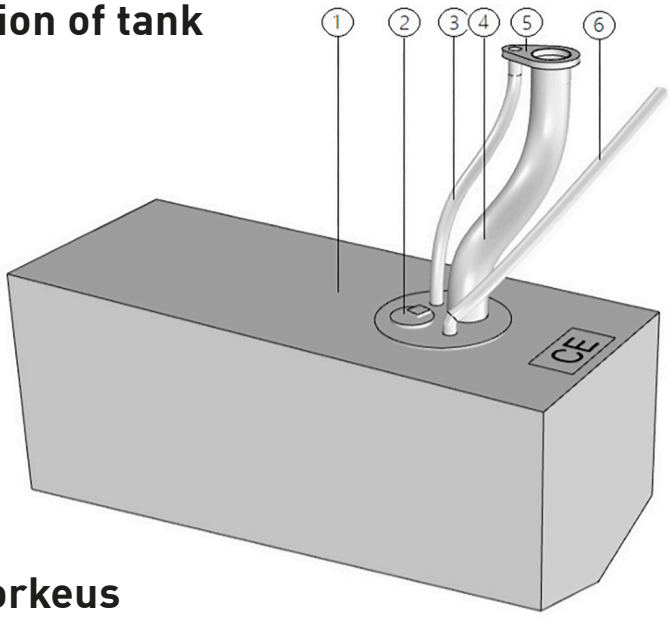

1 Tankki / Tank / Tank
2 Anturi / Givare / Sensor
3 Huohotinletku / Andningsslang / Fuel vent line
4 Täyttöletku / Påfyllningsslang / Filling line
5 Täyttö-/huohotinhela / Påfyllningsöppning och andningsventil / Refuelling bushing and fuel tank vent
6 Imuletku / Inmatningsslang / Fuel feed to engine

Potkuritaulukko ja koneen asennuskorkeus
Propellertabell och monteringshöjd utombordsmotor
Propeller chart and outboard mounting height

Outboard	BF40	BF50	BF60	BF80	BF100	BF115	BF135	BF150	BF200D
Propeller material	ALU	ALU	ALU	ALU	ALU	SST	SST	SST	SST
Part number	59130-ZV5-	58134-ZV5	59130-ZV5-	58130-ZW1-	58130-ZW1-	58133-ZY3-	58133-ZY3-	58133-ZY3-	58133-ZY3-
Faster 465	#1 / 014AH	#1 / 014AH							
Faster 495	#1 / 013AH	#1 / 014AH	#1 / 015AH						
Faster 525		#1 / 013AH	#1 / 014AH	#1 / 017AH	#1 / 018AH				
Faster 545				#1 / 015AH	#1 / 017AH				
Faster 570				#1 / 015AH	#1 / 018AH	#2 / A17HR	#2 / A18HR		
Faster 635						#2 / A16HR	#2 / A17HR	#2 / A18HR	#2 / A19LX

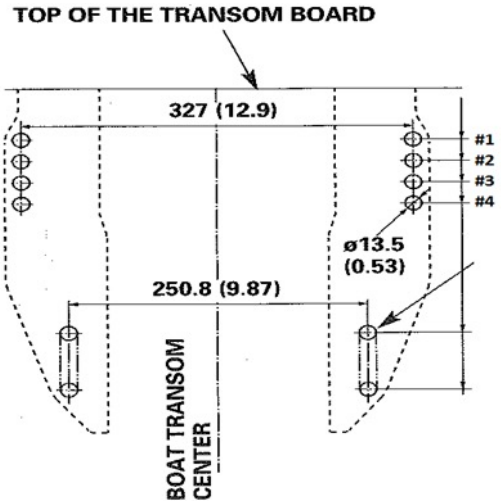

Sähkökaavio / Elkrestdiagram / Electrical diagram 465

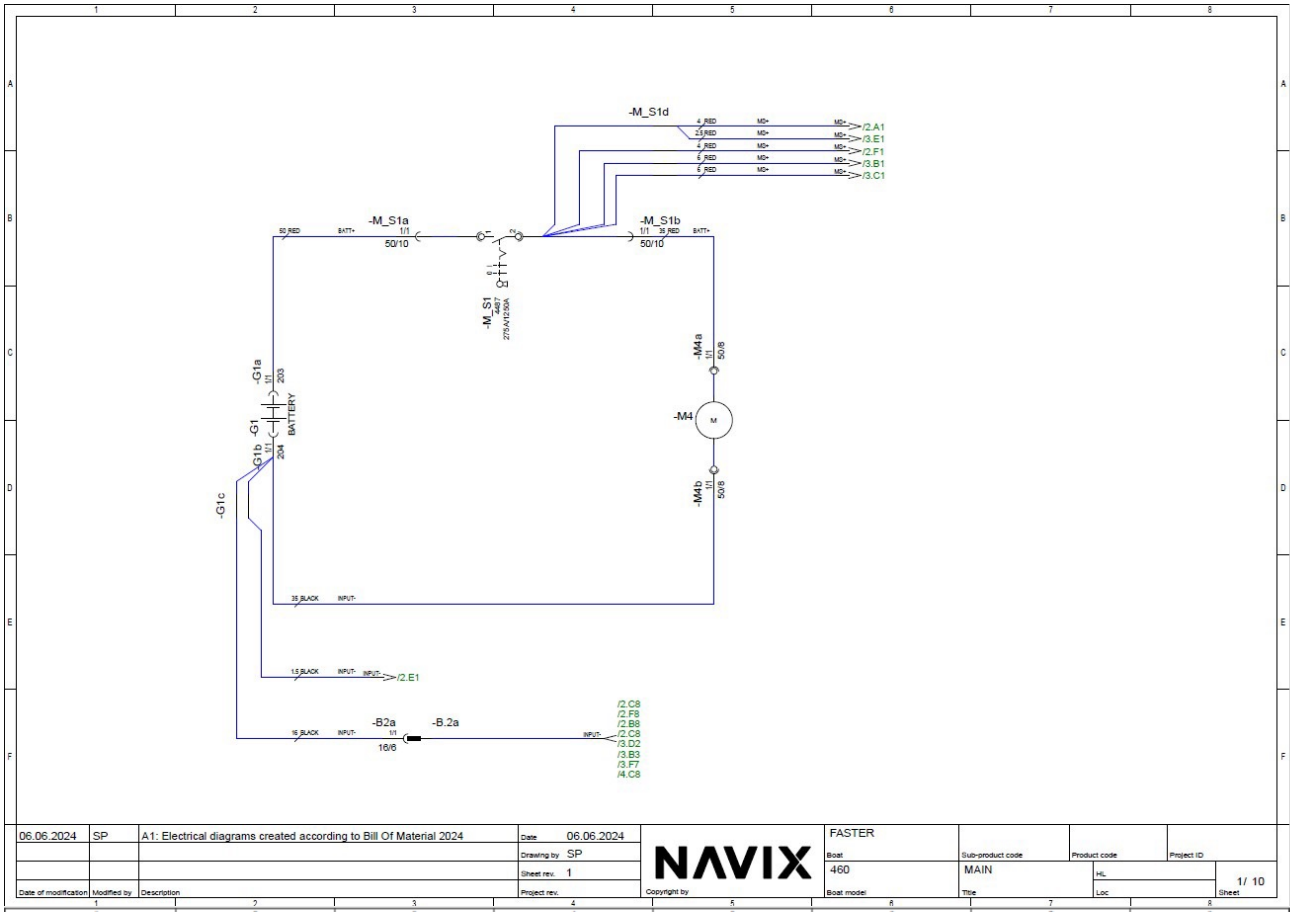

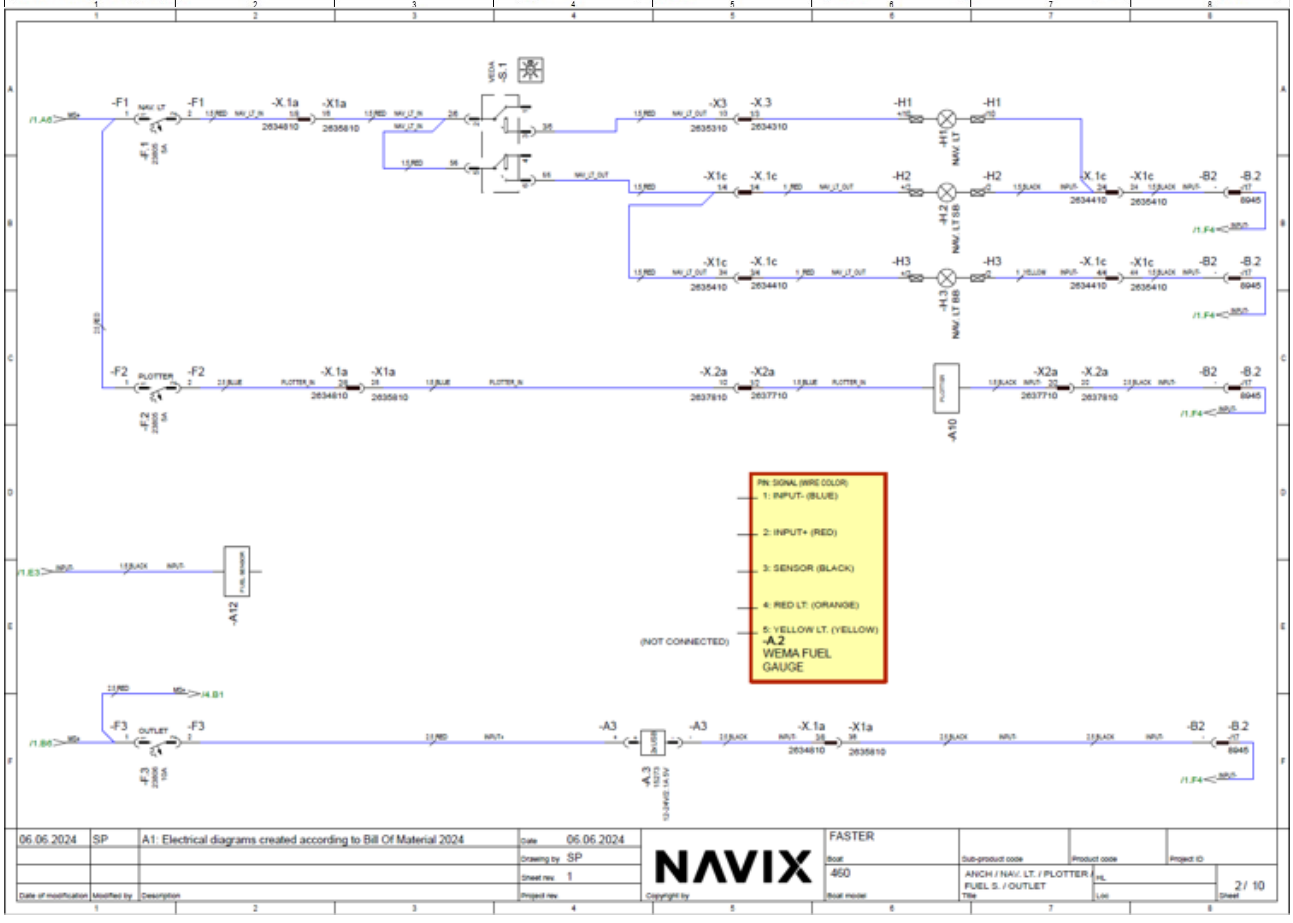

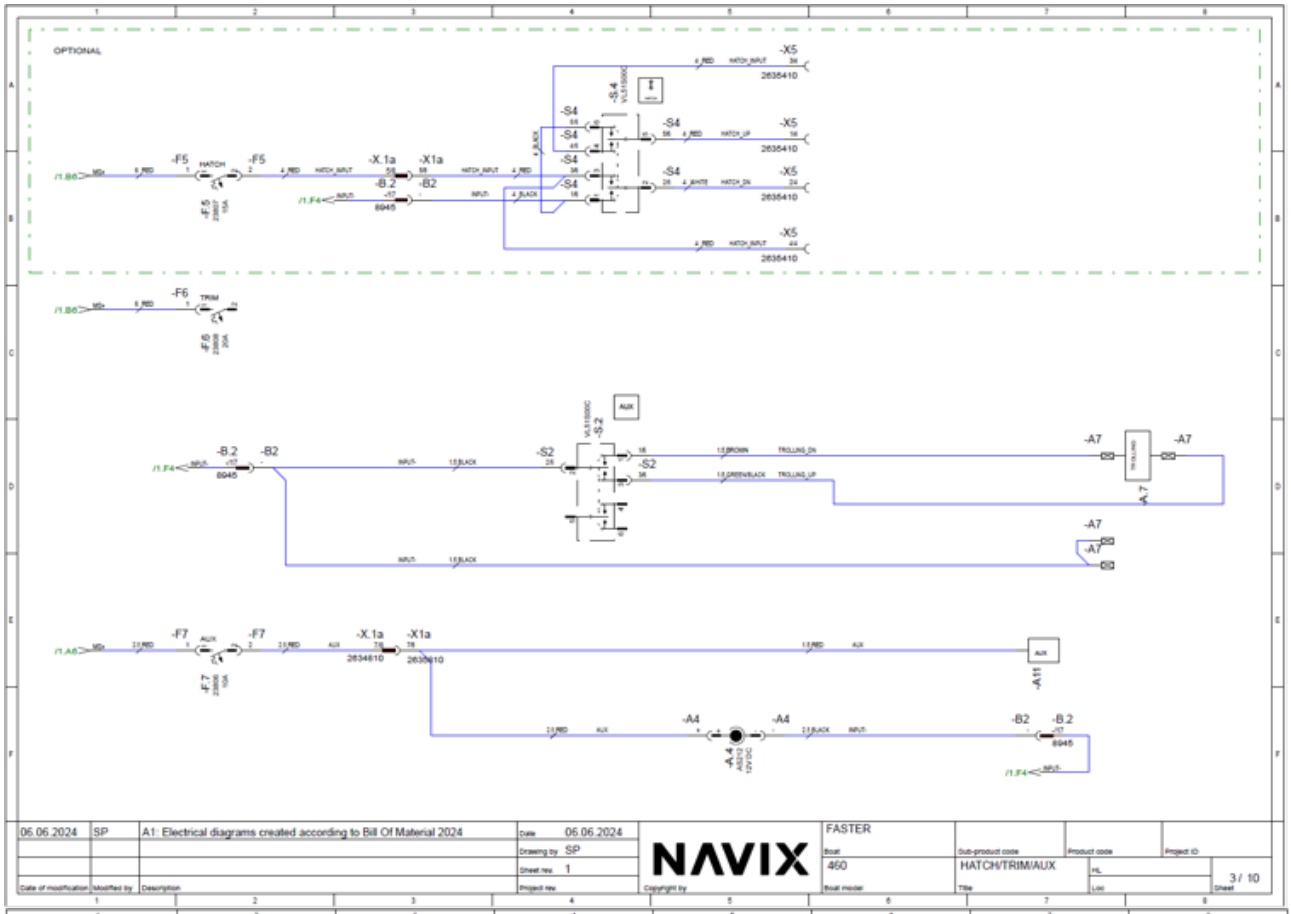
OPTIONAL
-X5
2635410
-S4
-F5
HATCH
-X.1a
-X1a
-B.2
-B2
8945
-F6
TRIM
-S2
-A7
-F7
AUX
-A11
-A4
06.06.2024
SP
A1: Electrical diagrams created according to Bill Of Material 2024
Date 06.06.2024
Drawing by SP
Sheet rev. 1
Project rev.
NAVIX
FASTER
460
HATCH/TRIM/AUX
3 / 10

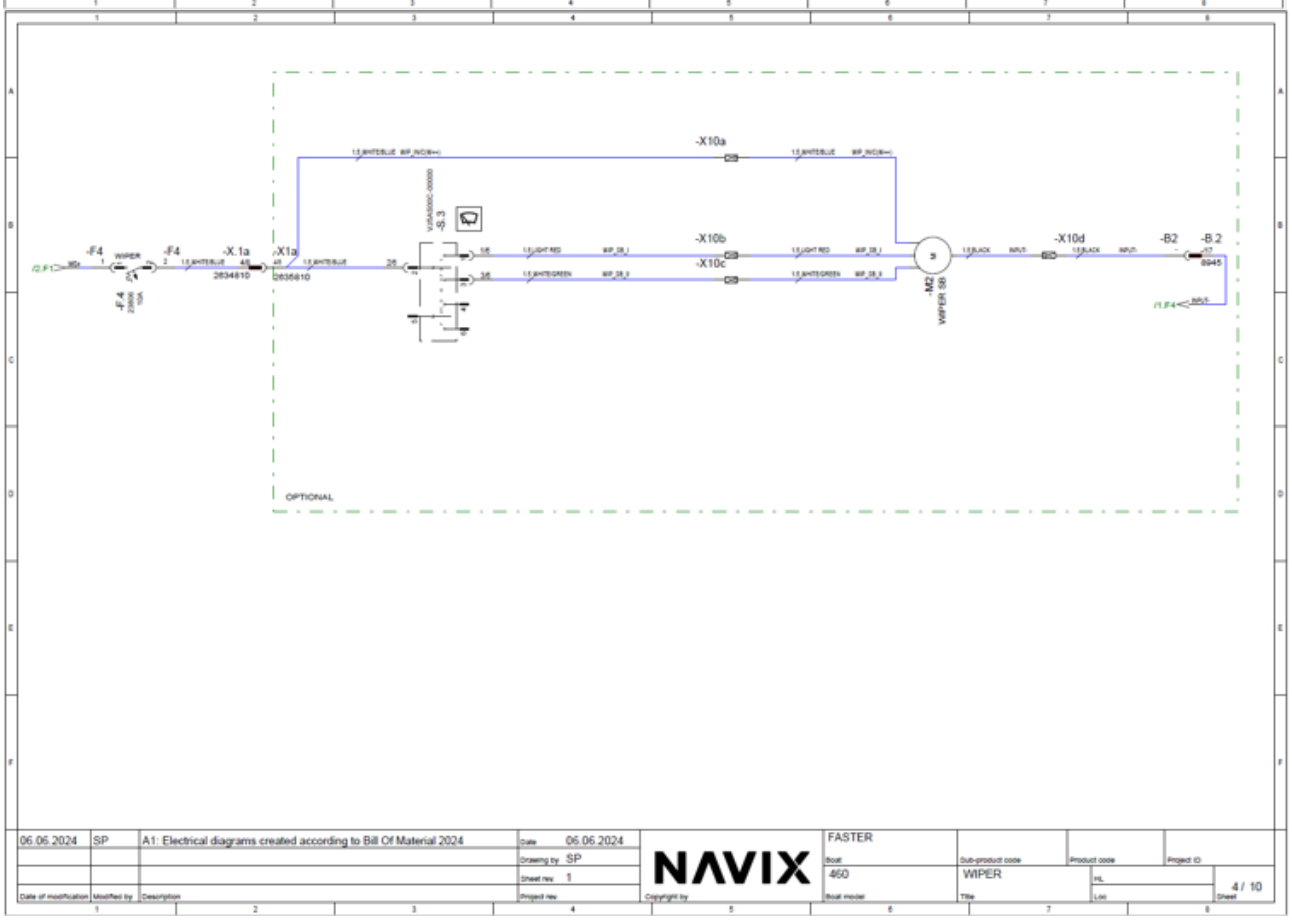
-X10a
-X10b
-X10c
-X10d
-F4
WIPER
-X.1a
-X1a
2634810
2635810
-S.3
-M2
WIPER SB
-B2
-B.2
8945
OPTIONAL
06.06.2024
SP
A1: Electrical diagrams created according to Bill Of Material 2024
Date 06.06.2024
Drawing by SP
Sheet rev. 1
Project rev.
NAVIX
FASTER
460
WIPER
4 / 10

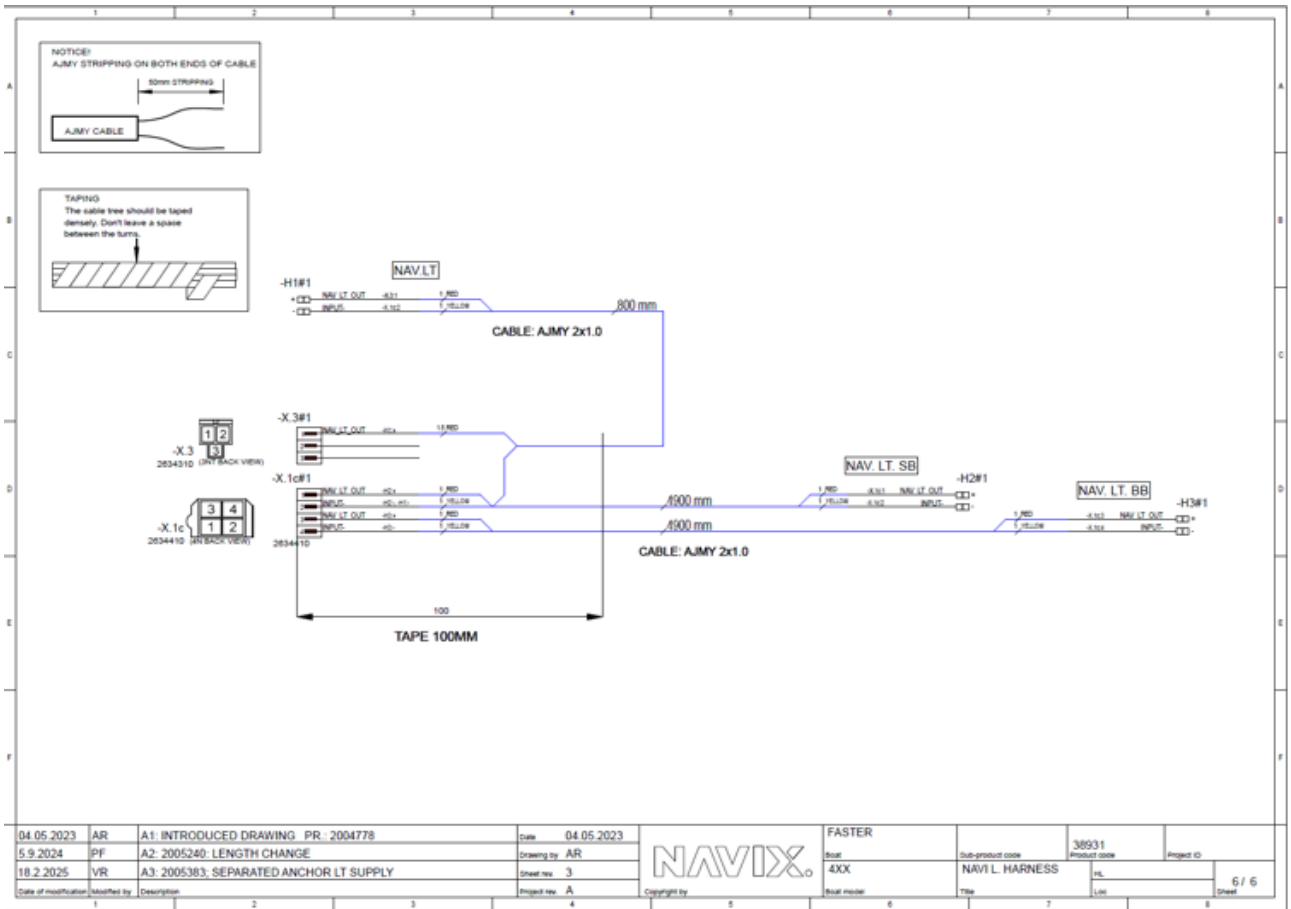
NOTICE!
AJMY STRIPPING ON BOTH ENDS OF CABLE
50mm STRIPPING
AJMY CABLE
TAPING
The cable tree should be taped densely. Don't leave a space between the turns.
NAV.LT
-H1#1
800 mm
CABLE: AJMY 2x1.0
-X.3#1
-X.3
2634310 (INT BACK VIEW)
-X.1c#1
-X.1c
2634410 (INT BACK VIEW)
2634410
NAV. LT. SB
-H2#1
4900 mm
4900 mm
CABLE: AJMY 2x1.0
NAV. LT. BB
-H3#1
100
TAPE 100MM
04.05.2023 AR A1: INTRODUCED DRAWING PR.: 2004778
5.9.2024 PF A2: 2005240: LENGTH CHANGE
18.2.2025 VR A3: 2005383; SEPARATED ANCHOR LT SUPPLY
Date of modification Modified by Description
Date 04.05.2023
Drawing by AR
Sheet rev. 3
Project rev. A
Copyright by
FASTER
Boat
4XX
Boat model
Sub-product code
NAVI L. HARNESS
Title
38931
Product code
Project ID
HL
Loc
6 / 6
Sheet

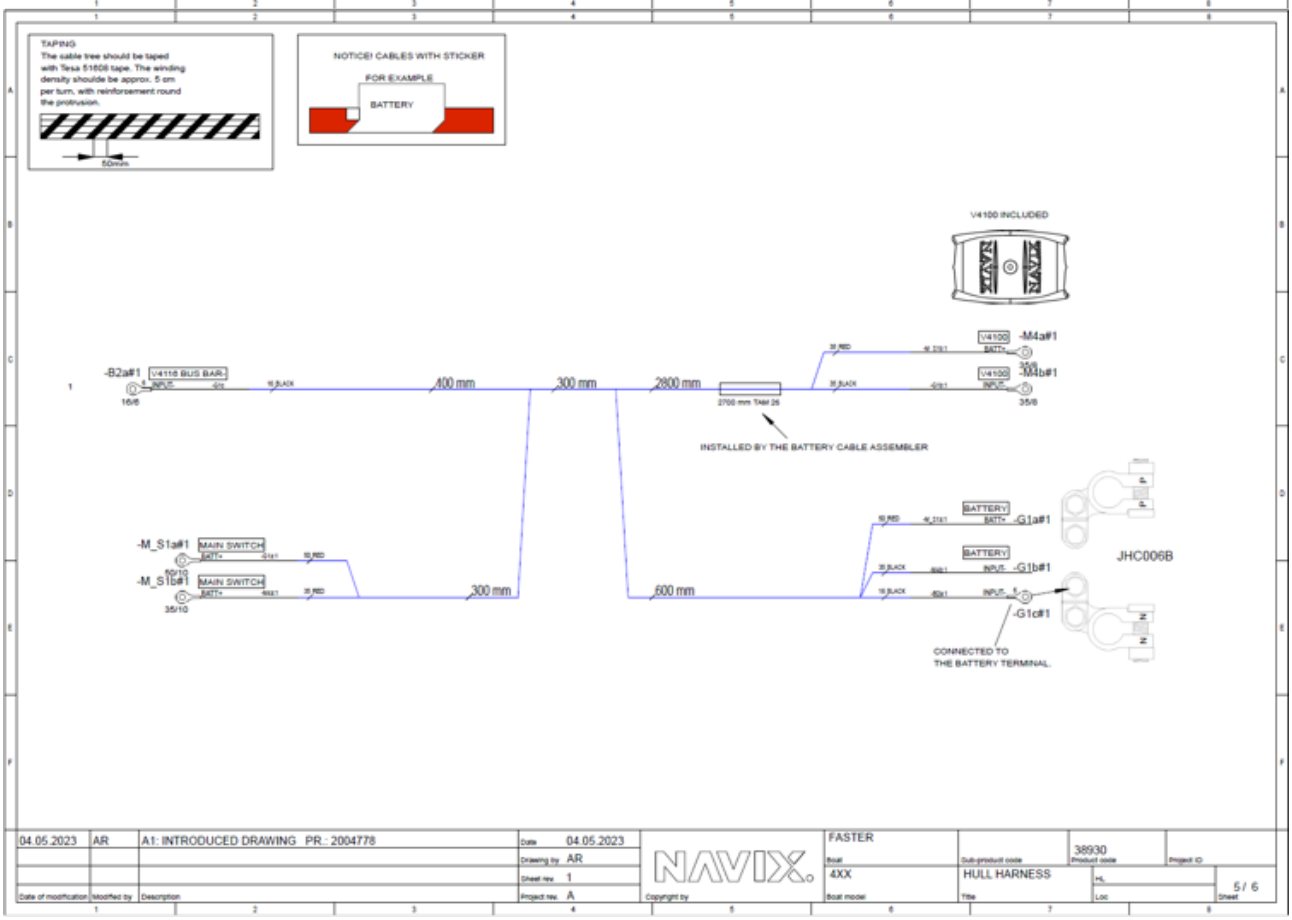
TAPING
The cable tree should be taped with Tesa 51608 tape. The winding density should be approx. 5 cm per turn, with reinforcement round the protrusion.
50mm
NOTICE! CABLES WITH STICKER
FOR EXAMPLE
BATTERY
V4100 INCLUDED
-B2a#1
V4116 BUS BAR-
400 mm
300 mm
2800 mm
2700 mm TAM 26
INSTALLED BY THE BATTERY CABLE ASSEMBLER
V4100
-M4a#1
-M4b#1
-M_S1a#1
MAIN SWITCH
-M_S1b#1
MAIN SWITCH
300 mm
600 mm
BATTERY
-G1a#1
-G1b#1
-G1c#1
JHC006B
CONNECTED TO THE BATTERY TERMINAL
04.05.2023 AR A1: INTRODUCED DRAWING PR.: 2004778
Date of modification Modified by Description
Date 04.05.2023
Drawing by AR
Sheet rev. 1
Project rev. A
Copyright by
FASTER
Boat
4XX
Boat model
Sub-product code
HULL HARNESS
Title
38930
Product code
Project ID
HL
Loc
5 / 6
Sheet

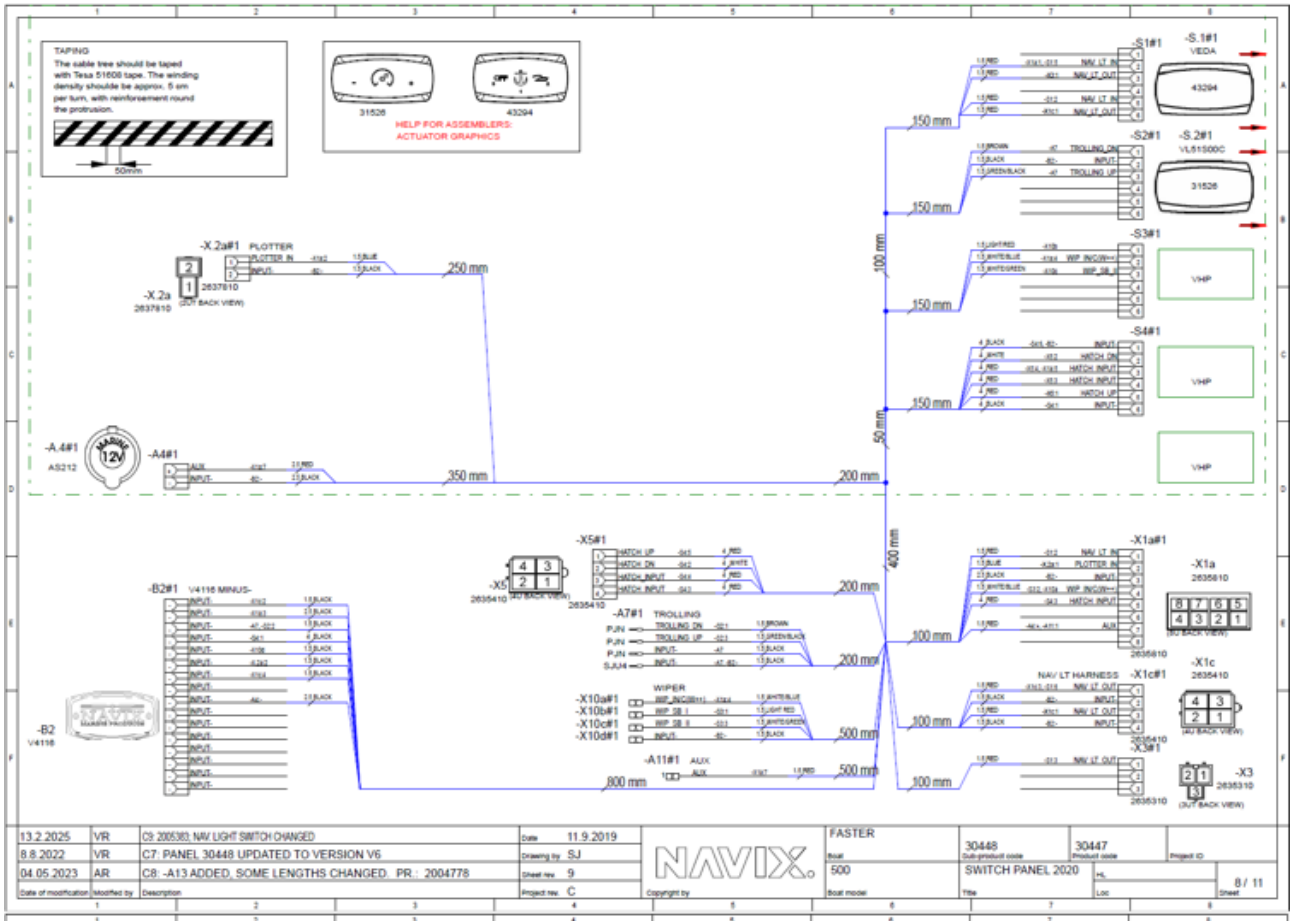

13.2.2025	VR	C9: 2005383: NAV LIGHT SWITCH CHANGED	Date	11.9.2019	NAVIX.	FASTER	30448	30447
8.8.2022	VR	C7: PANEL 30448 UPDATED TO VERSION V6	Drawing by	SJ		Boat	Sub-product code	Product code
04.05.2023	AR	C8: -A13 ADDED, SOME LENGTHS CHANGED. PR.: 2004778	Sheet nro	9		500	SWITCH PANEL 2020	
Date of modification	Modified by	Description	Project rev.	C	Copyright by	Boat model	Title	Sheet 8 / 11

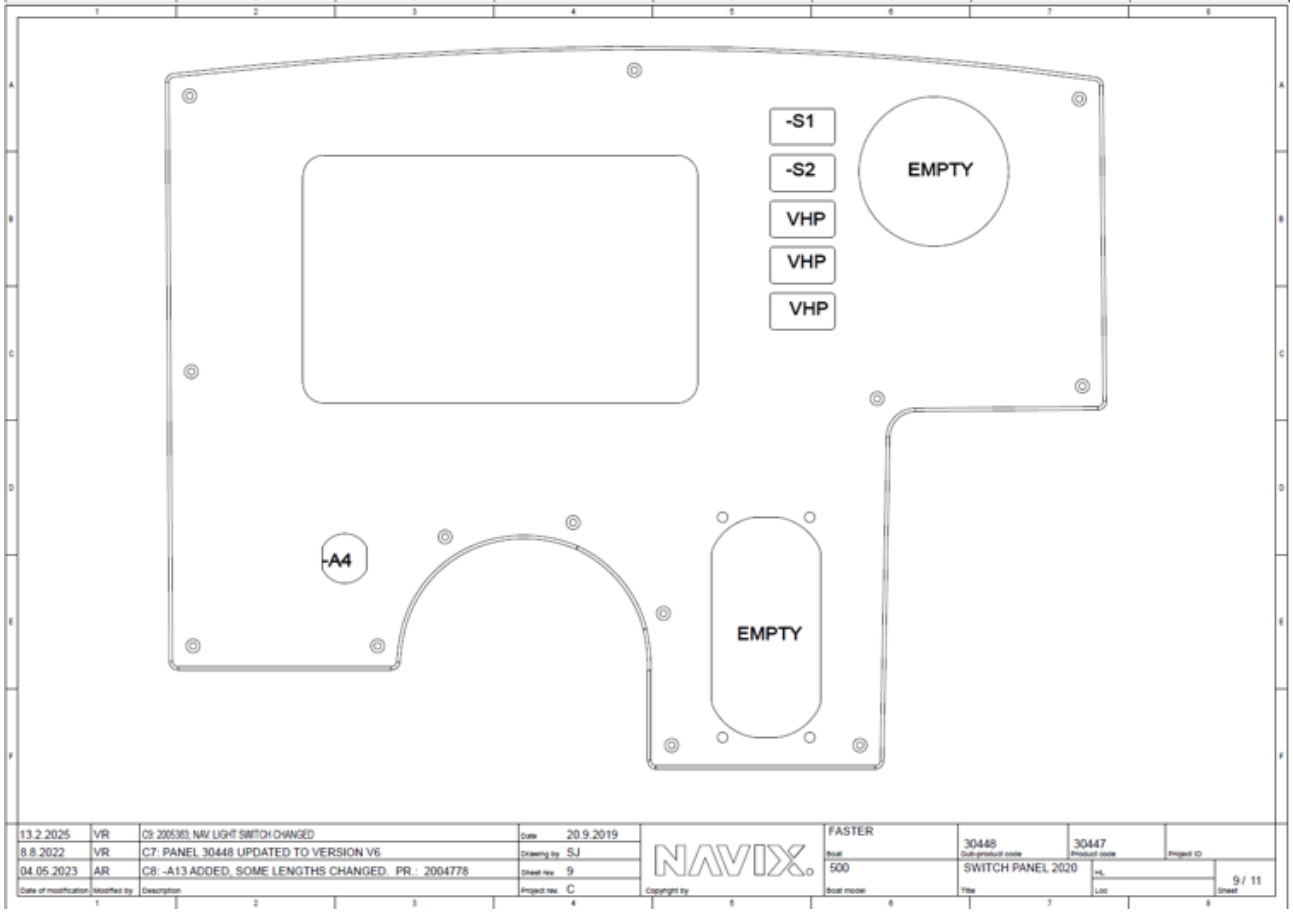

13.2.2025	VR	C9: 2005383: NAV LIGHT SWITCH CHANGED	Date	20.9.2019	NAVIX.	FASTER	30448	30447
8.8.2022	VR	C7: PANEL 30448 UPDATED TO VERSION V6	Drawing by	SJ		Boat	Sub-product code	Product code
04.05.2023	AR	C8: -A13 ADDED, SOME LENGTHS CHANGED. PR.: 2004778	Sheet nro	9		500	SWITCH PANEL 2020	
Date of modification	Modified by	Description	Project rev.	C	Copyright by	Boat model	Title	Sheet 9 / 11

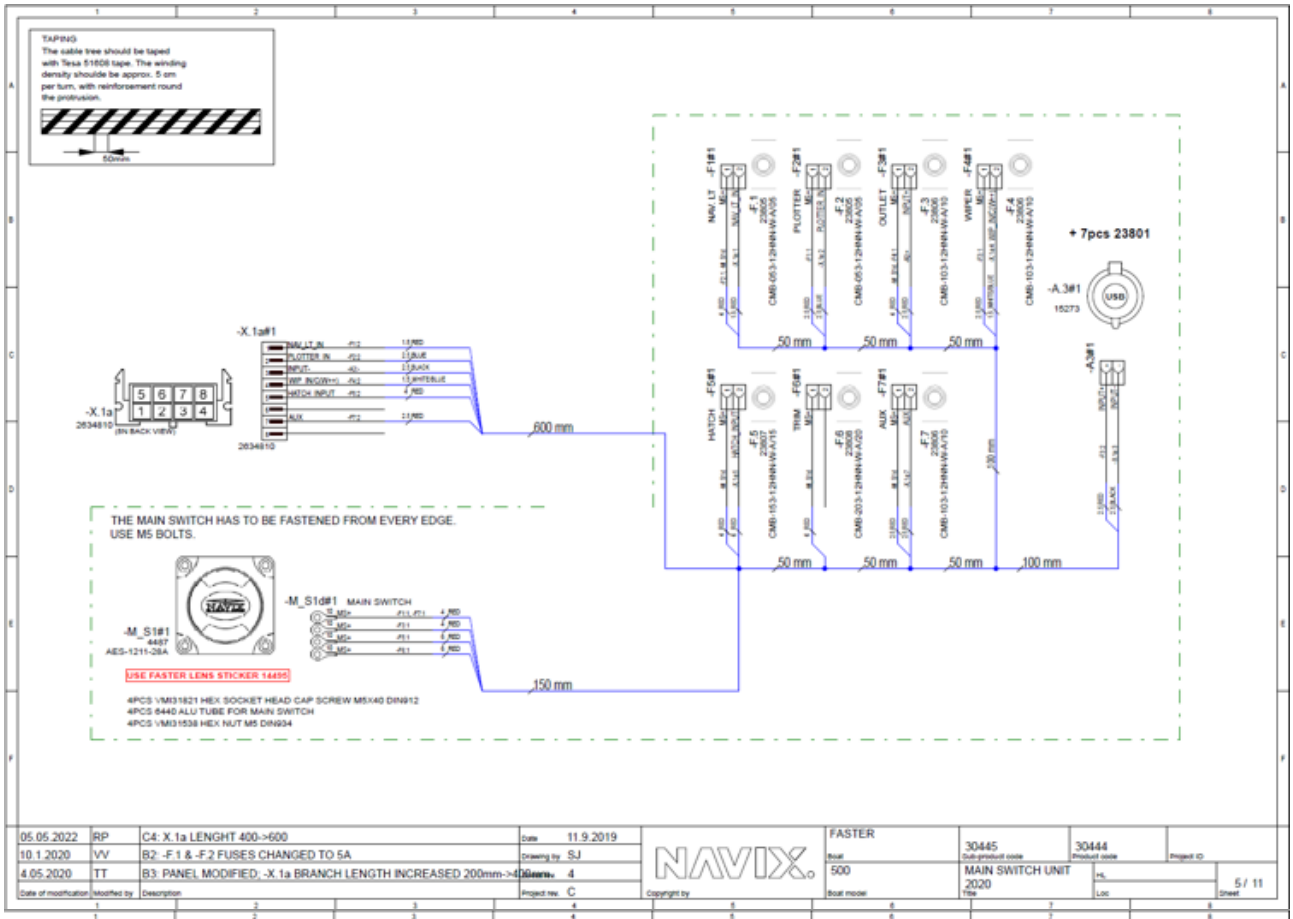

05.05.2022	RP	C4: X.1a LENGHT 400->600	Date	11.9.2019	NAVIX.	FASTER	30445	30444
10.1.2020	VV	B2: -F.1 & -F.2 FUSES CHANGED TO 5A	Drawing by	SJ		Boat	Sub-product code	Product code
4.05.2020	TT	B3: PANEL MODIFIED; -X.1a BRANCH LENGTH INCREASED 200mm->400mm	Drawing rev.	4		500	MAIN SWITCH UNIT 2020	
Date of modification	Modified by	Description	Project rev.	C	Copyright by	Boat model	Title	Sheet 5 / 11

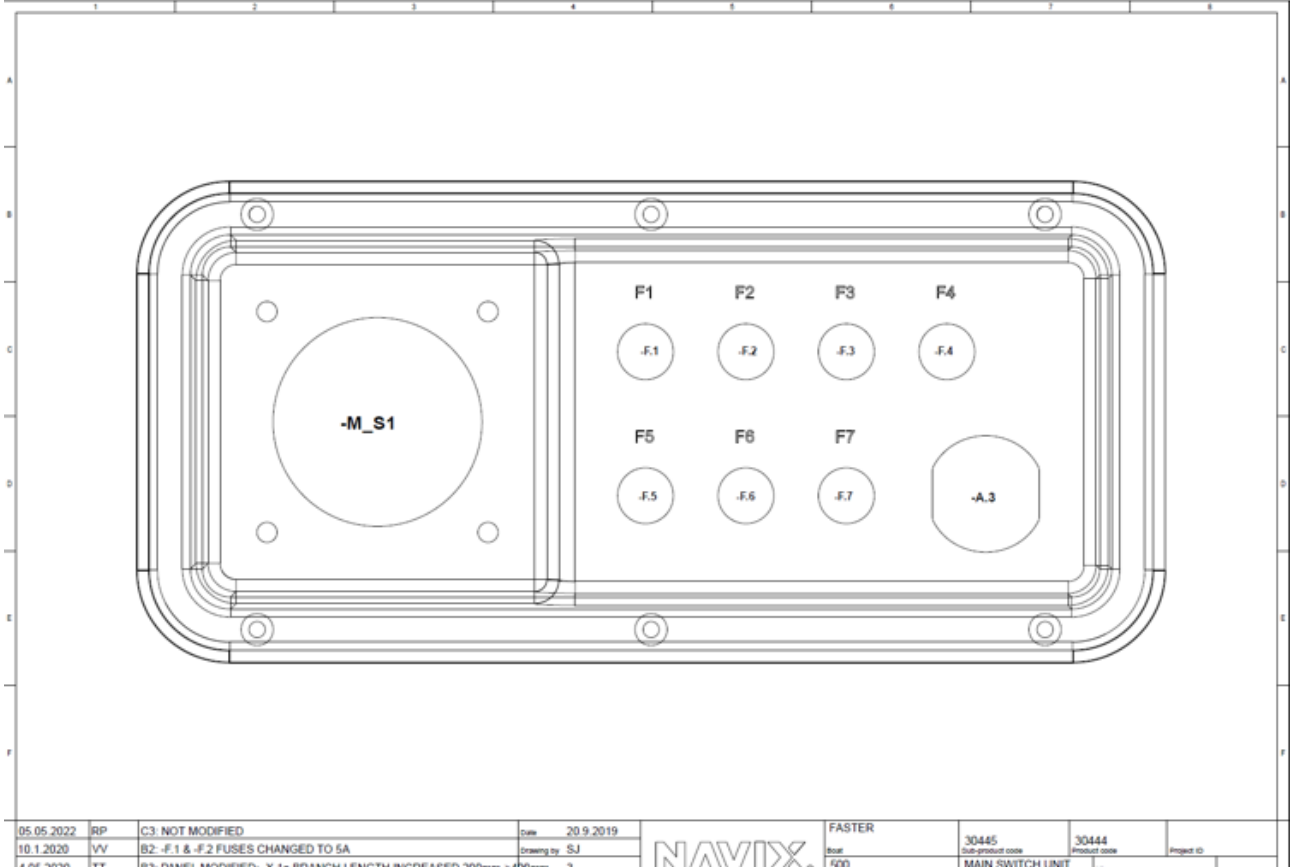

05.05.2022	RP	C3: NOT MODIFIED	Date	20.9.2019	NAVIX.	FASTER	30445	30444
10.1.2020	VV	B2: -F.1 & -F.2 FUSES CHANGED TO 5A	Drawing by	SJ		Boat	Sub-product code	Product code
4.05.2020	TT	B3: PANEL MODIFIED; -X.1a BRANCH LENGTH INCREASED 200mm->400mm	Drawing rev.	3		500	MAIN SWITCH UNIT 2020	
Date of modification	Modified by	Description	Project rev.	C	Copyright by	Boat model	Title	Sheet 6 / 11

Sähkökaavio / Elkrestdiagram / Electrical diagram 495

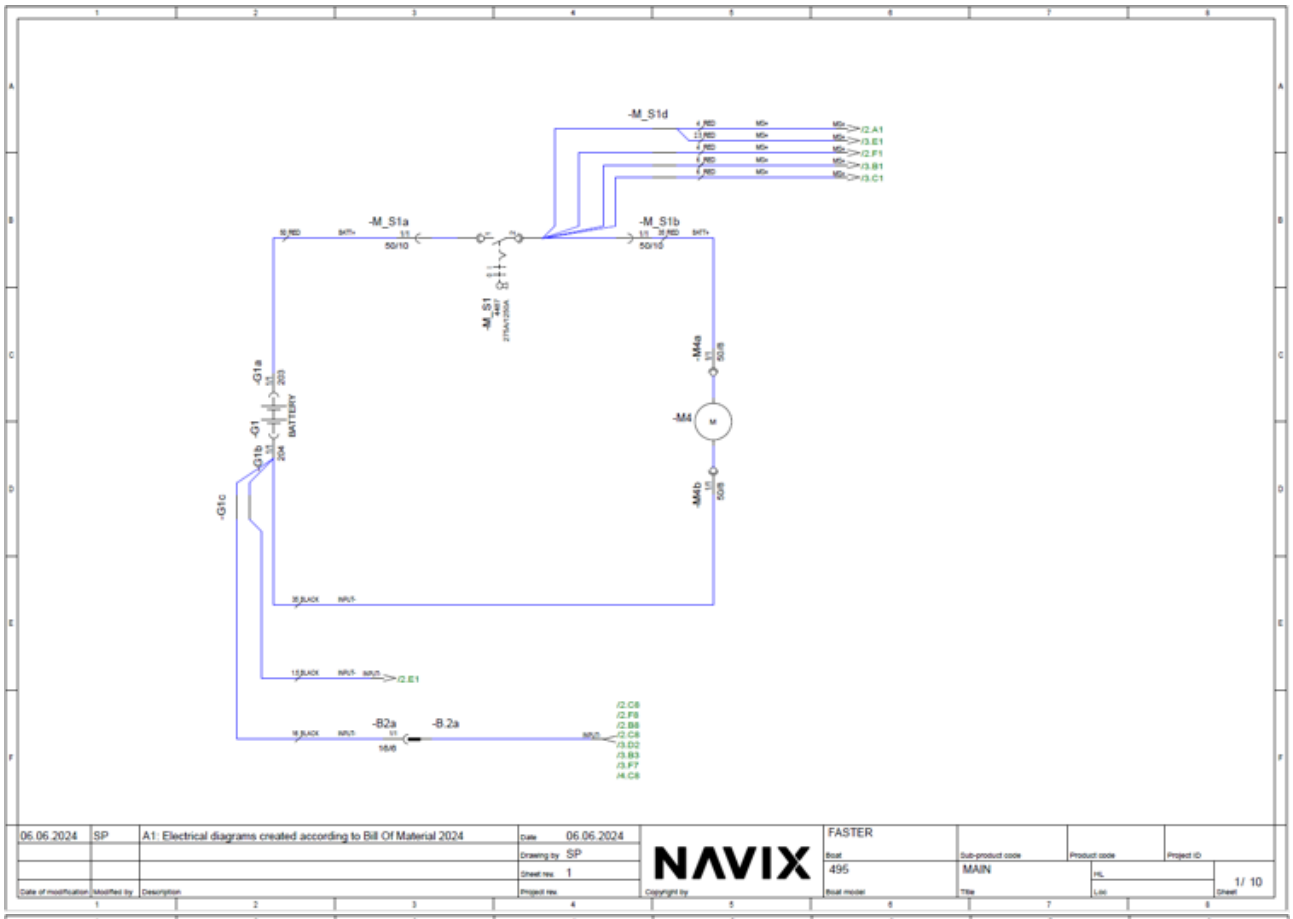

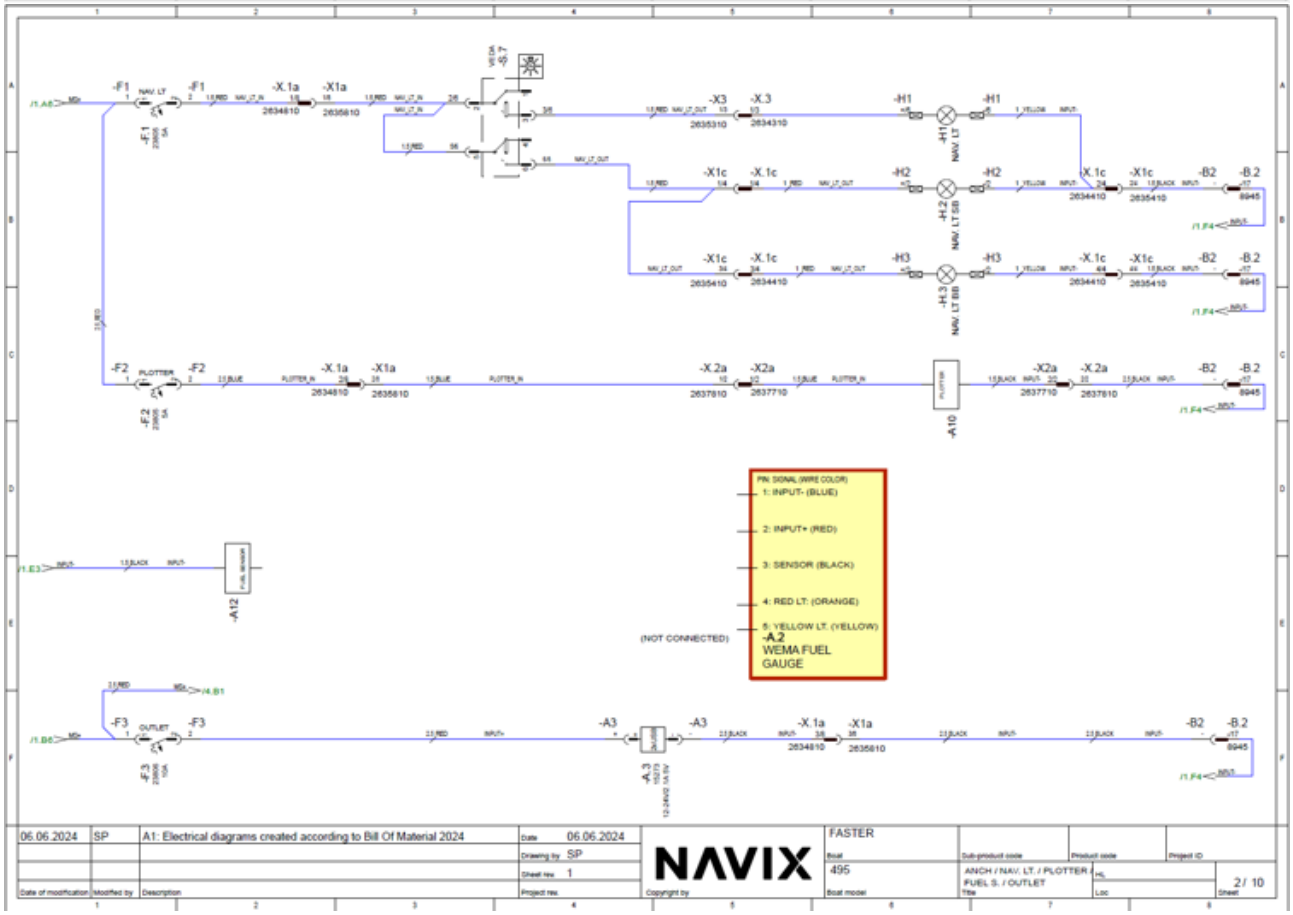

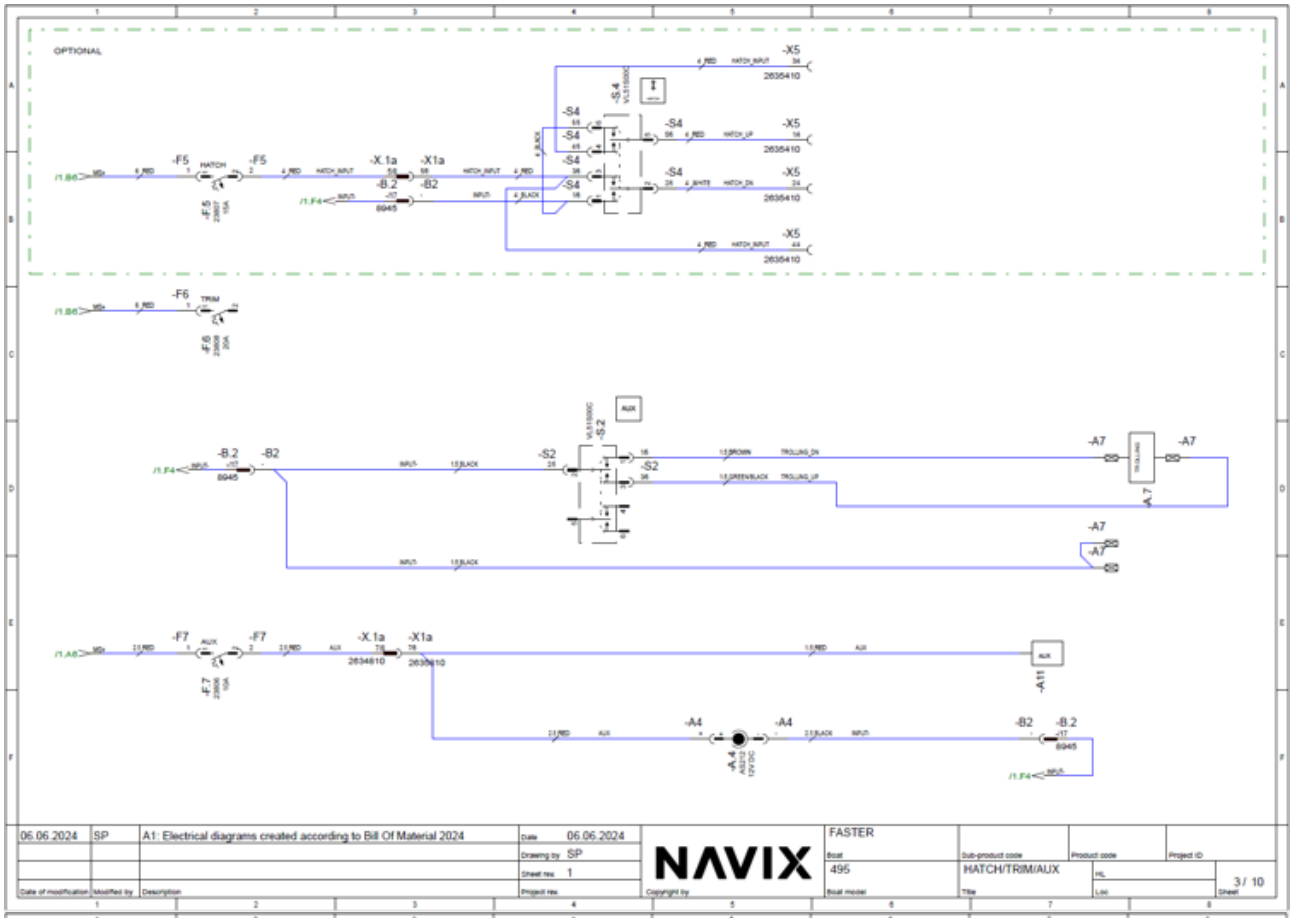
OPTIONAL
-X5
2635410
-S4
-F5
HATCH
-X.1a
-X1a
-B.2
-B2
8945
-F6
TRIM
-S2
AUX
-A7
-F7
-A11
-A4
06.06.2024
SP
A1: Electrical diagrams created according to Bill Of Material 2024
Date 06.06.2024
Drawing by SP
Sheet rev. 1
NAVIX
FASTER
495
HATCH/TRIM/AUX
3 / 10

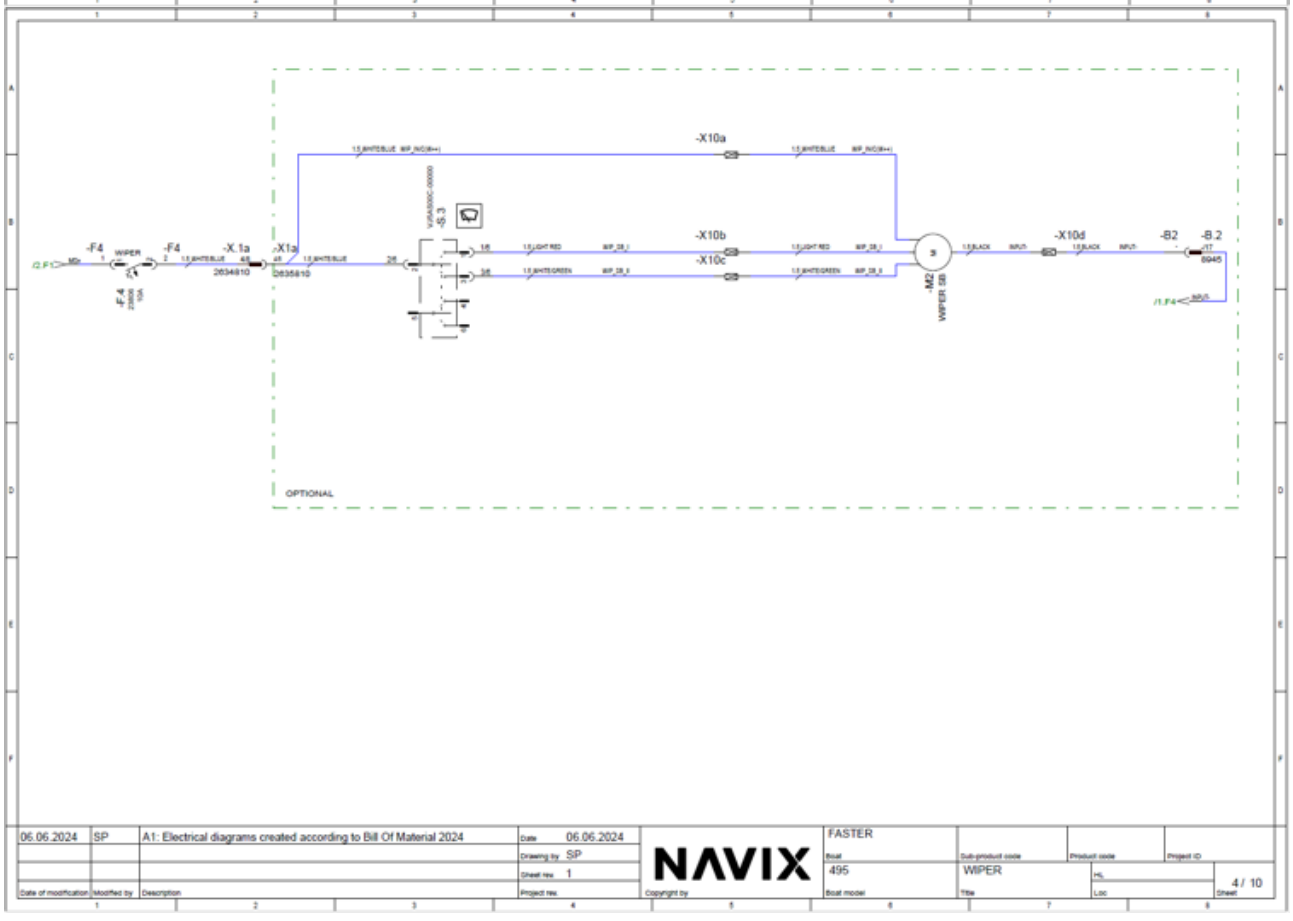
-X10a
-X10b
-X10c
-X10d
-F4
WIPER
-X.1a
-X1a
2634810
2635810
-S.3
-M2
WIPER SB
-B2
-B.2
8945
OPTIONAL
06.06.2024
SP
A1: Electrical diagrams created according to Bill Of Material 2024
Date 06.06.2024
Drawing by SP
Sheet rev. 1
NAVIX
FASTER
495
WIPER
4 / 10

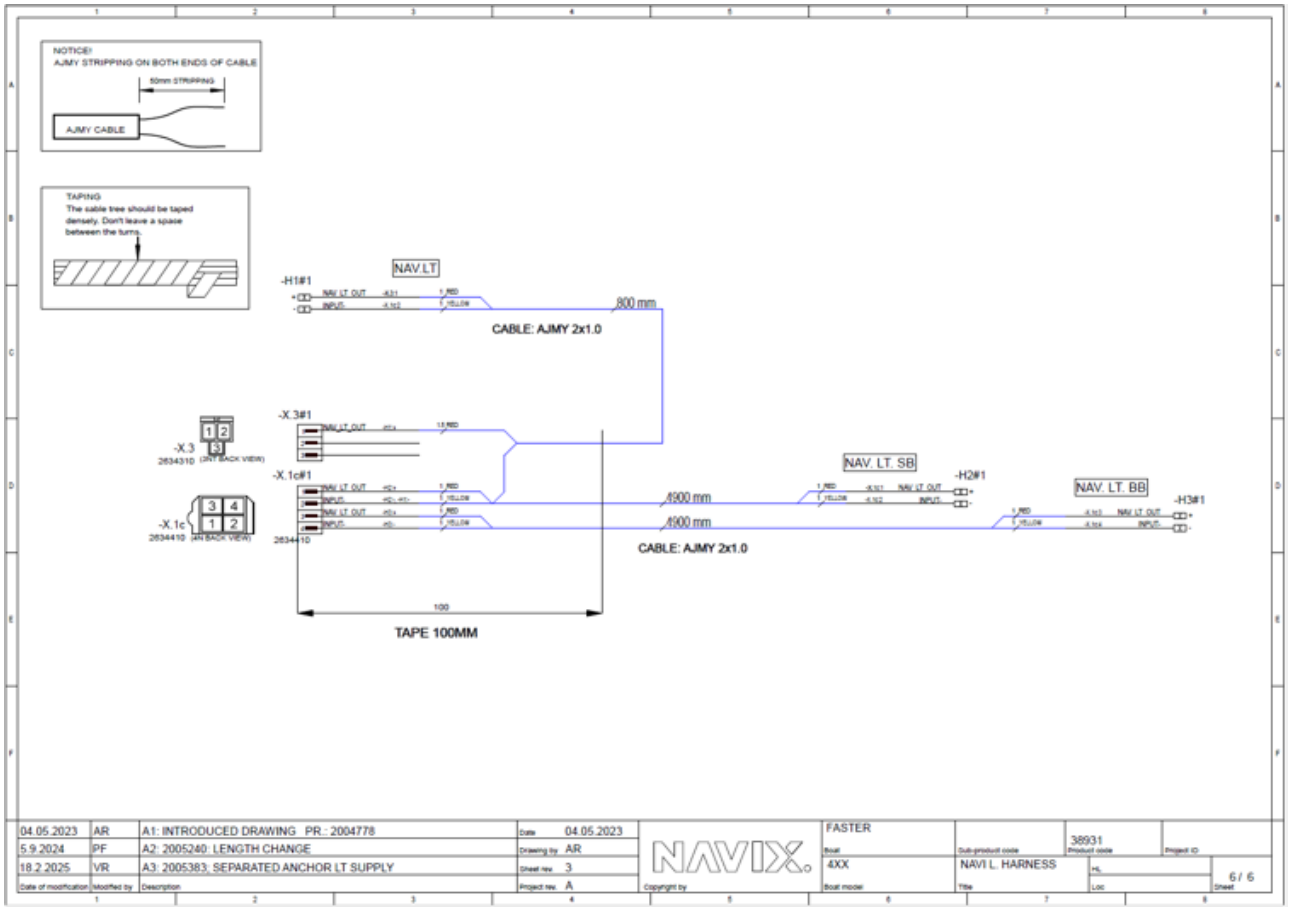
NOTICE!
AJMY STRIPPING ON BOTH ENDS OF CABLE
50mm STRIPPING
AJMY CABLE
TAPING
The cable tree should be taped densely. Don't leave a space between the turns.
NAV.LT
-H1#1
800 mm
CABLE: AJMY 2x1.0
-X.3#1
-X.3
2634310
-X.1c#1
-X.1c
2634410
4900 mm
4900 mm
NAV. LT. SB
-H2#1
NAV. LT. BB
-H3#1
CABLE: AJMY 2x1.0
100
TAPE 100MM
04.05.2023 AR A1: INTRODUCED DRAWING PR.: 2004778
5.9.2024 PF A2: 2005240: LENGTH CHANGE
18.2.2025 VR A3: 2005383: SEPARATED ANCHOR LT SUPPLY
Date 04.05.2023
Drawing by AR
Sheet rev. 3
Project rev. A
NAVIX
Copyright by
FASTER
Boat
4XX
Boat model
Sub-product code
NAVI L. HARNESS
Title
38931
Product code
Project ID
HL
Loc
6 / 6
Sheet

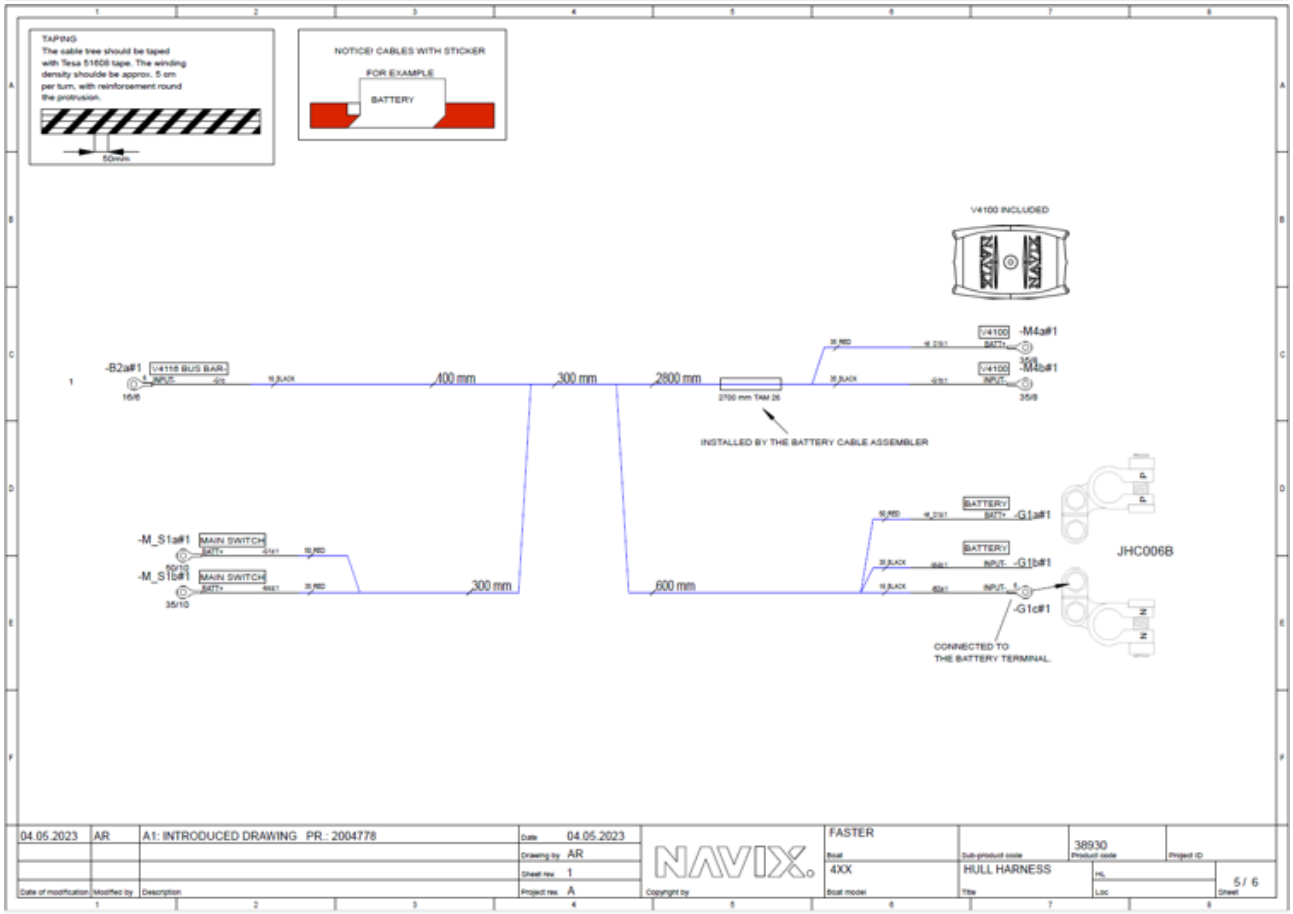
TAPING
The cable tree should be taped with Tesa 51608 tape. The winding density shoulde be approx. 5 cm per turn, with reinforcement round the protrusion.
50mm
NOTICE! CABLES WITH STICKER
FOR EXAMPLE
BATTERY
V4100 INCLUDED
-B2a#1
V4116 BUS BAR-
400 mm
300 mm
2800 mm
2700 mm TAM 26
INSTALLED BY THE BATTERY CABLE ASSEMBLER
V4100
-M4a#1
-M4b#1
-M_S1a#1
MAIN SWITCH
-M_S1b#1
300 mm
600 mm
BATTERY
-G1a#1
-G1b#1
-G1c#1
JHC006B
CONNECTED TO THE BATTERY TERMINAL
04.05.2023 AR A1: INTRODUCED DRAWING PR.: 2004778
Date 04.05.2023
Drawing by AR
Sheet rev. 1
Project rev. A
NAVIX
Copyright by
FASTER
Boat
4XX
Boat model
Sub-product code
HULL HARNESS
Title
38930
Product code
Project ID
HL
Loc
5 / 6
Sheet

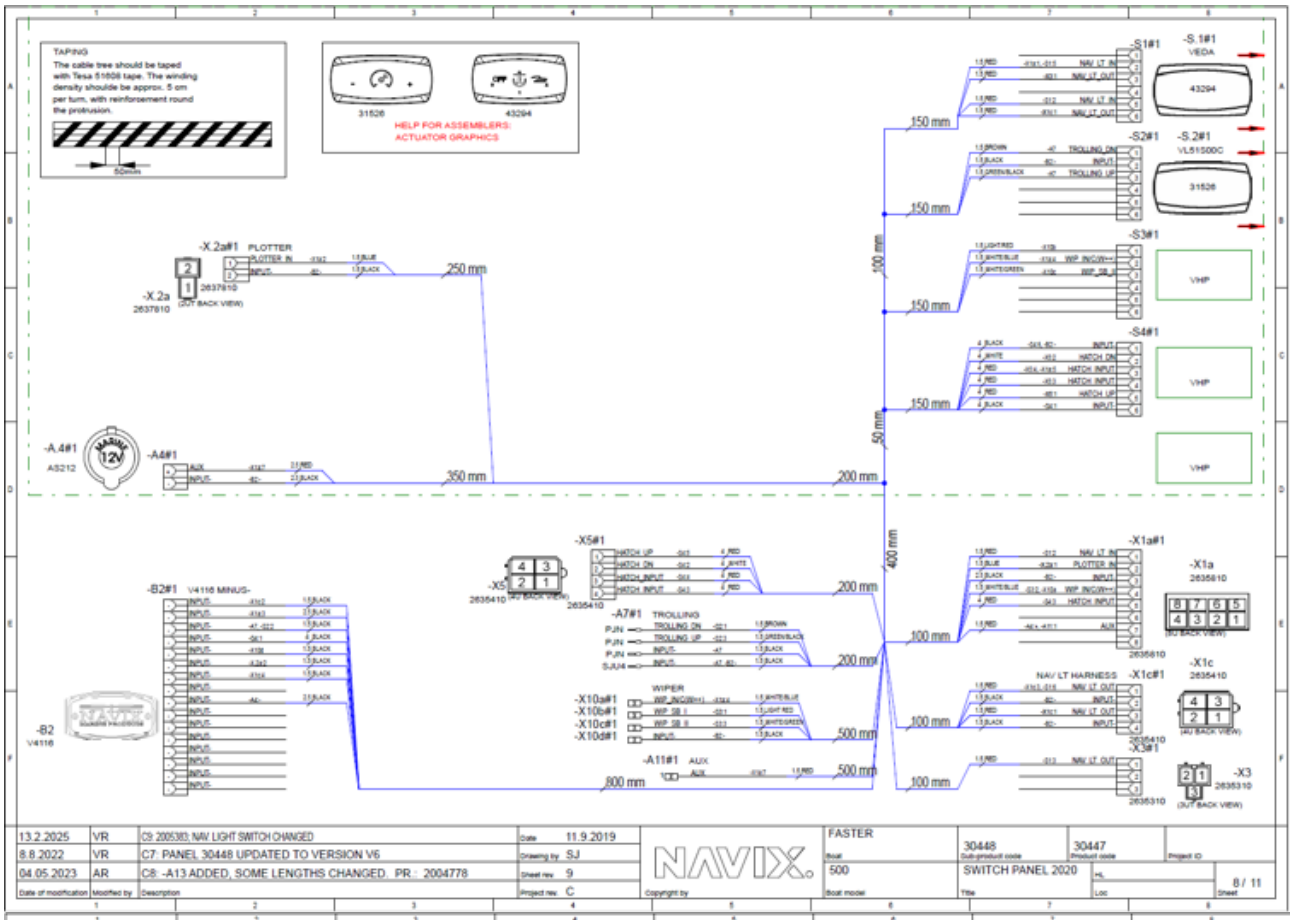
TAPING
The cable tree should be taped with Tesa 51608 tape. The winding density shoulde be approx. 5 cm per turn, with reinforcement round the protrusion.
50mm
31526
43294
HELP FOR ASSEMBLERS:
ACTUATOR GRAPHICS
-S1#1
-S.1#1
VEDA
43294
-S2#1
-S.2#1
VLS1500C
31526
-S3#1
VHP
-S4#1
VHP
VHP
150 mm
150 mm
150 mm
150 mm
100 mm
50 mm
-X.2a#1
PLOTTER
-X.2a
2637810
(OUT BACK VIEW)
250 mm
-A.4#1
AS212
-A4#1
350 mm
200 mm
-X5#1
-X5
2635410
(4U BACK VIEW)
-A7#1
TROLLING
-B2#1
V4116 MINUS-
-B2
V4116
-X10a#1
-X10b#1
-X10c#1
-X10d#1
WIPER
-A11#1
AUX
800 mm
200 mm
200 mm
500 mm
500 mm
400 mm
100 mm
100 mm
100 mm
-X1a#1
-X1a
2635610
(6U BACK VIEW)
-X1c#1
NAV LT HARNESS
-X1c
2635410
(4U BACK VIEW)
-X3#1
-X3
2635310
(3U BACK VIEW)
13.2.2025 VR C9: 2005383: NAV LIGHT SWITCH CHANGED Date 11.9.2019
8.8.2022 VR C7: PANEL 30448 UPDATED TO VERSION V6 Drawing by SJ
04.05.2023 AR C8: -A13 ADDED, SOME LENGTHS CHANGED. PR.: 2004778 Sheet rev. 9
Project rev. C
NAVIX
FASTER
500
30448
SWITCH PANEL 2020
30447
8 / 11

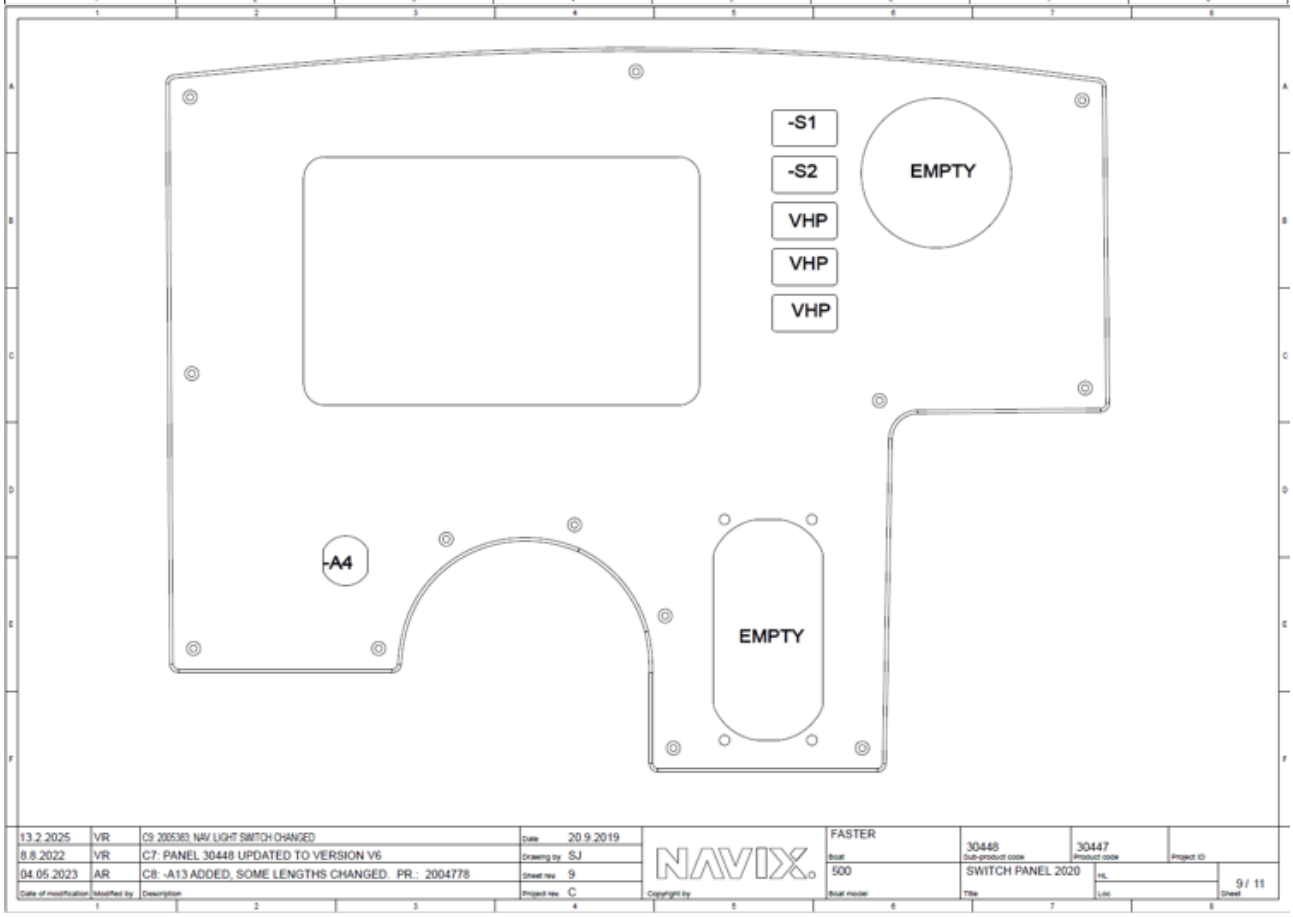
-S1
-S2
VHP
VHP
VHP
EMPTY
-A4
EMPTY
13.2.2025 VR C9: 2005383: NAV LIGHT SWITCH CHANGED Date 20.9.2019
8.8.2022 VR C7: PANEL 30448 UPDATED TO VERSION V6 Drawing by SJ
04.05.2023 AR C8: -A13 ADDED, SOME LENGTHS CHANGED. PR.: 2004778 Sheet rev. 9
Project rev. C
NAVIX
FASTER
500
30448
SWITCH PANEL 2020
30447
9 / 11

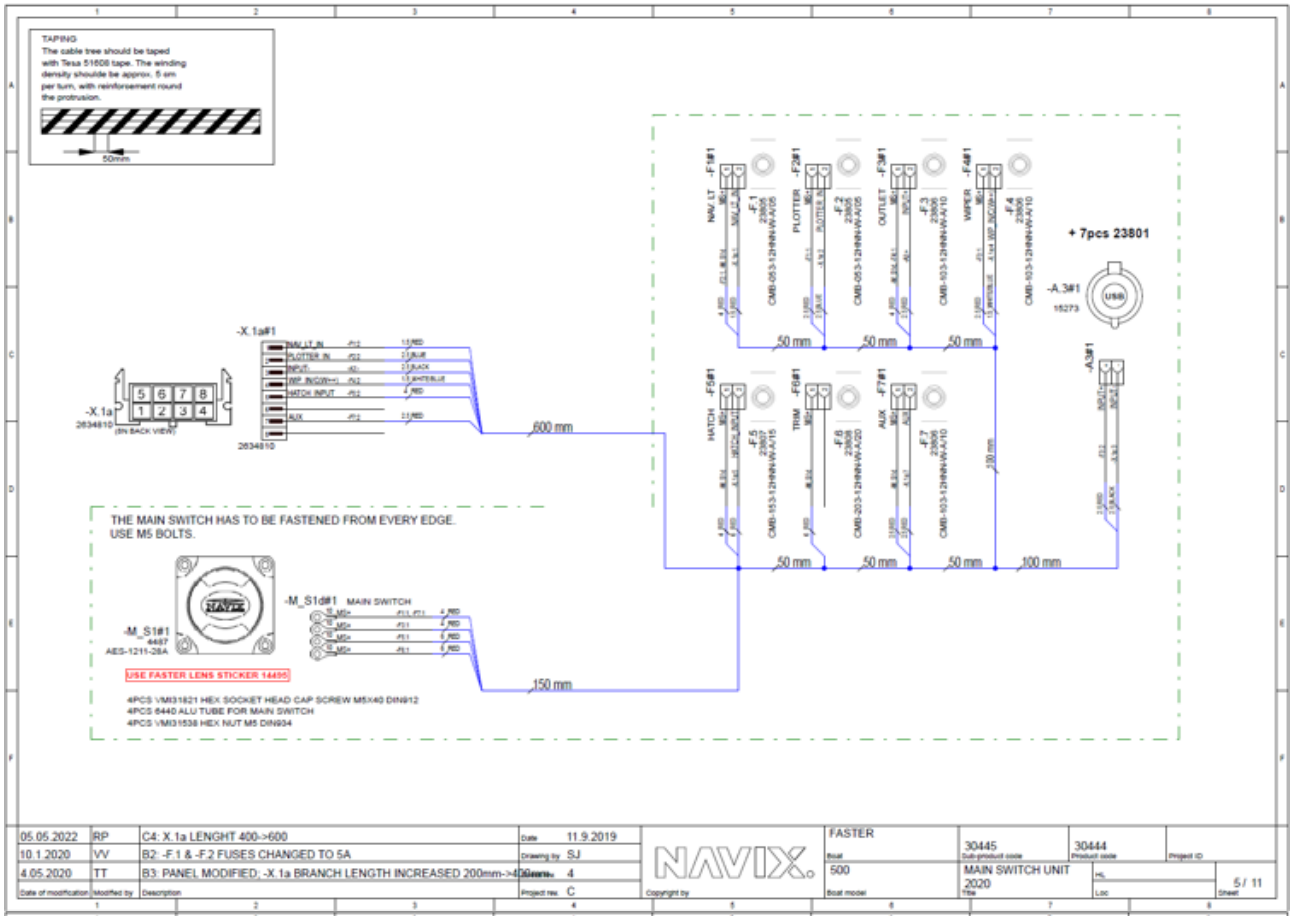

05.05.2022	RP	C4: X.1a LENGHT 400->600	Date	11.9.2019	NAVIX	FASTER	30445	30444
10.1.2020	VV	B2: -F.1 & -F.2 FUSES CHANGED TO 5A	Drawing by	SJ		Boat	Sub-product code	Product code
4.05.2020	TT	B3: PANEL MODIFIED; -X.1a BRANCH LENGTH INCREASED 200mm->400mm	Drawing rev.	4		500	MAIN SWITCH UNIT 2020	Project ID
Date of modification	Modified by	Description	Project rev.	C	Copyright by	Boat model	Title	Loc
								Sheet 5 / 11

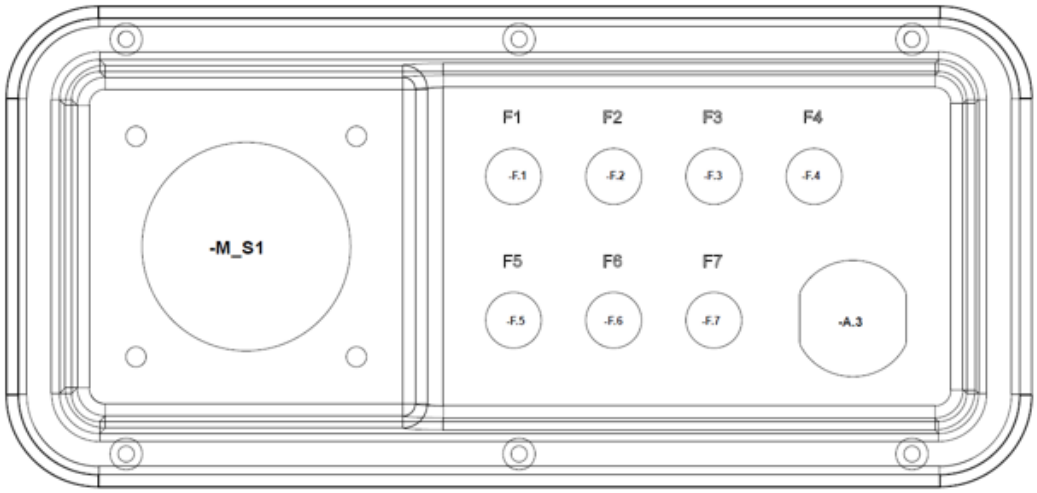

05.05.2022	RP	C3: NOT MODIFIED	Date	20.9.2019	NAVIX	FASTER	30445	30444
10.1.2020	VV	B2: -F.1 & -F.2 FUSES CHANGED TO 5A	Drawing by	SJ		Boat	Sub-product code	Product code
4.05.2020	TT	B3: PANEL MODIFIED; -X.1a BRANCH LENGTH INCREASED 200mm->400mm	Drawing rev.	3		500	MAIN SWITCH UNIT 2020	Project ID
Date of modification	Modified by	Description	Project rev.	C	Copyright by	Boat model	Title	Loc
								Sheet 6 / 11

Sähkökaavio / Elkrestdiagram / Electrical diagram 525

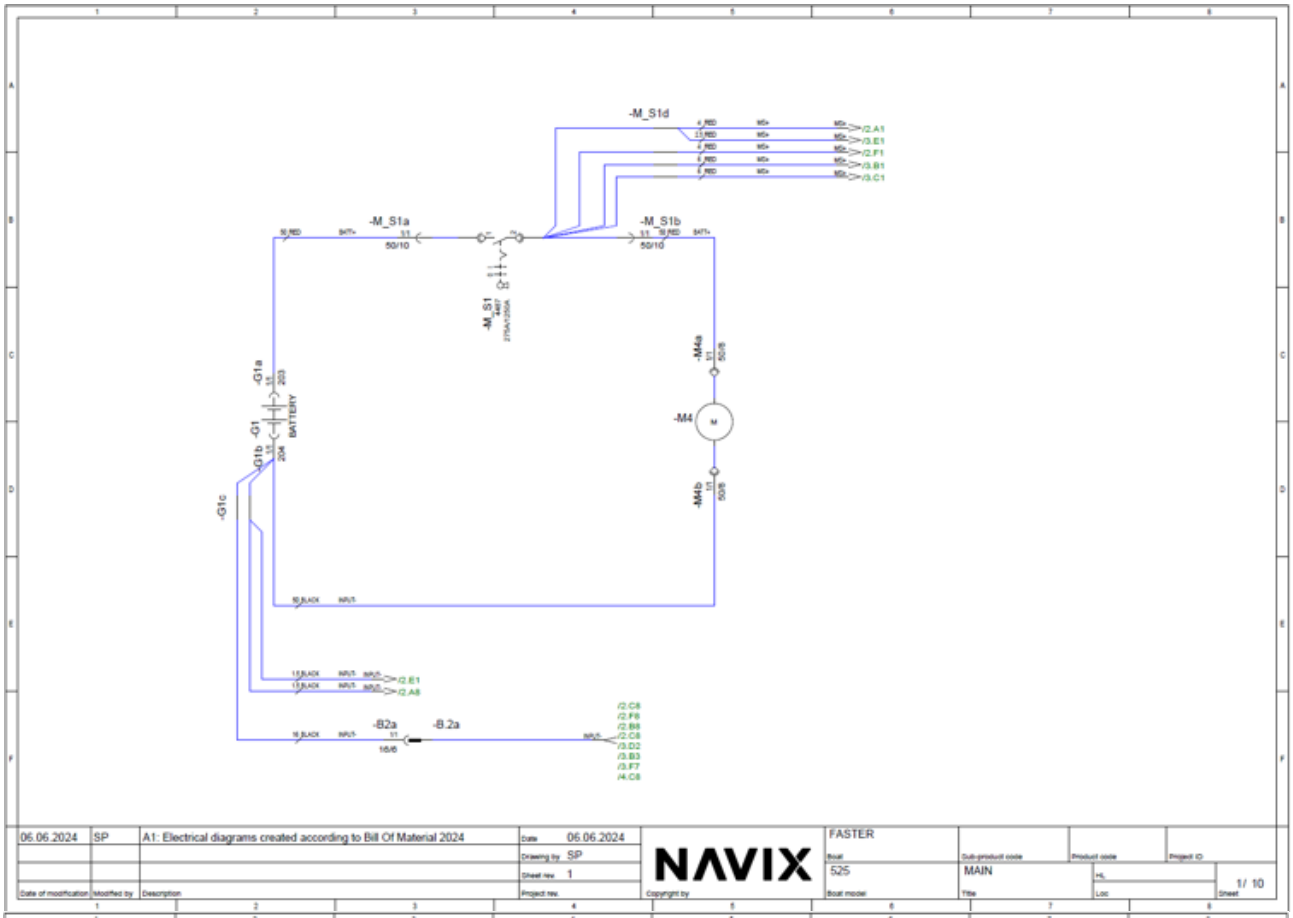

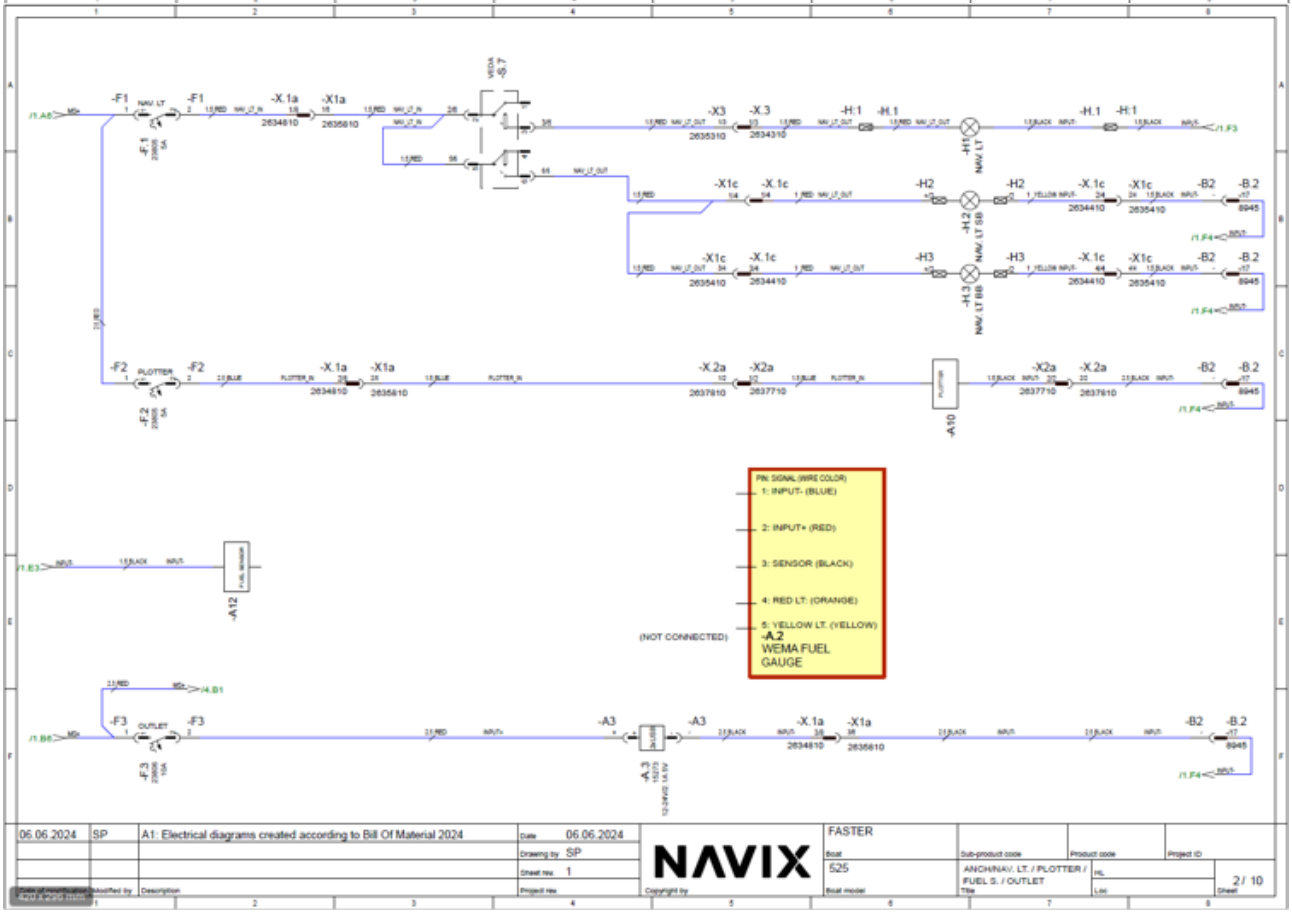

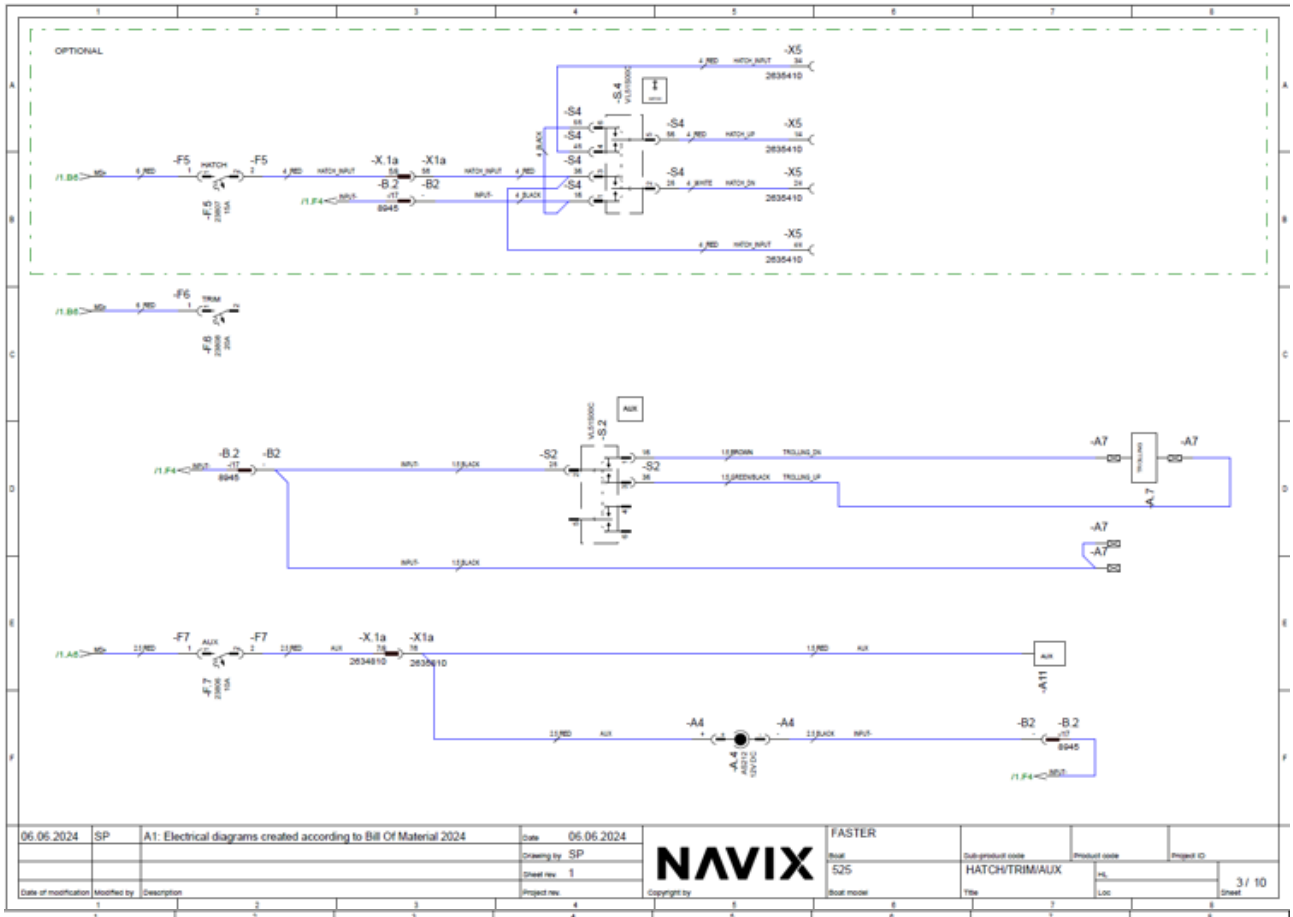

06.06.2024	SP	A1: Electrical diagrams created according to Bill Of Material 2024	Date	06.06.2024	NAVIX	FASTER		
			Drawing by	SP		Boat	Sub-product code	Product code	Project ID
			Sheet rev.	1		525	HATCH/TRIM/AUX		
Date of modification	Modified by	Description	Project rev.		Copyright by	Boat model	Title	HL / Loc	3 / 10 Sheet

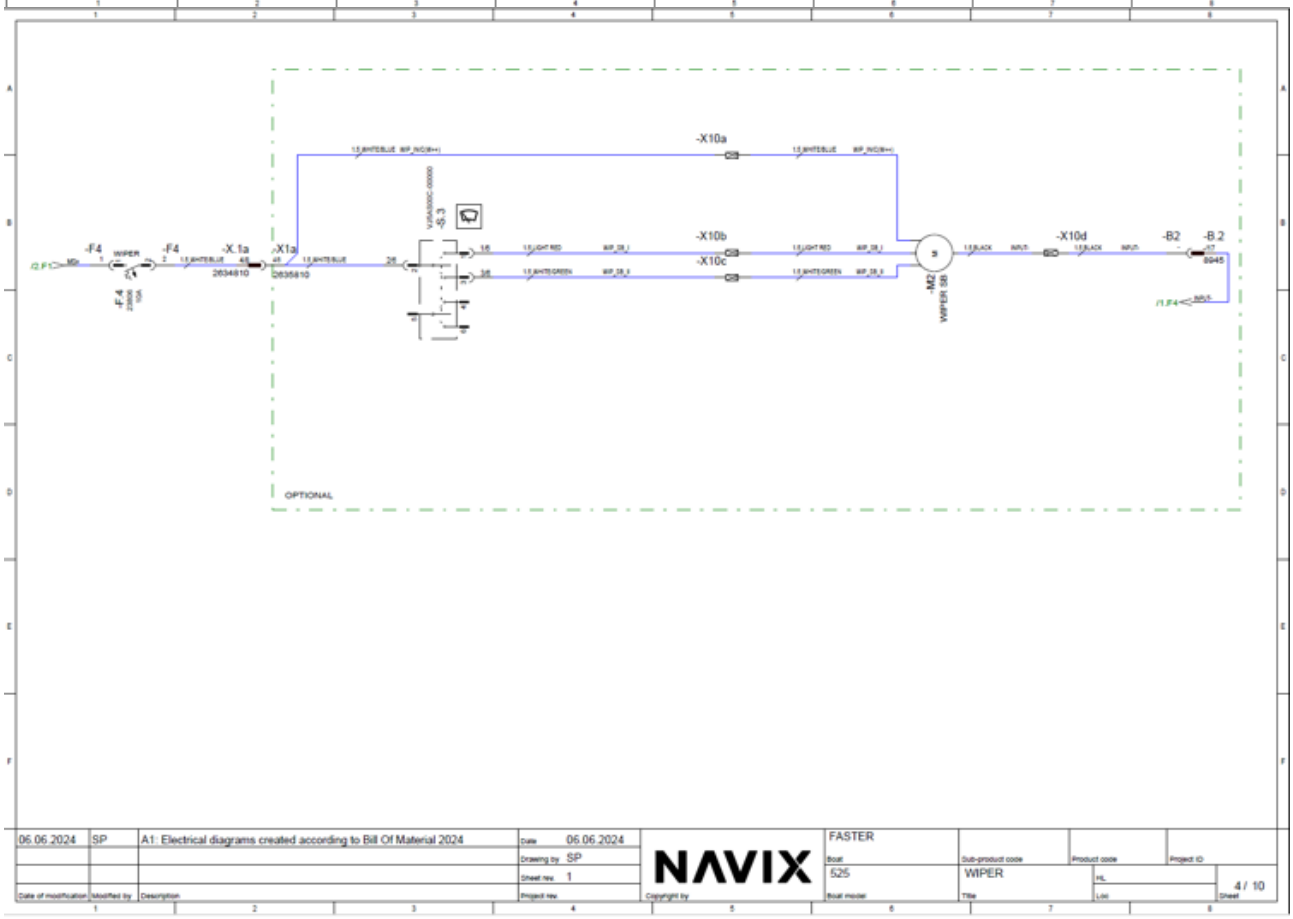

06.06.2024	SP	A1: Electrical diagrams created according to Bill Of Material 2024	Date	06.06.2024	NAVIX	FASTER		
			Drawing by	SP		Boat	Sub-product code	Product code	Project ID
			Sheet rev.	1		525	WIPER		
Date of modification	Modified by	Description	Project rev.		Copyright by	Boat model	Title	HL / Loc	4 / 10 Sheet

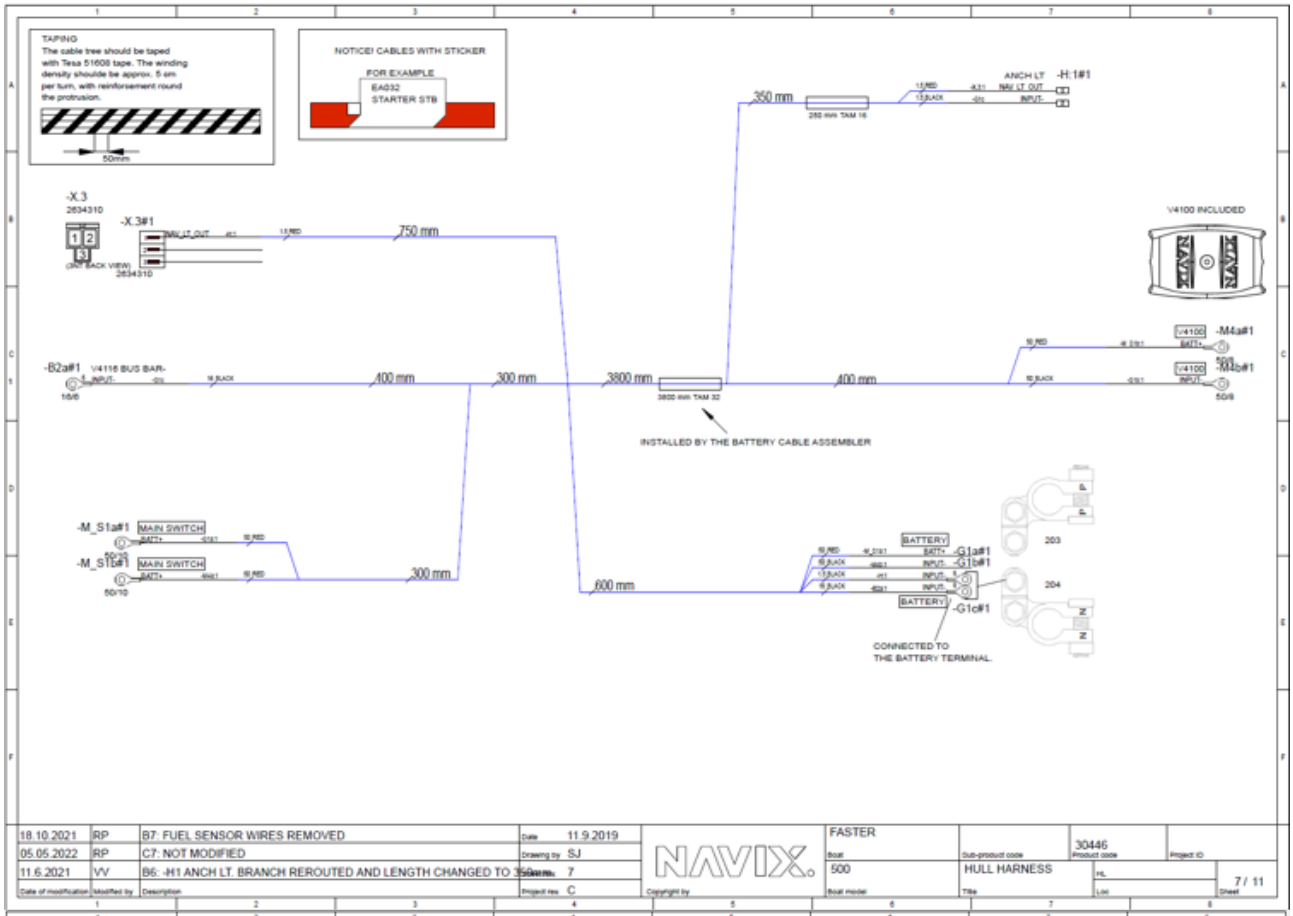
TAPING
The cable tree should be taped with Tesa 51608 tape. The winding density shoulde be approx. 5 cm per turn, with reinforcement round the protrusion.
50mm
NOTICE! CABLES WITH STICKER
FOR EXAMPLE
6A032
STARTER STB
-X.3
2634310
-X.3#1
NAV LT OUT
15 RED
750 mm
350 mm
ANCH LT
NAV LT OUT
INPUT
-H:1#1
V4100 INCLUDED
-M4a#1
-M4b#1
-B2a#1
V4116 BUS BAR-
INPUT
400 mm
300 mm
3800 mm
400 mm
INSTALLED BY THE BATTERY CABLE ASSEMBLER
-M_S1a#1
MAIN SWITCH
-M_S1b#1
MAIN SWITCH
300 mm
600 mm
BATTERY
-G1a#1
-G1b#1
-G1c#1
203
204
CONNECTED TO
THE BATTERY TERMINAL.
18.10.2021 RP B7: FUEL SENSOR WIRES REMOVED
05.05.2022 RP C7: NOT MODIFIED
11.6.2021 VV B6: -H1 ANCH LT. BRANCH REROUTED AND LENGTH CHANGED TO 350mm
Date 11.9.2019
Drawing by SJ
Project rev C
NAVIX.
FASTER
Boat
500
Boat model
30446
Product code
HULL HARNESS
Title
7 / 11
Sheet

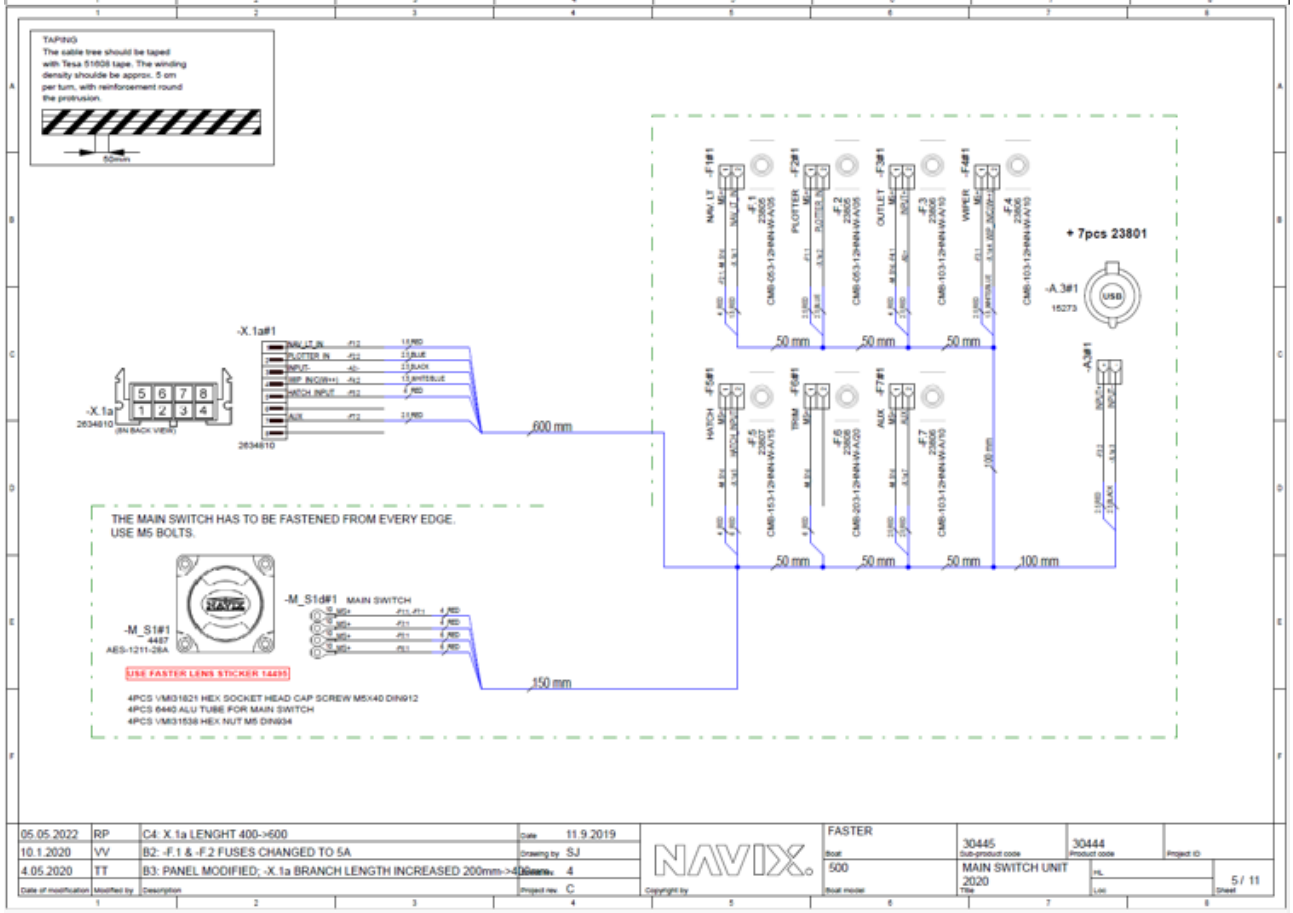
TAPING
The cable tree should be taped with Tesa 51608 tape. The winding density shoulde be approx. 5 cm per turn, with reinforcement round the protrusion.
50mm
NAV LT
PLOTTER
OUTLET
WIPER
+ 7pcs 23801
-A.3#1
USB
15273
50 mm
-X.1a#1
-X.1a
2634810
600 mm
HATCH
TRIM
AUX
100 mm
THE MAIN SWITCH HAS TO BE FASTENED FROM EVERY EDGE.
USE M5 BOLTS.
-M_S1#1
4487
AES-1211-28A
USE FASTER LENS STICKER 14495
-M_S1d#1
MAIN SWITCH
150 mm
4PCS VMI31621 HEX SOCKET HEAD CAP SCREW M5X40 DIN912
4PCS 6440 ALU TUBE FOR MAIN SWITCH
4PCS VMI31536 HEX NUT M5 DIN934
05.05.2022 RP C4: X.1a LENGHT 400->600
10.1.2020 VV B2: -F.1 & -F.2 FUSES CHANGED TO 5A
4.05.2020 TT B3: PANEL MODIFIED; -X.1a BRANCH LENGTH INCREASED 200mm->400mm
Date 11.9.2019
Drawing by SJ
Project rev C
NAVIX.
FASTER
Boat
500
Boat model
30445
Sub-product code
30444
Product code
MAIN SWITCH UNIT
2020
Title
5 / 11
Sheet

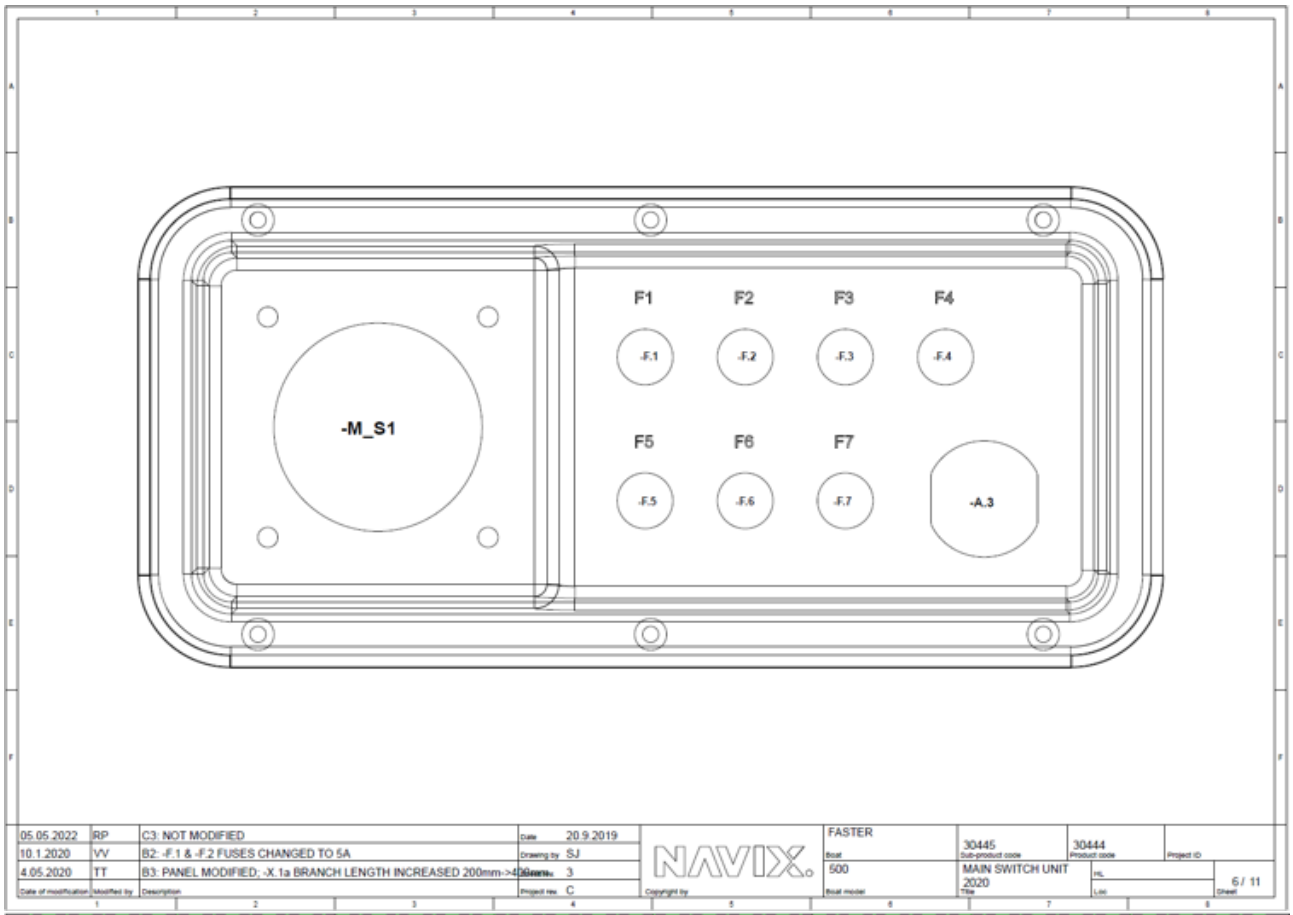

05.05.2022	RP	C3: NOT MODIFIED	Date 20.9.2019	NAVIX.	FASTER	30445	30444	Project ID
10.1.2020	VV	B2: -F.1 & -F.2 FUSES CHANGED TO 5A	Drawing by SJ		Boat 500	Sub-product code	Product code	
4.05.2020	TT	B3: PANEL MODIFIED; -X.1a BRANCH LENGTH INCREASED 200mm->4[illegible]mm	Sheet no. 3		Boat model	MAIN SWITCH UNIT 2020	HL	6 / 11
Date of modification	Modified by	Description	Project rev. C	Copyright by		Title	Lot	Sheet

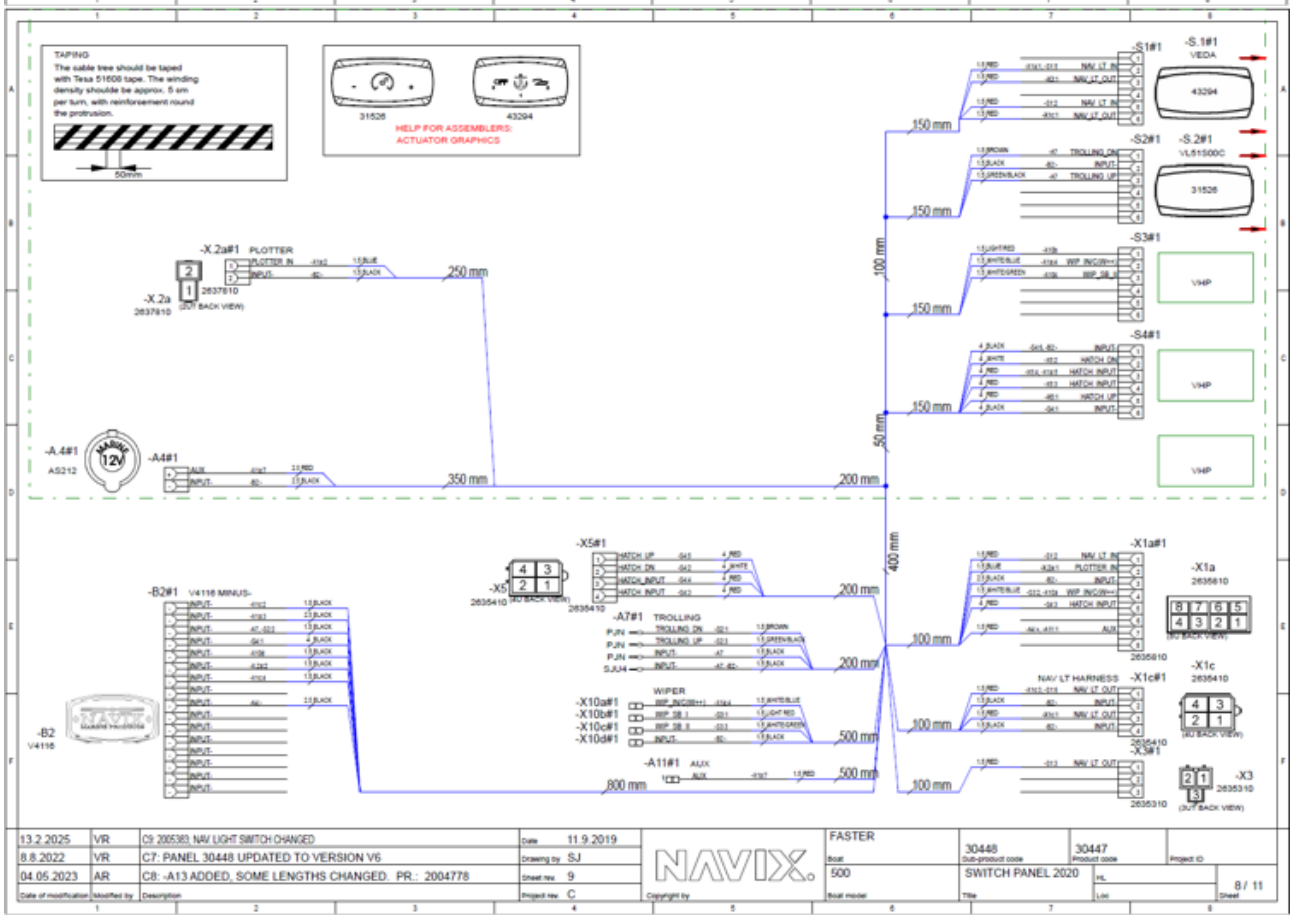

13.2.2025	VR	C9: 2005383: NAV LIGHT SWITCH CHANGED	Date 11.9.2019	NAVIX.	FASTER	30448	30447	Project ID
8.8.2022	VR	C7: PANEL 30448 UPDATED TO VERSION V6	Drawing by SJ		Boat 500	Sub-product code	Product code	
04.05.2023	AR	C8: -A13 ADDED, SOME LENGTHS CHANGED. PR.: 2004778	Sheet no. 9		Boat model	SWITCH PANEL 2020	HL	8 / 11
Date of modification	Modified by	Description	Project rev. C	Copyright by		Title	Lot	Sheet

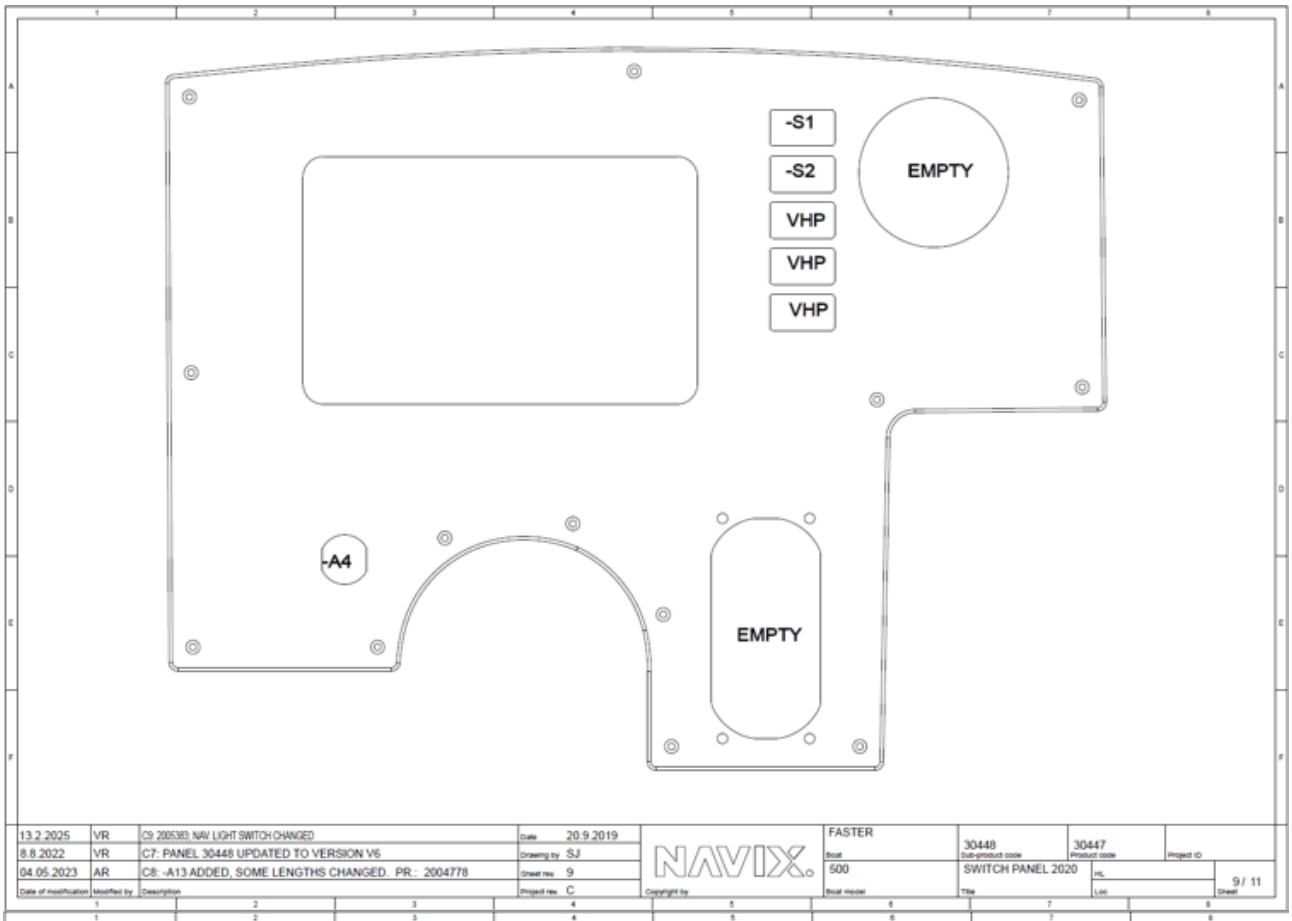

13.2.2025	VR	C9: 2005383: NAV LIGHT SWITCH CHANGED	Date 20.9.2019	NAVIX.	FASTER	30448	30447	
8.8.2022	VR	C7: PANEL 30448 UPDATED TO VERSION V6	Drawing by SJ		Boat	Sub-product code	Product code	Project ID
04.05.2023	AR	C8: -A13 ADDED, SOME LENGTHS CHANGED. PR.: 2004778	Sheet no. 9		500	SWITCH PANEL 2020	HL	9 / 11
Date of modification	Modified by	Description	Project rev. C	Copyright by	Boat model	Title	Loc	Sheet

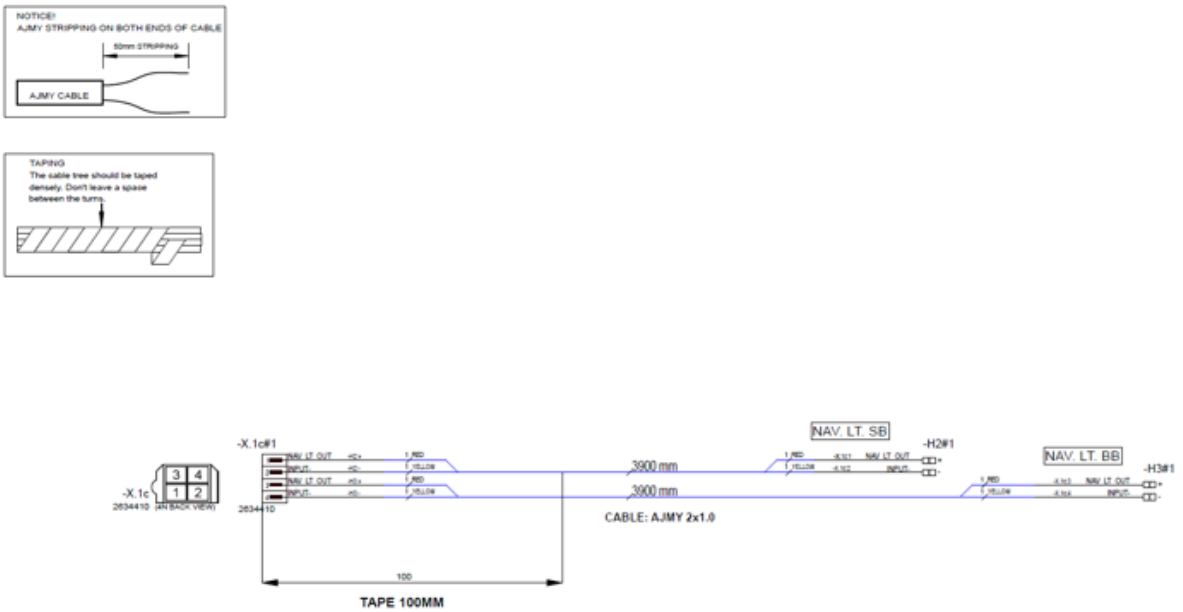

25.9.2019	SJ	A1: INTRODUCED DRAWING	Date 11.9.2019	NAVIX.	FASTER		30449	
10.1.2020	VV	B2: LENGHTS CHANGED 3000 -> 3500mm	Drawing by SJ		Boat	Sub-product code	Product code	Project ID
05.05.2022	RP	C3: LENGHTS CHANGED 3500 -> 3900mm	Sheet no. 3		500	NAVI L. HARNESS	HL	10 / 11
Date of modification	Modified by	Description	Project rev. C	Copyright by	Boat model	Title	Loc	Sheet

Sähkökaavio / Elkrestdiagram / Electrical diagram 545

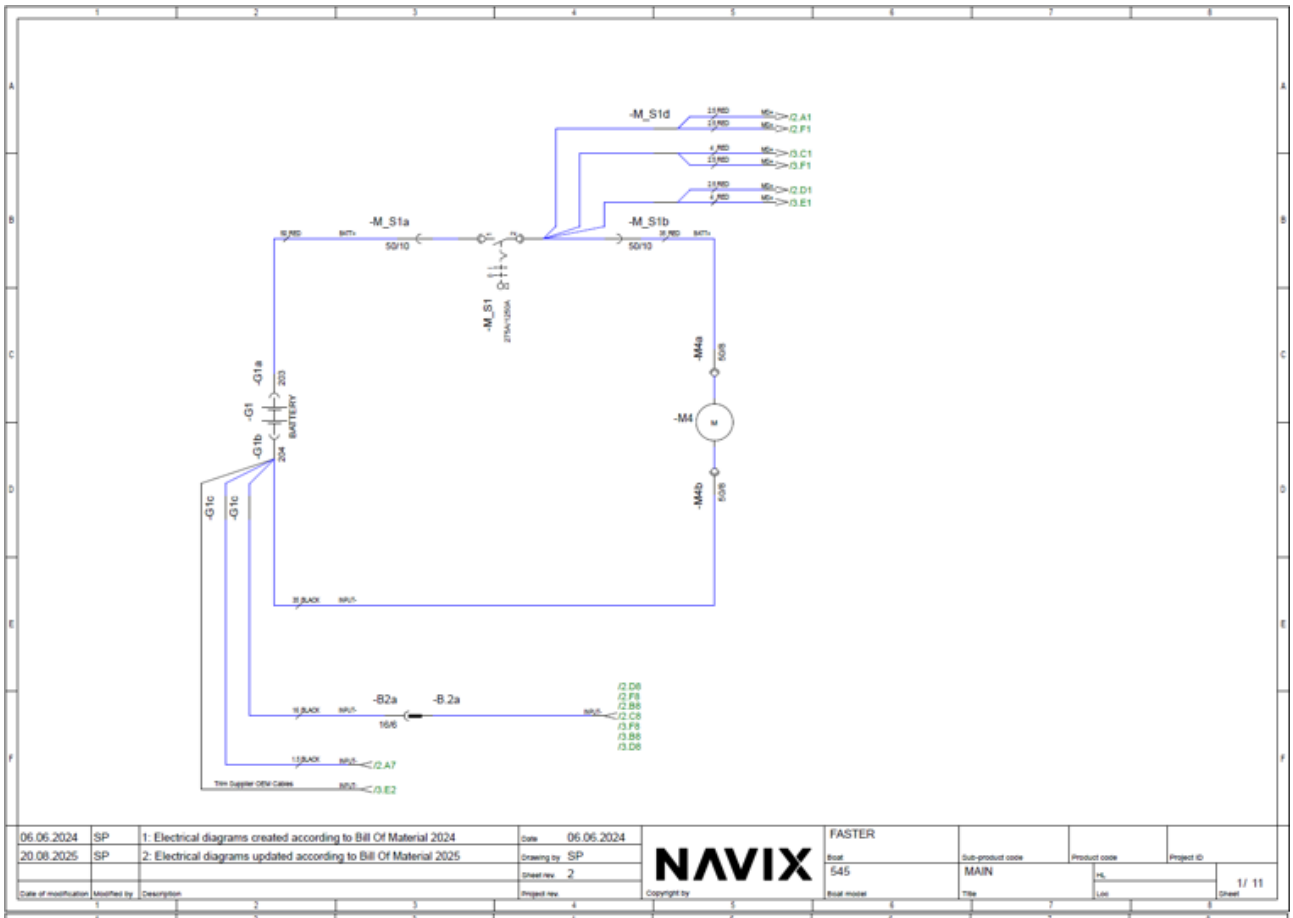

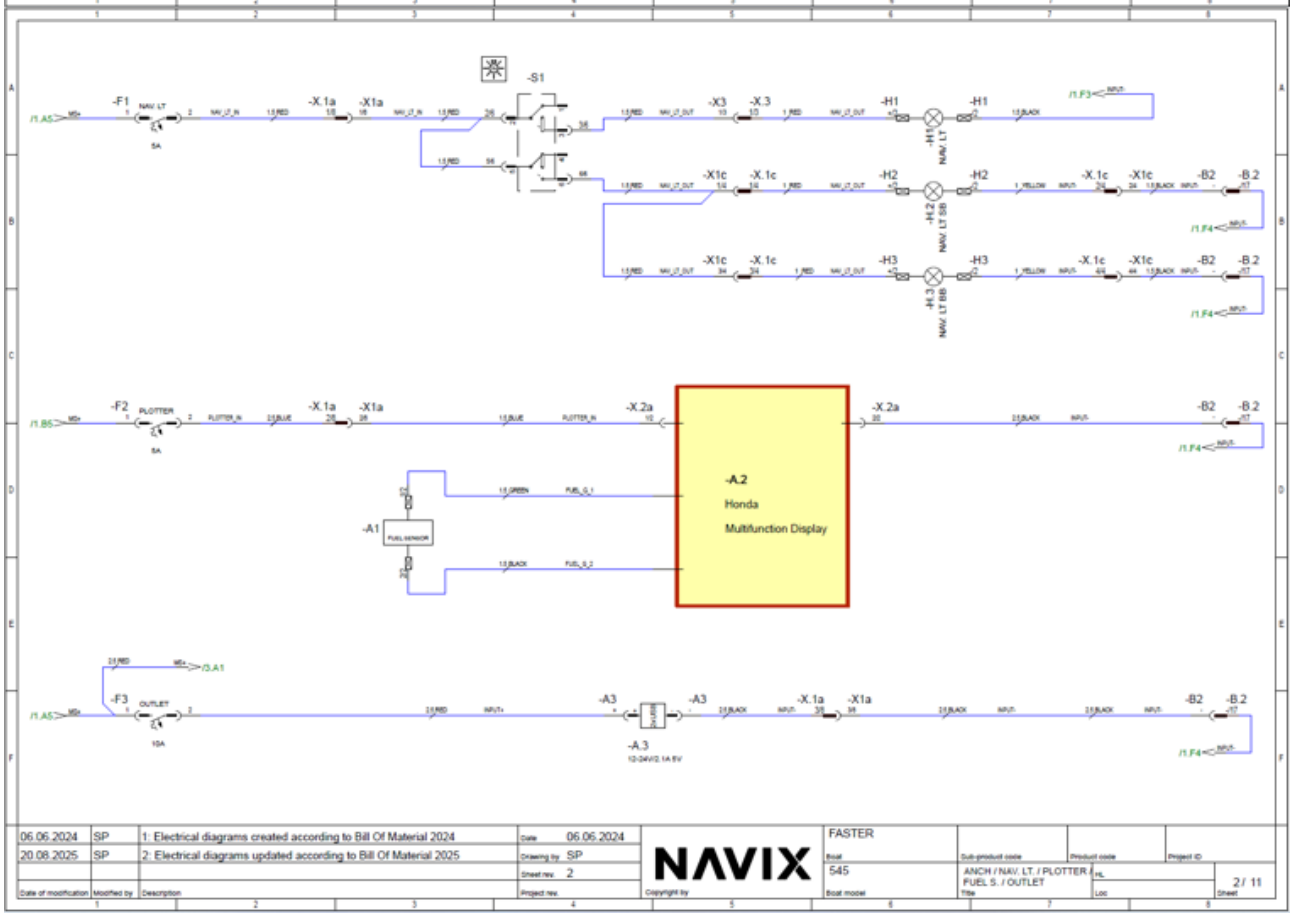

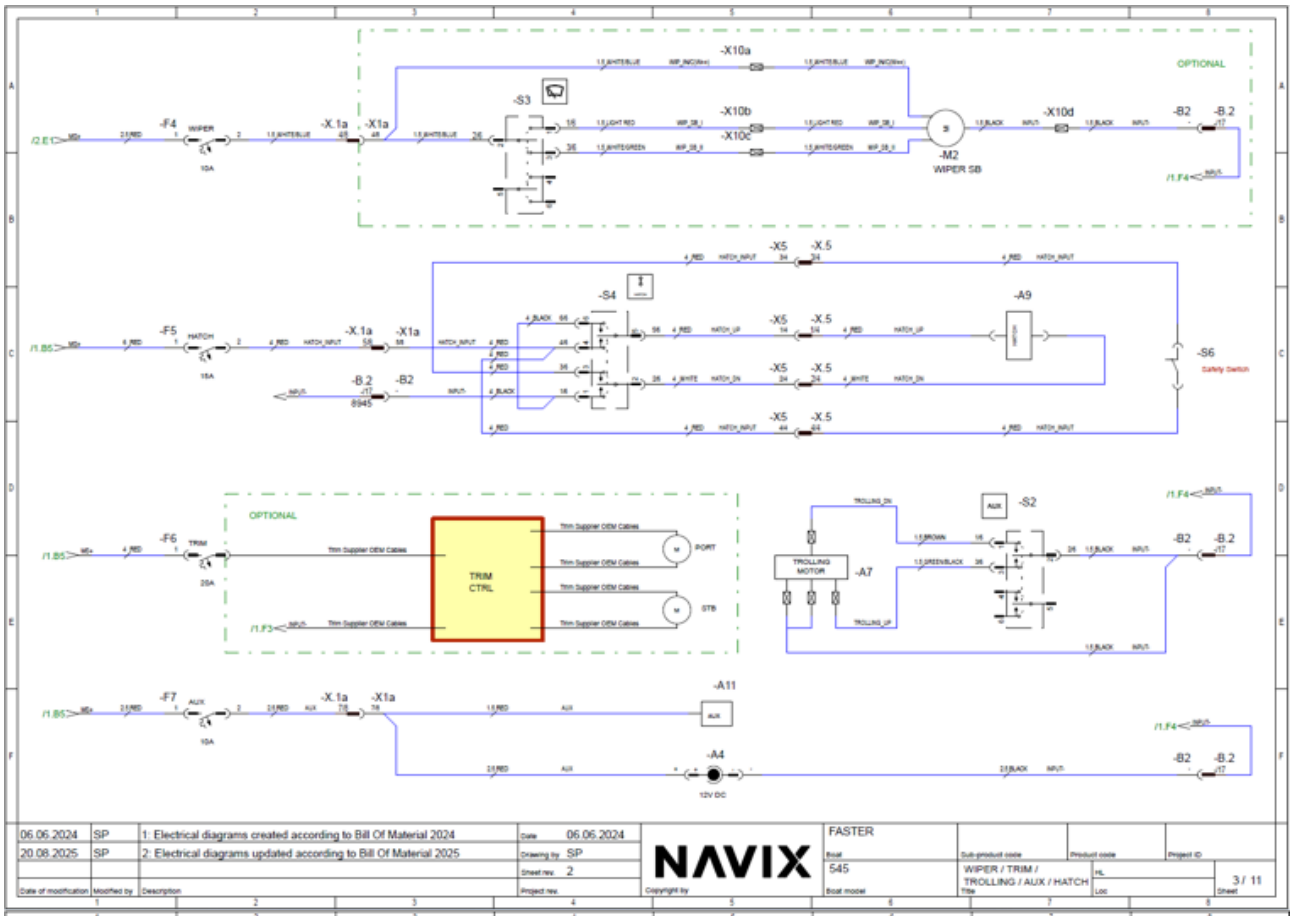

06.06.2024	SP	1: Electrical diagrams created according to Bill Of Material 2024	Date	06.06.2024	NAVIX	FASTER	
20.08.2025	SP	2: Electrical diagrams updated according to Bill Of Material 2025	Drawing by	SP		Boat	Sub-product code / Product code / Project ID
			Sheet rev.	2		545	
Date of modification	Modified by	Description	Project rev.		Copyright by	Boat model	WIPER / TRIM / TROLLING / AUX / HATCH — HL — 3 / 11

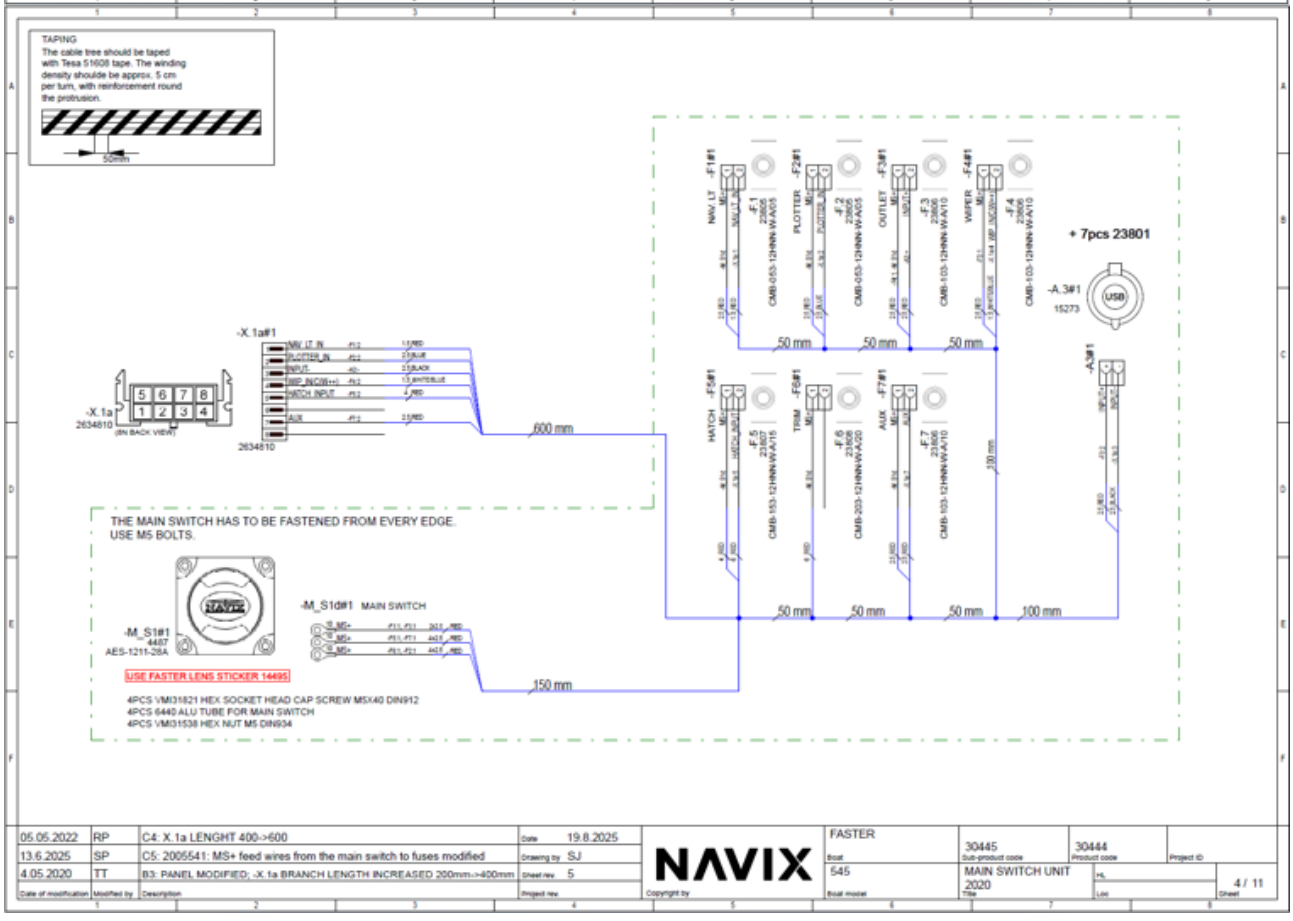

05.05.2022	RP	C4: X.1a LENGHT 400->600	Date	19.8.2025	NAVIX	FASTER	
13.6.2025	SP	C5: 2005541: MS+ feed wires from the main switch to fuses modified	Drawing by	SJ		Boat	30445 Sub-product code / 30444 Product code / Project ID
4.05.2020	TT	B3: PANEL MODIFIED; -X.1a BRANCH LENGTH INCREASED 200mm->400mm	Sheet rev.	5		545	
Date of modification	Modified by	Description	Project rev.		Copyright by	Boat model	MAIN SWITCH UNIT 2020 — HL — 4 / 11

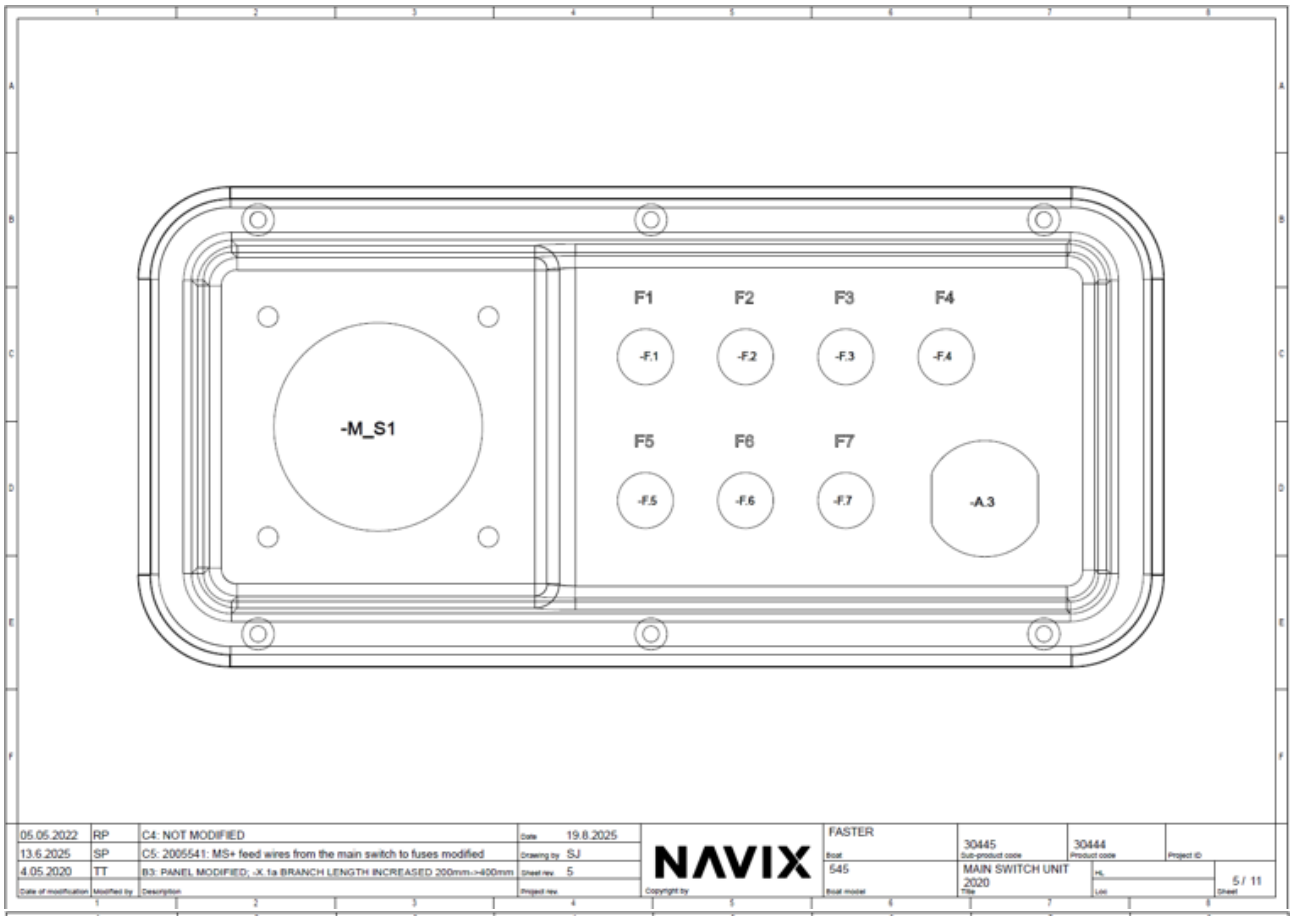

05.05.2022	RP	C4: NOT MODIFIED	Date 19.8.2025	NAVIX	FASTER	30445	30444	
13.6.2025	SP	C5: 2005541: MS+ feed wires from the main switch to fuses modified	Drawing by SJ		545	MAIN SWITCH UNIT 2020		5 / 11
4.05.2020	TT	B3: PANEL MODIFIED; -X.1a BRANCH LENGTH INCREASED 200mm->400mm	Sheet rev. 5					

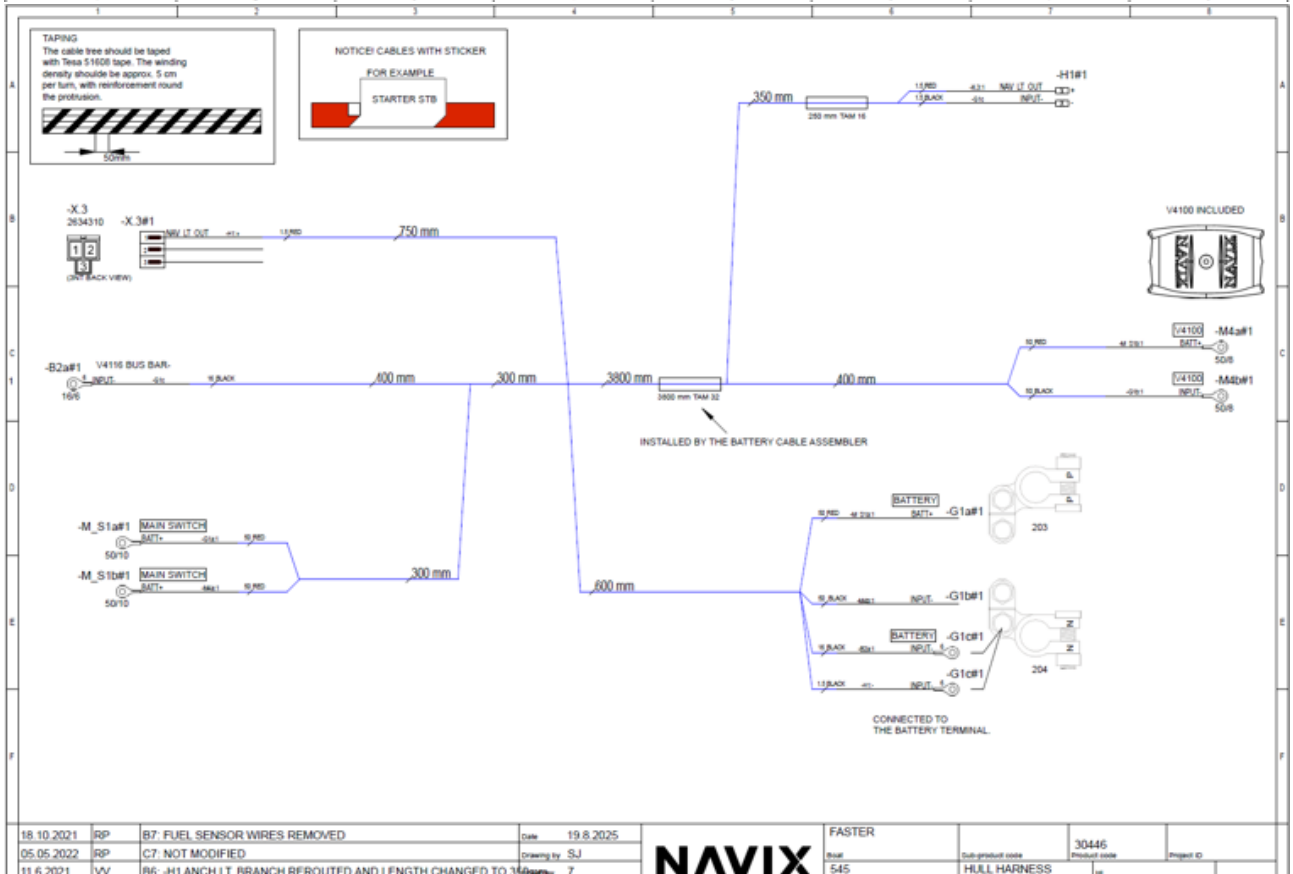

18.10.2021	RP	B7: FUEL SENSOR WIRES REMOVED	Date 19.8.2025	NAVIX	FASTER		30446	
05.05.2022	RP	C7: NOT MODIFIED	Drawing by SJ		545	HULL HARNESS		6 / 11
11.6.2021	VV	B6: -H1 ANCH LT. BRANCH REROUTED AND LENGTH CHANGED TO 350mm	Sheet rev. 7					

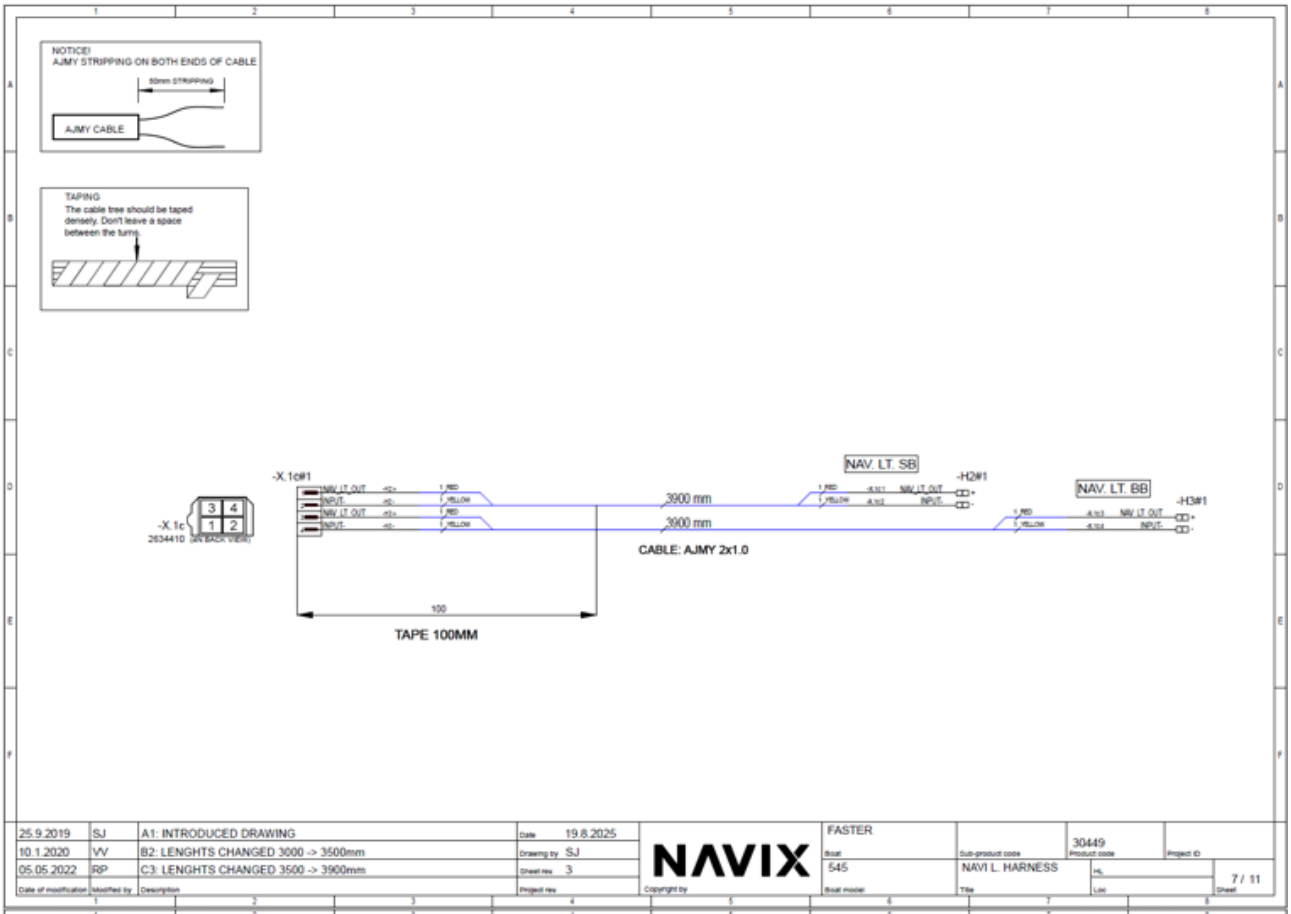

25.9.2019	SJ	A1: INTRODUCED DRAWING	Date	19.8.2025	NAVIX	FASTER	30449	7 / 11
10.1.2020	VV	B2: LENGHTS CHANGED 3000 -> 3500mm	Drawing by	SJ		545	NAVI L. HARNESS	
05.05.2022	RP	C3: LENGHTS CHANGED 3500 -> 3900mm	Sheet nro	3				
Date of modification	Modified by	Description	Project rev.		Copyright by	Boat model	Title	Sheet

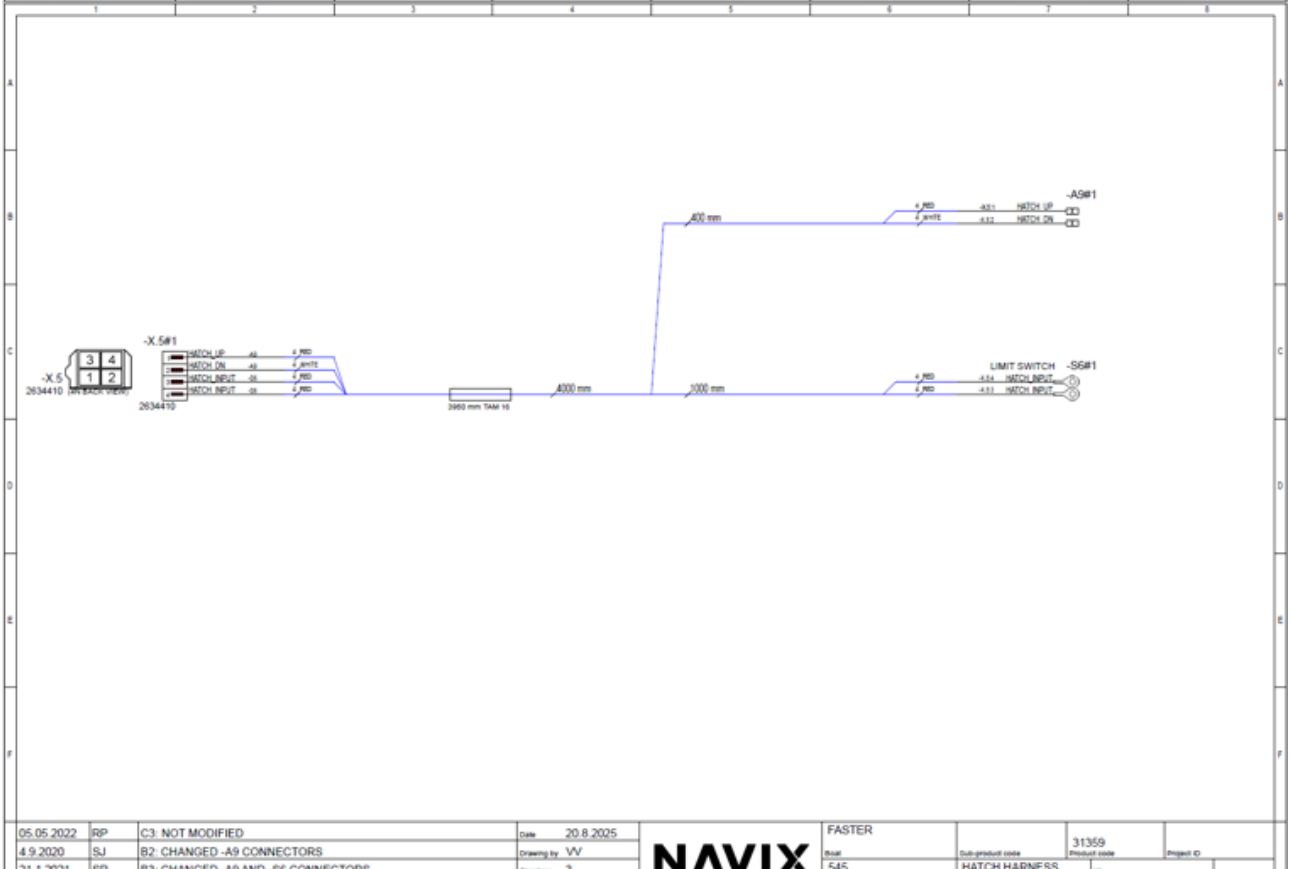

05.05.2022	RP	C3: NOT MODIFIED	Date	20.8.2025	NAVIX	FASTER	31359	8 / 11
4.9.2020	SJ	B2: CHANGED -A9 CONNECTORS	Drawing by	VV		545	HATCH HARNESS	
21.1.2021	SP	B3: CHANGED -A9 AND -S6 CONNECTORS	Sheet nro	3				
Date of modification	Modified by	Description	Project rev.		Copyright by	Boat model	Title	Sheet

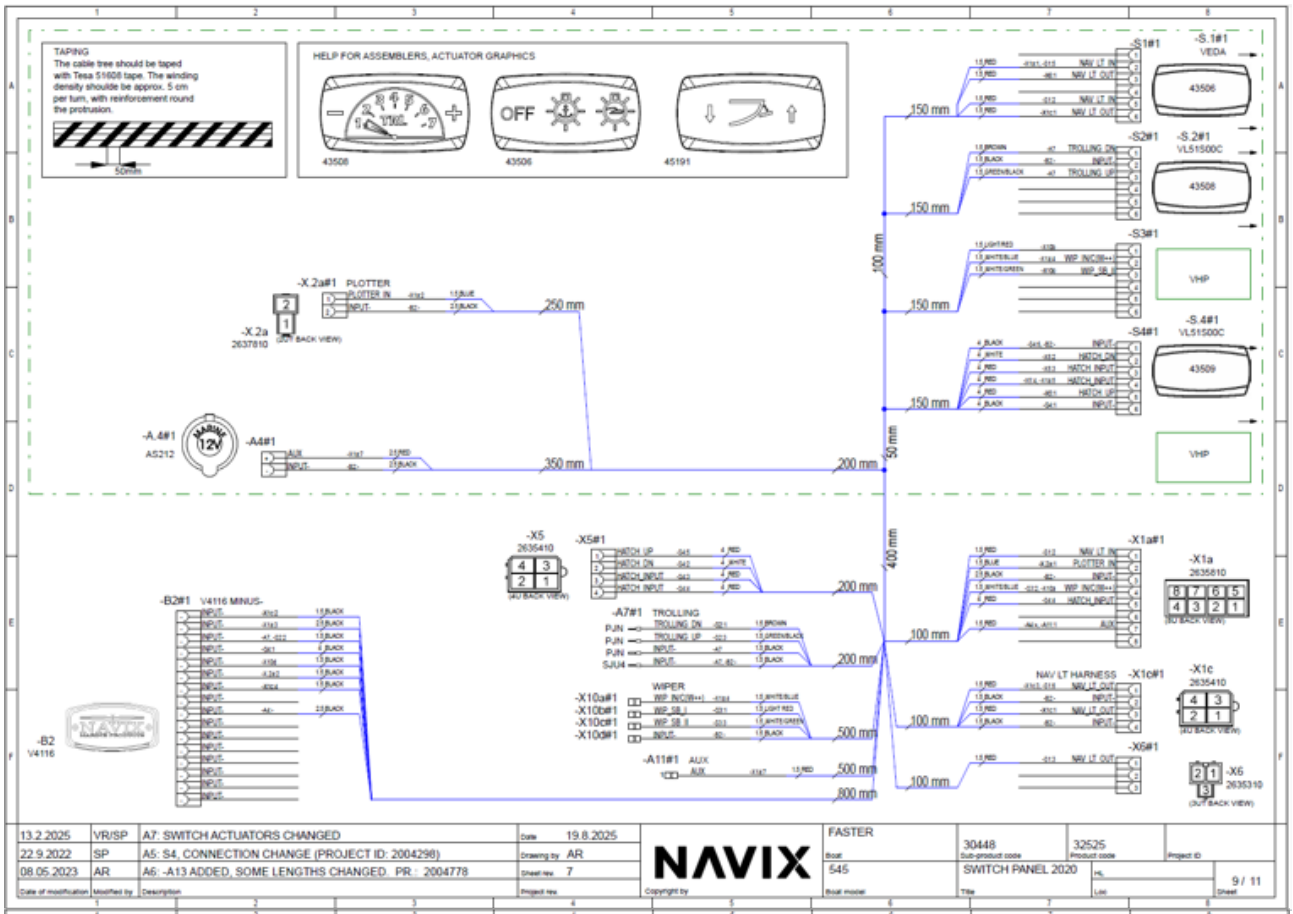
TAPING
The cable tree should be taped with Tesa 51608 tape. The winding density shoulde be approx. 5 cm per turn, with reinforcement round the protrusion.
50mm
HELP FOR ASSEMBLERS, ACTUATOR GRAPHICS
43508
43506
45191
OFF
-S1#1
-S.1#1
VEIDA
43506
-S2#1
-S.2#1
VL51500C
43508
-S3#1
VHP
-S4#1
-S.4#1
VL51500C
43509
VHP
-X.2a#1 PLOTTER
-X.2a
2637810
(AT BACK VIEW)
-A.4#1
A5212
-A4#1
-X5
2636410
(AT BACK VIEW)
-X5#1
-B2#1 V4116 MINUS-
-B2
V4116
-A7#1 TROLLING
WIPER
-X10a#1
-X10b#1
-X10c#1
-X10d#1
-A11#1 AUX
-X1a#1
-X1a
2635810
(AT BACK VIEW)
-X1c#1
NAV LT HARNESS
-X1c
2635410
(AT BACK VIEW)
-X6#1
-X6
2635310
(AT BACK VIEW)
150 mm
150 mm
150 mm
100 mm
50 mm
250 mm
350 mm
200 mm
400 mm
200 mm
200 mm
100 mm
500 mm
500 mm
800 mm
100 mm
100 mm
13.2.2025 VR/SP A7: SWITCH ACTUATORS CHANGED Date 19.8.2025
22.9.2022 SP A5: S4, CONNECTION CHANGE (PROJECT ID: 2004298) Drawing by AR
08.05.2023 AR A6: -A13 ADDED, SOME LENGTHS CHANGED. PR.: 2004778 Sheet rev. 7
NAVIX
FASTER
Boat 545
30448
SWITCH PANEL 2020
32525
9 / 11

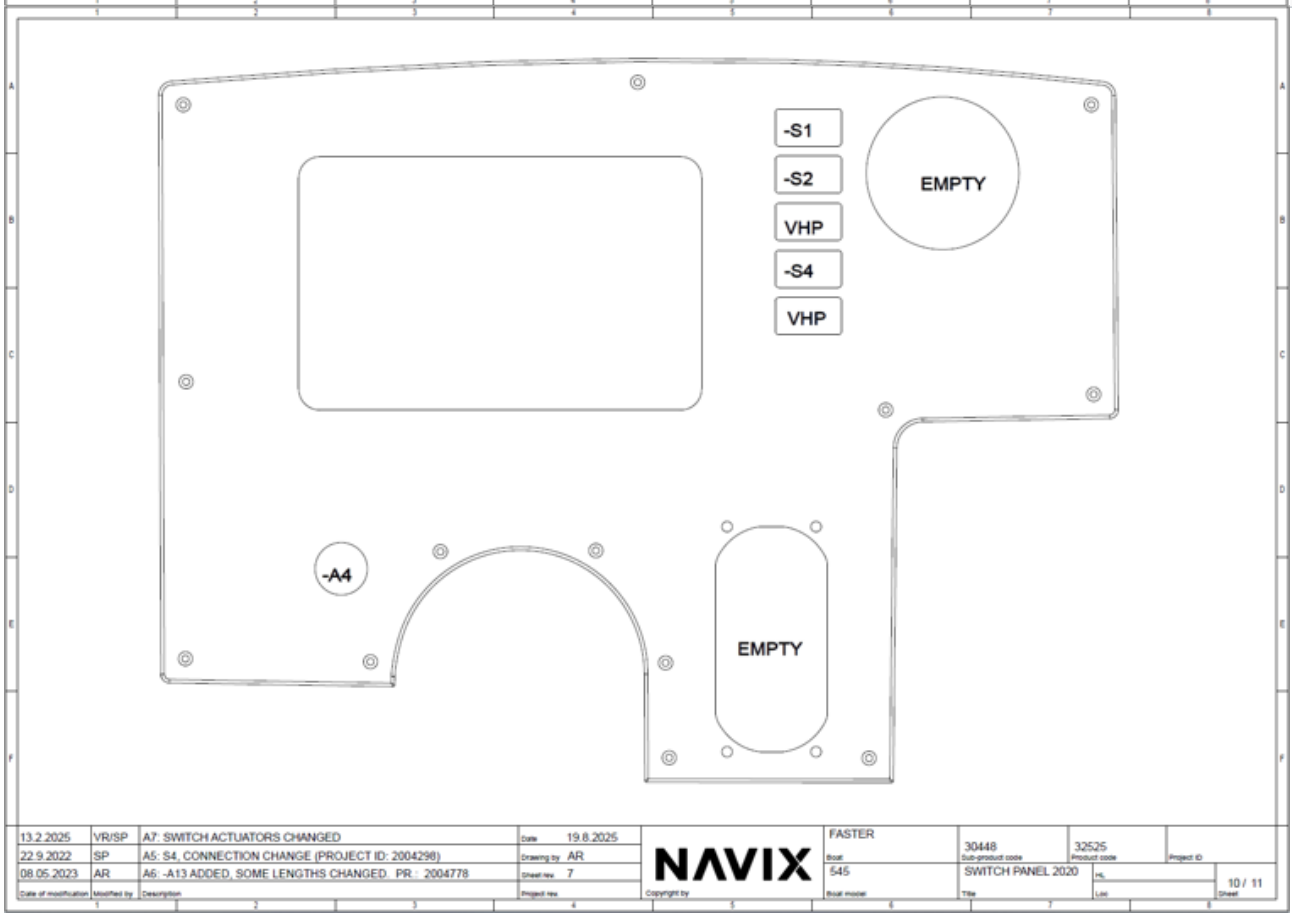
-S1
-S2
VHP
-S4
VHP
EMPTY
-A4
EMPTY
13.2.2025 VR/SP A7: SWITCH ACTUATORS CHANGED Date 19.8.2025
22.9.2022 SP A5: S4, CONNECTION CHANGE (PROJECT ID: 2004298) Drawing by AR
08.05.2023 AR A6: -A13 ADDED, SOME LENGTHS CHANGED. PR.: 2004778 Sheet rev. 7
NAVIX
FASTER
Boat 545
30448
SWITCH PANEL 2020
32525
10 / 11

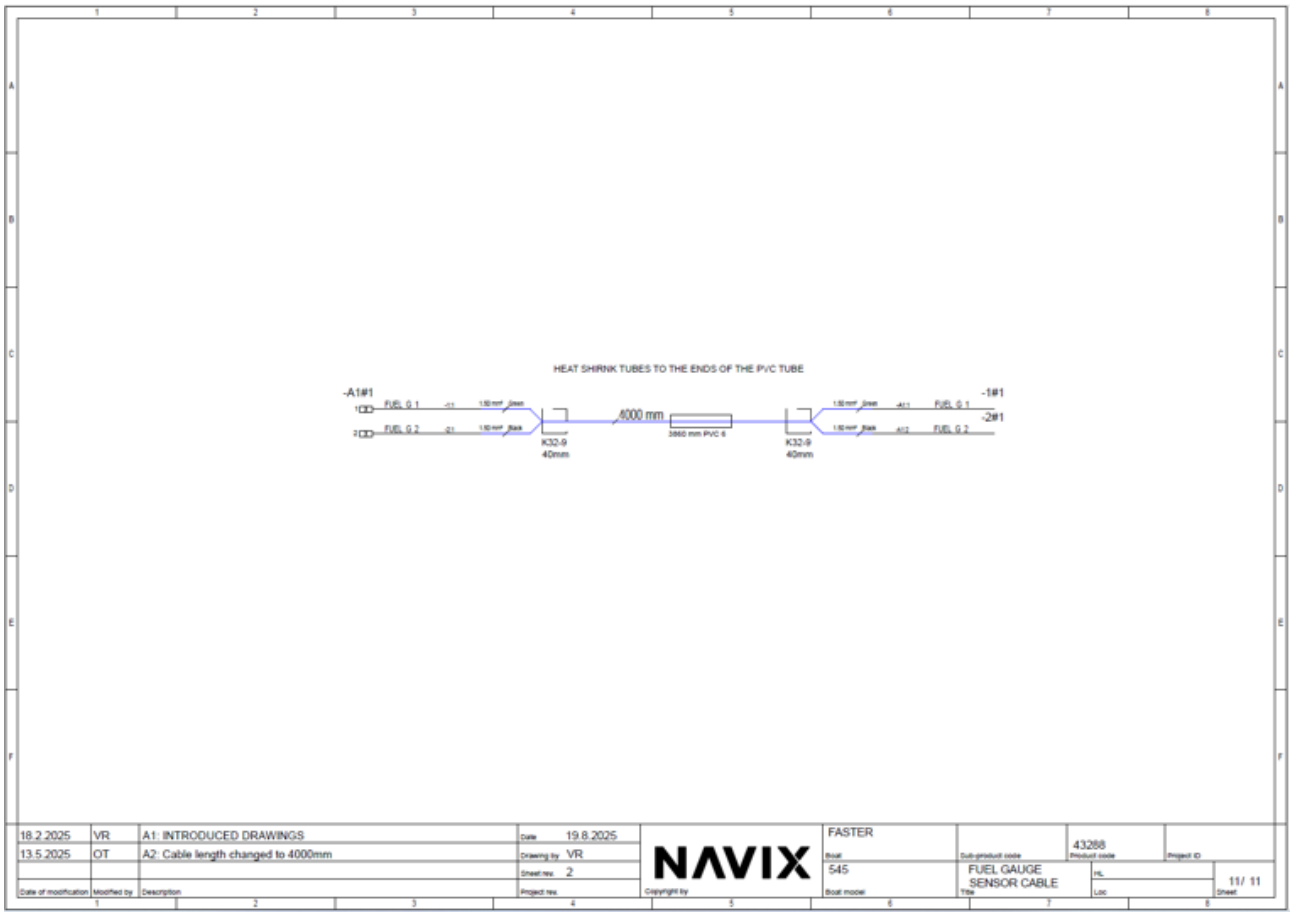
HEAT SHRINK TUBES TO THE ENDS OF THE PVC TUBE
-A1#1
FUEL G 1
FUEL G 2
4000 mm
3860 mm PVC 6
K32-9
40mm
K32-9
40mm
-1#1
-2#1
FUEL G 1
FUEL G 2
18.2.2025 VR A1: INTRODUCED DRAWINGS
13.5.2025 OT A2: Cable length changed to 4000mm
Date of modification
Modified by
Description
Date 19.8.2025
Drawing by VR
Sheet rev. 2
Project rev.
NAVIX
Copyright by
FASTER
Boat
545
Boat model
Sub-product code
43268
Product code
Project ID
FUEL GAUGE
SENSOR CABLE
Title
HL
Loc
11/ 11
Sheet

Sähkökaavio / Elkrestdiagram / Electrical diagram 570

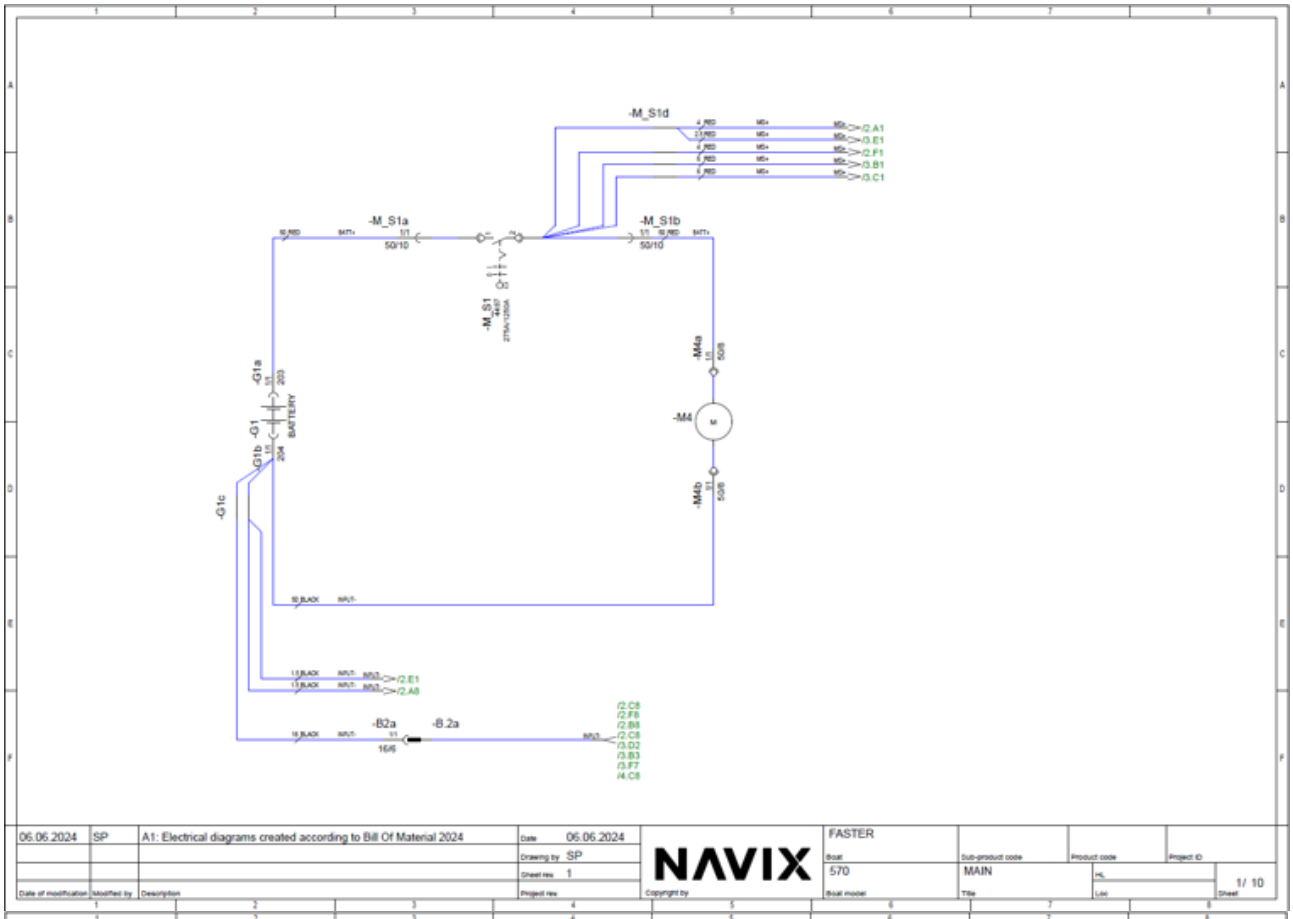

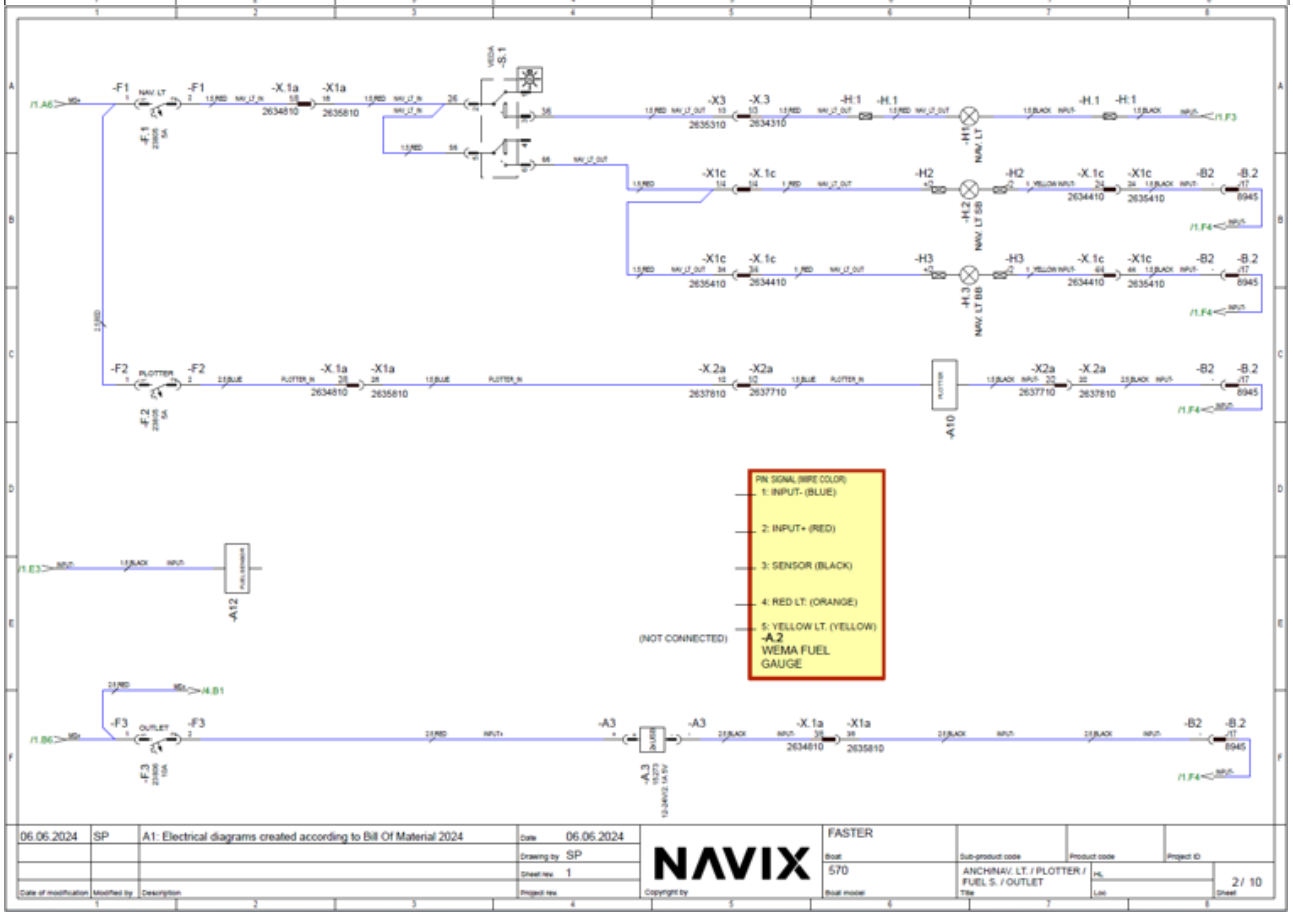

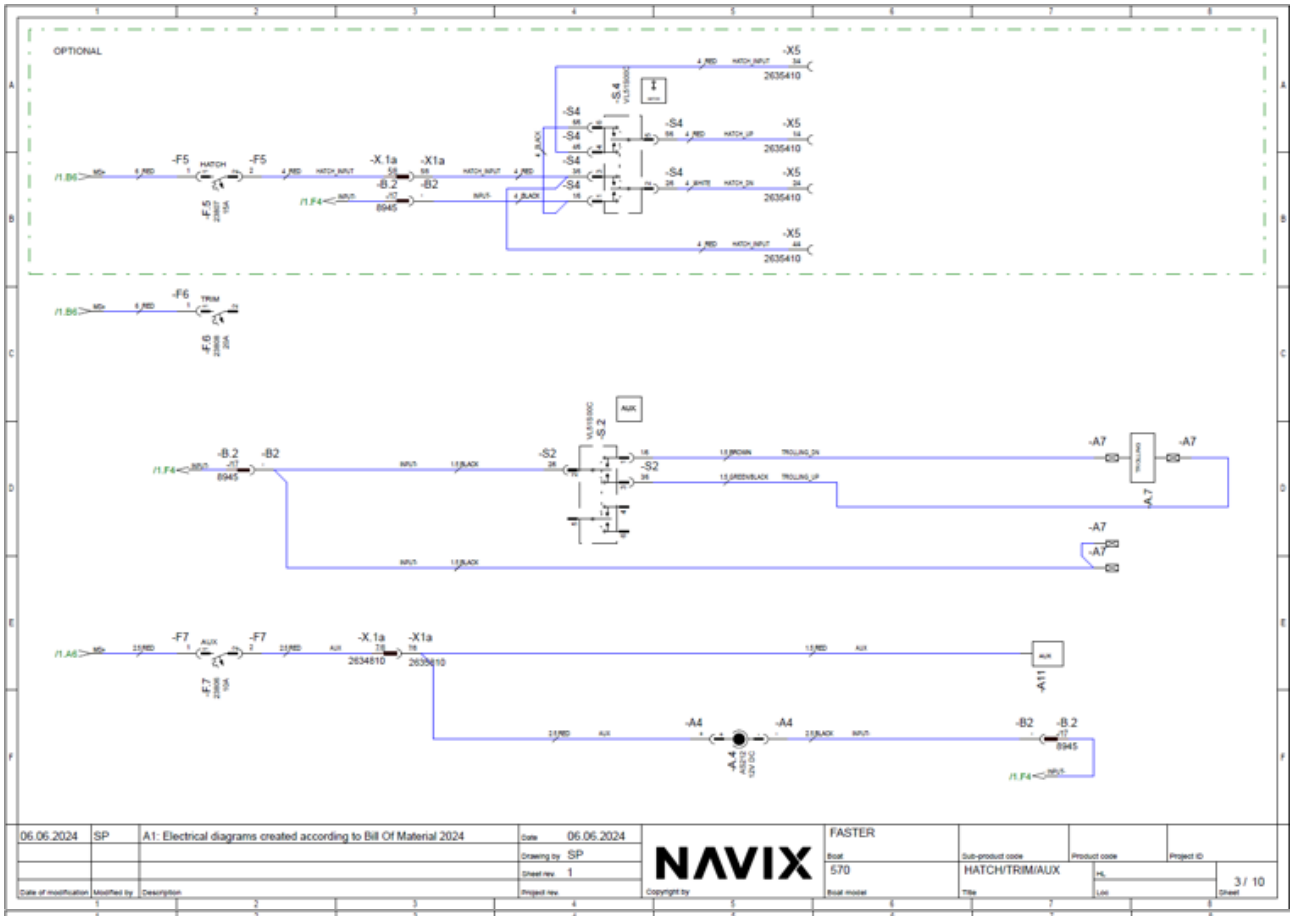
OPTIONAL
-X5
2635410
-S4
-F5
HATCH
-X.1a
-X1a
-B.2
-B2
8945
-F6
TRIM
-S2
AUX
-A7
-F7
-A4
-A11
06.06.2024
SP
A1: Electrical diagrams created according to Bill Of Material 2024
NAVIX
FASTER
570
HATCH/TRIM/AUX
3 / 10

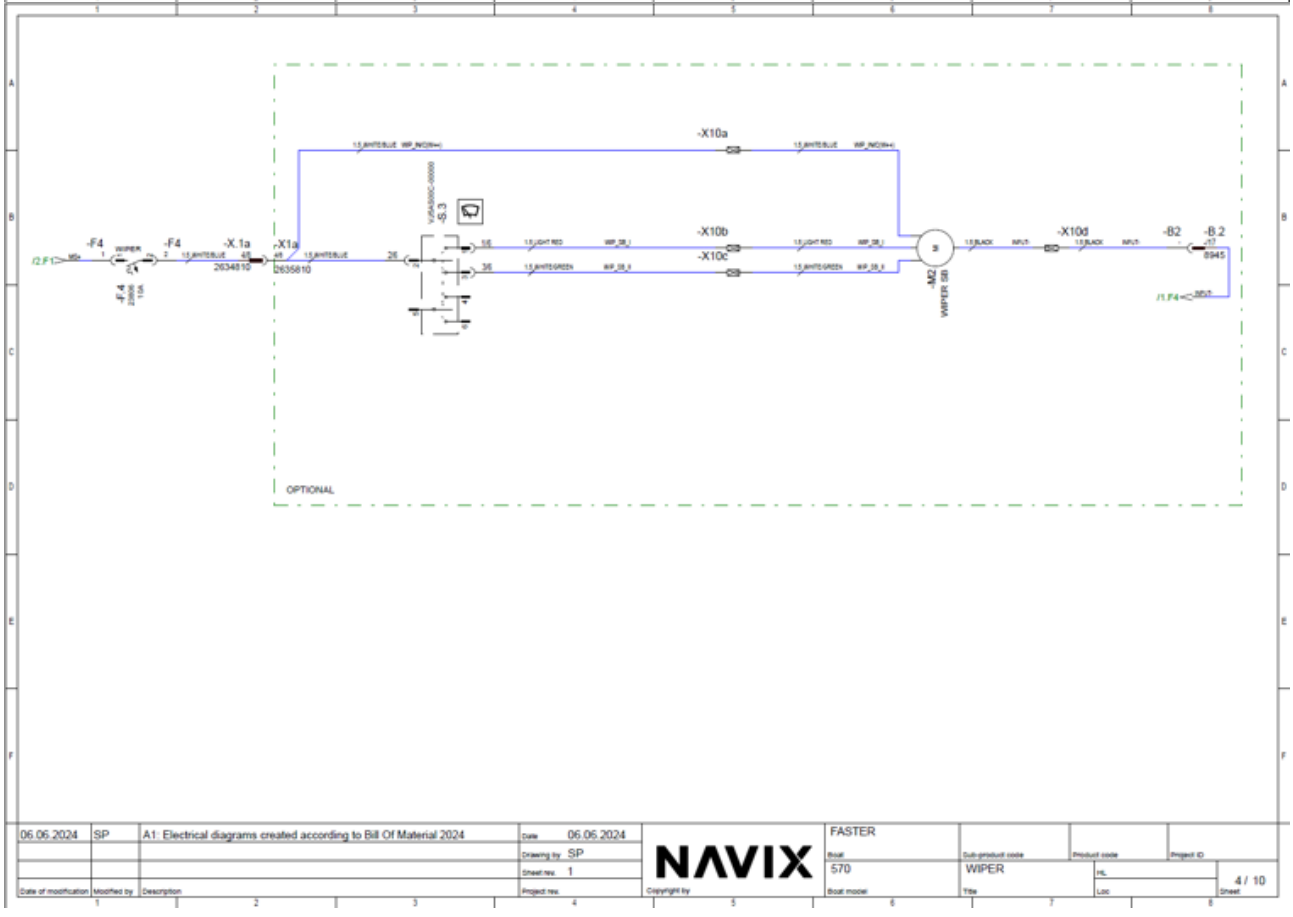
-X10a
-X10b
-X10c
-X10d
-S3
-F4
WIPER
-X.1a
-X1a
2634810
2635810
-B2
-B.2
8945
OPTIONAL
06.06.2024
SP
A1: Electrical diagrams created according to Bill Of Material 2024
NAVIX
FASTER
570
WIPER
4 / 10

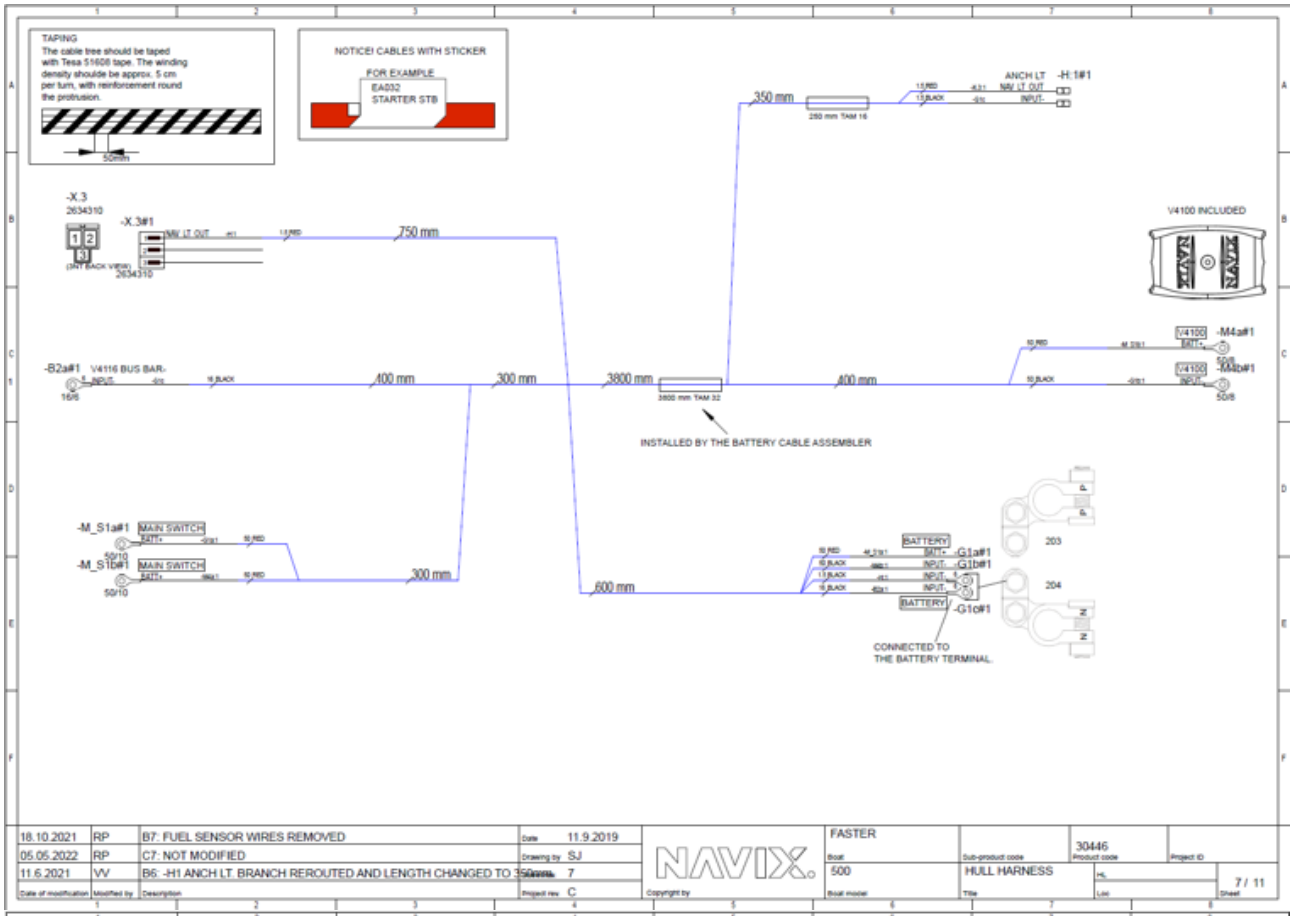
TAPING
The cable tree should be taped with Tesa 51608 tape. The winding density shoulde be approx. 5 cm per turn, with reinforcement round the protrusion.
NOTICE! CABLES WITH STICKER
FOR EXAMPLE
EA032
STARTER STB
-H:1#1
ANCH LT
NAV LT OUT
INPUT
350 mm
250 mm TAM 16
-X.3
2634310
-X.3#1
750 mm
V4100 INCLUDED
-M4a#1
-M4b#1
-B2a#1
V4116 BUS BAR-
400 mm
300 mm
3800 mm
3800 mm TAM 32
INSTALLED BY THE BATTERY CABLE ASSEMBLER
-M_S1a#1
MAIN SWITCH
-M_S1b#1
600 mm
BATTERY
-G1a#1
-G1b#1
-G1c#1
203
204
CONNECTED TO
THE BATTERY TERMINAL
18.10.2021 RP B7: FUEL SENSOR WIRES REMOVED
05.05.2022 RP C7: NOT MODIFIED
11.6.2021 VV B6: -H1 ANCH LT: BRANCH REROUTED AND LENGTH CHANGED TO 350mm
Date 11.9.2019
Drawing by SJ
Project rev. C
NAVIX.
FASTER
Boat
500
Boat model
30446
Product code
HULL HARNESS
Title
7 / 11
Sheet

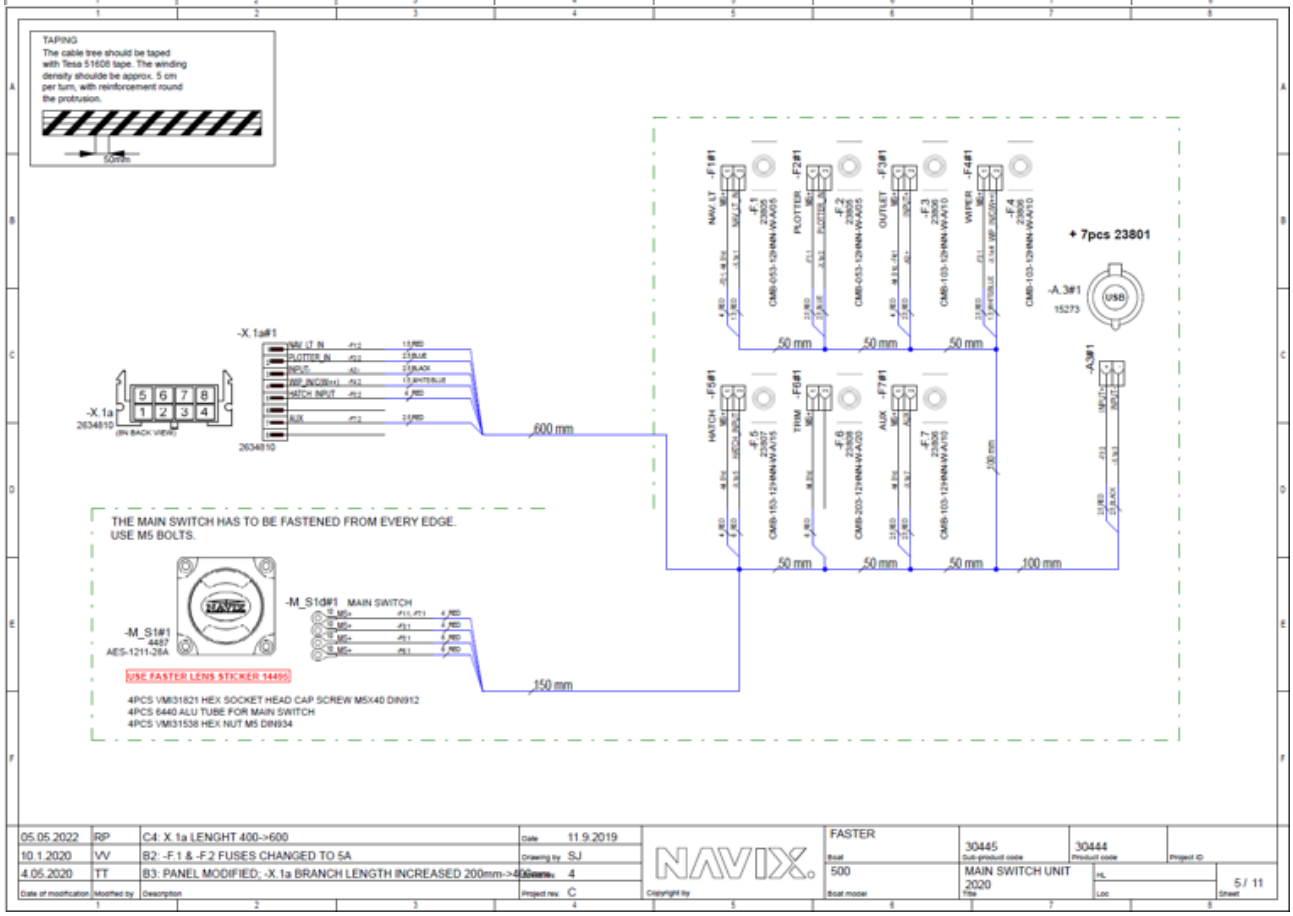
TAPING
The cable tree should be taped with Tesa 51608 tape. The winding density shoulde be approx. 5 cm per turn, with reinforcement round the protrusion.
-F1#1
-F2#1
-F3#1
-F4#1
NAV LT
PLOTTER
OUTLET
WIPER
+ 7pcs 23801
-A.3#1
15273
50 mm
-X.1a#1
-X.1a
2634810
600 mm
-F5#1
-F6#1
-F7#1
HATCH
TRIM
AUX
100 mm
THE MAIN SWITCH HAS TO BE FASTENED FROM EVERY EDGE.
USE M5 BOLTS.
-M_S1#1
4457
AES-1211-26A
-M_S1d#1
MAIN SWITCH
150 mm
USE FASTER LENS STICKER 14495
4PCS VMI31821 HEX SOCKET HEAD CAP SCREW M5X40 DIN912
4PCS 6440 ALU TUBE FOR MAIN SWITCH
4PCS VMI31538 HEX NUT M5 DIN934
05.05.2022 RP C4: X.1a LENGHT 400->600
10.1.2020 VV B2: -F.1 & -F.2 FUSES CHANGED TO 5A
4.05.2020 TT B3: PANEL MODIFIED; -X.1a BRANCH LENGTH INCREASED 200mm->400mm
Date 11.9.2019
Drawing by SJ
Project rev. C
NAVIX.
FASTER
Boat
500
Boat model
30445
Sub-product code
30444
Product code
MAIN SWITCH UNIT 2020
Title
5 / 11
Sheet

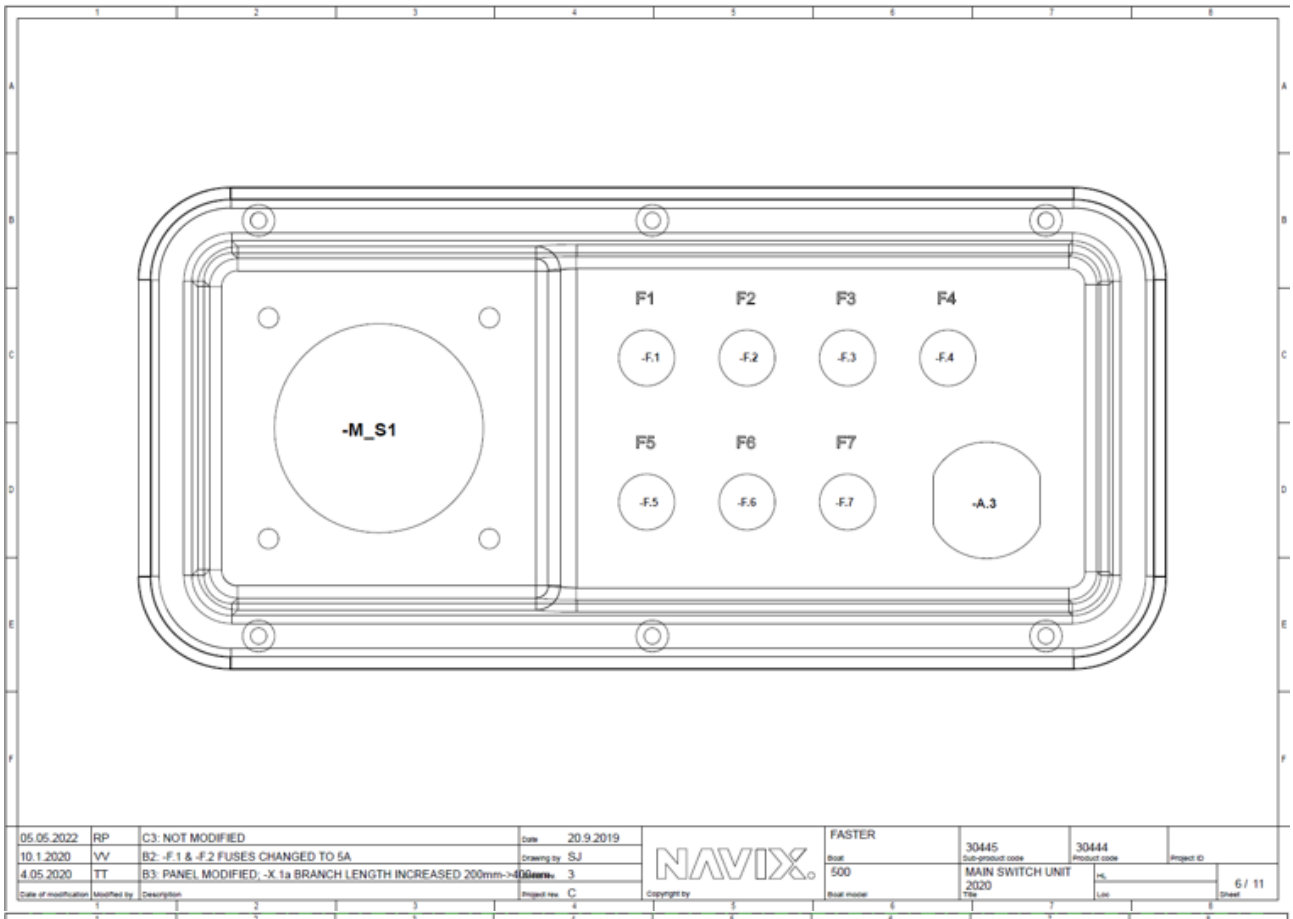

05.05.2022	RP	C3: NOT MODIFIED	Date 20.9.2019	NAVIX.	FASTER	30445	30444	
10.1.2020	VV	B2: -F.1 & -F.2 FUSES CHANGED TO 5A	Drawing by SJ		Boat	Sub-product code	Product code	Project ID
4.05.2020	TT	B3: PANEL MODIFIED; -X.1a BRANCH LENGTH INCREASED 200mm->400mm	Sheet nro 3		500	MAIN SWITCH UNIT 2020		6 / 11
Date of modification	Modified by	Description	Project rev C	Copyright by	Boat model	Title	Loc	Sheet

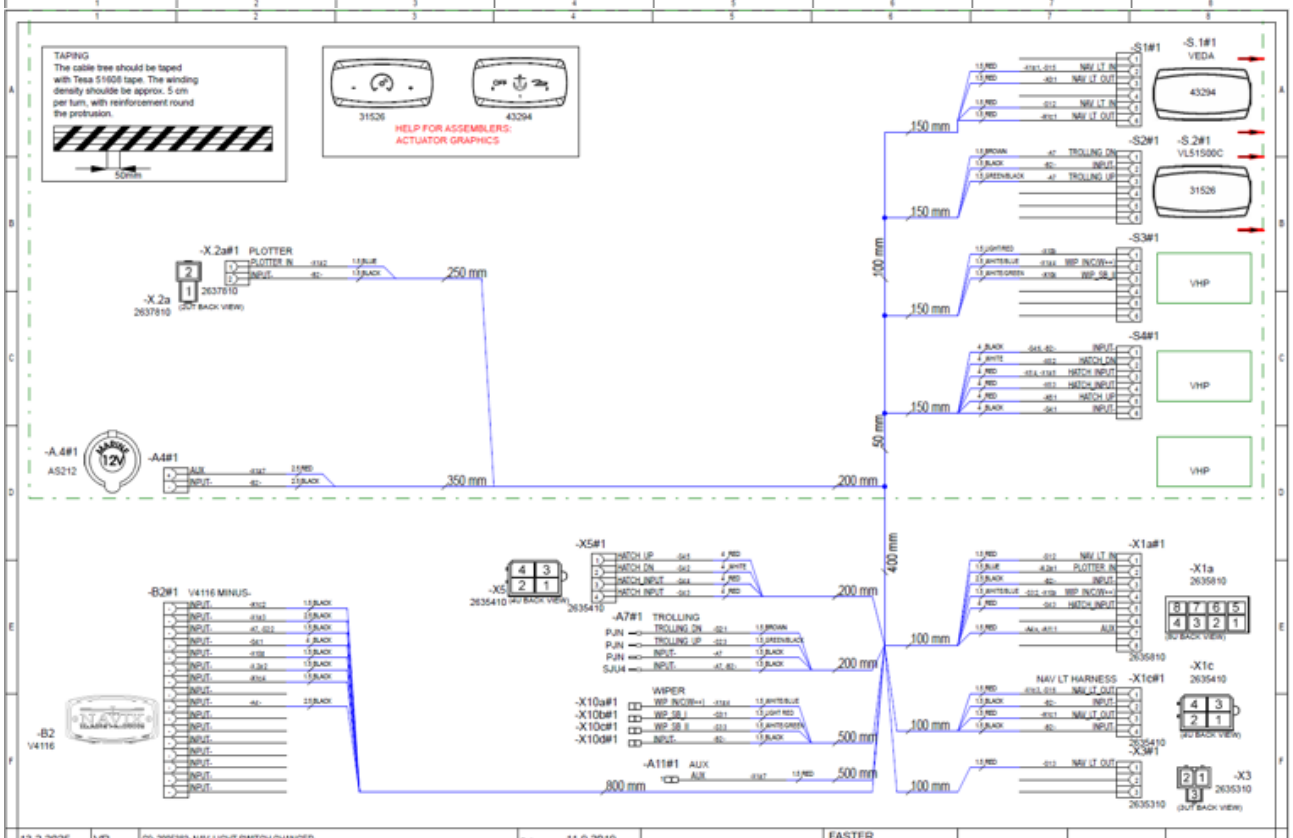

13.2.2025	VR	C9: 2005383, NAV. LIGHT SWITCH CHANGED	Date 11.9.2019	NAVIX.	FASTER	30448	30447	
8.8.2022	VR	C7: PANEL 30448 UPDATED TO VERSION V6	Drawing by SJ		Boat	Sub-product code	Product code	Project ID
04.05.2023	AR	C8: -A13 ADDED, SOME LENGTHS CHANGED. PR.: 2004778	Sheet nro 9		500	SWITCH PANEL 2020		8 / 11
Date of modification	Modified by	Description	Project rev C	Copyright by	Boat model	Title	Loc	Sheet

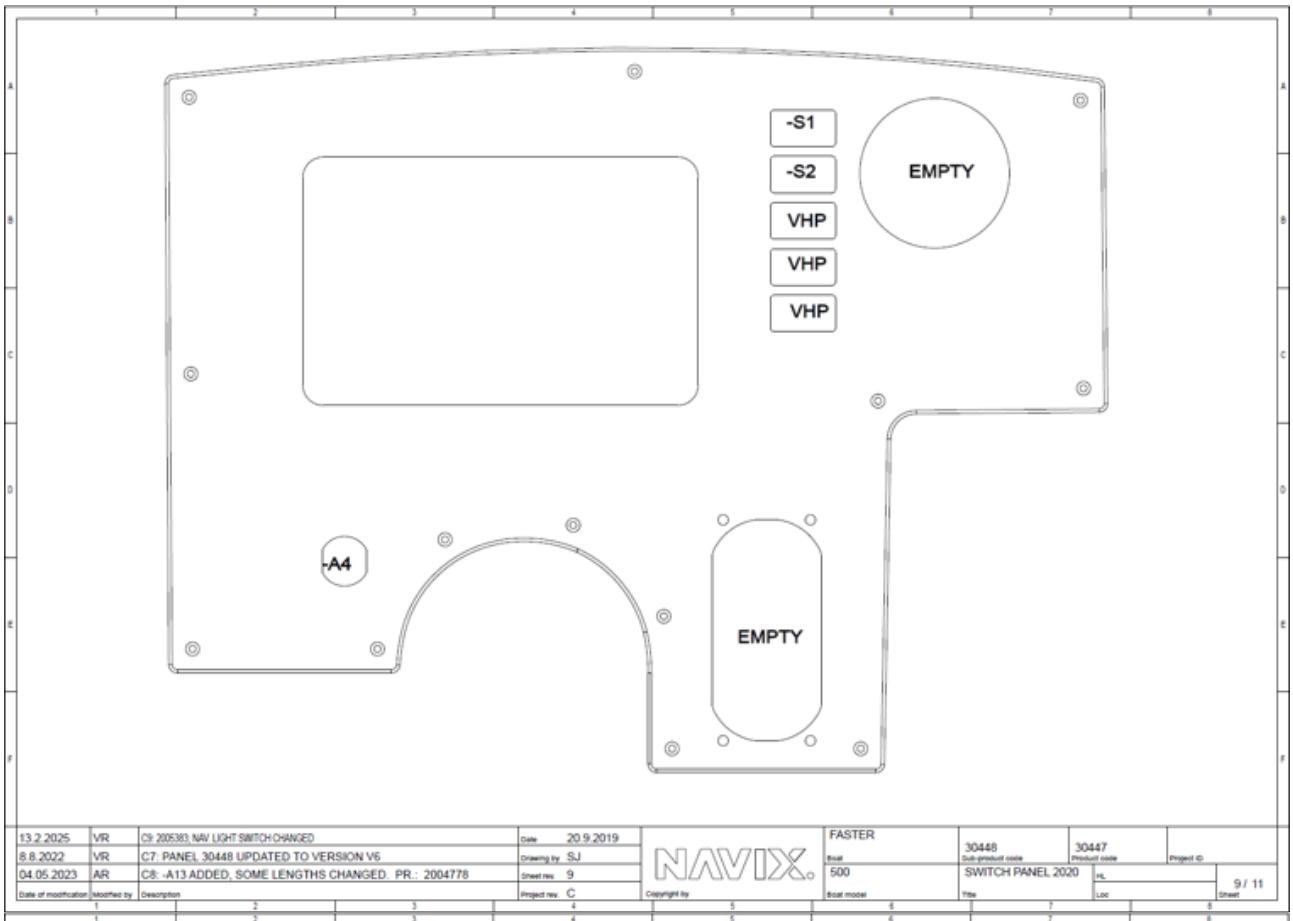

13.2.2025	VR	C9: 2005383: NAV LIGHT SWITCH CHANGED	Date 20.9.2019	NAVIX.	FASTER	30448	30447	
8.8.2022	VR	C7: PANEL 30448 UPDATED TO VERSION V6	Drawing by SJ		Boat	Sub-product code	Product code	Project ID
04.05.2023	AR	C8: -A13 ADDED, SOME LENGTHS CHANGED. PR.: 2004778	Sheet rev. 9		500	SWITCH PANEL 2020	HL	9 / 11
Date of modification	Modified by	Description	Project rev. C	Copyright by	Boat model	Title	Loc	Sheet

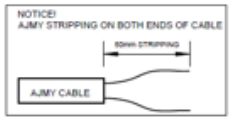

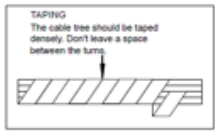

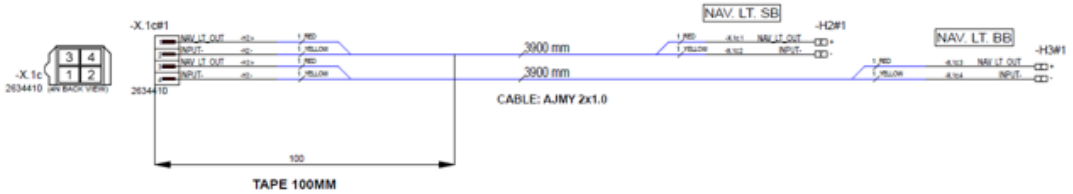

25.9.2019	SJ	A1: INTRODUCED DRAWING	Date 11.9.2019	NAVIX.	FASTER		30449	
10.1.2020	VV	B2: LENGHTS CHANGED 3000 -> 3500mm	Drawing by SJ		Boat	Sub-product code	Product code	Project ID
05.05.2022	RP	C3: LENGHTS CHANGED 3500 -> 3900mm	Sheet rev. 3		500	NAVI L. HARNESS	HL	10 / 11
Date of modification	Modified by	Description	Project rev. C	Copyright by	Boat model	Title	Loc	Sheet

Sähkökaavio / Elkrestdiagram / Electrical diagram 635

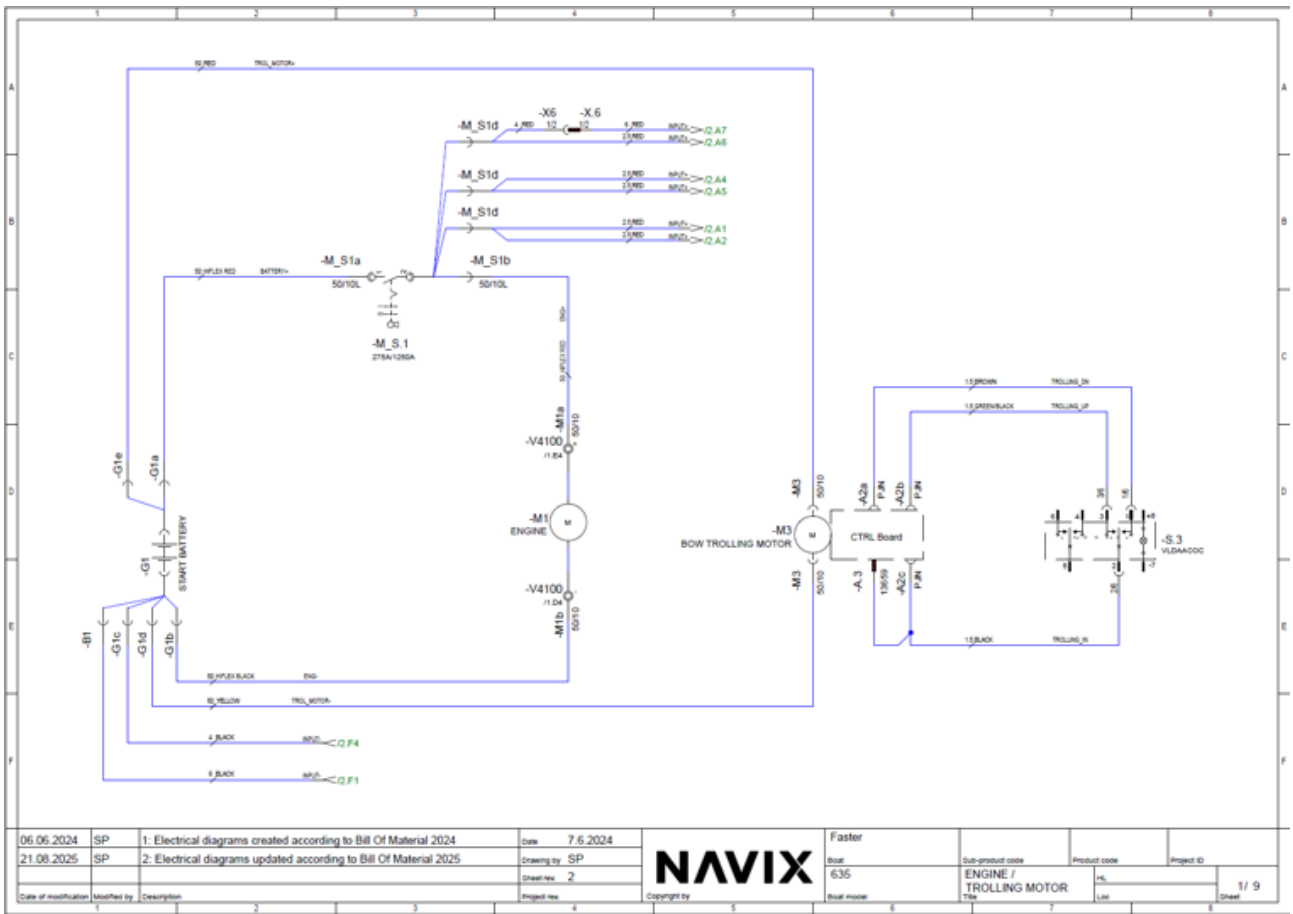

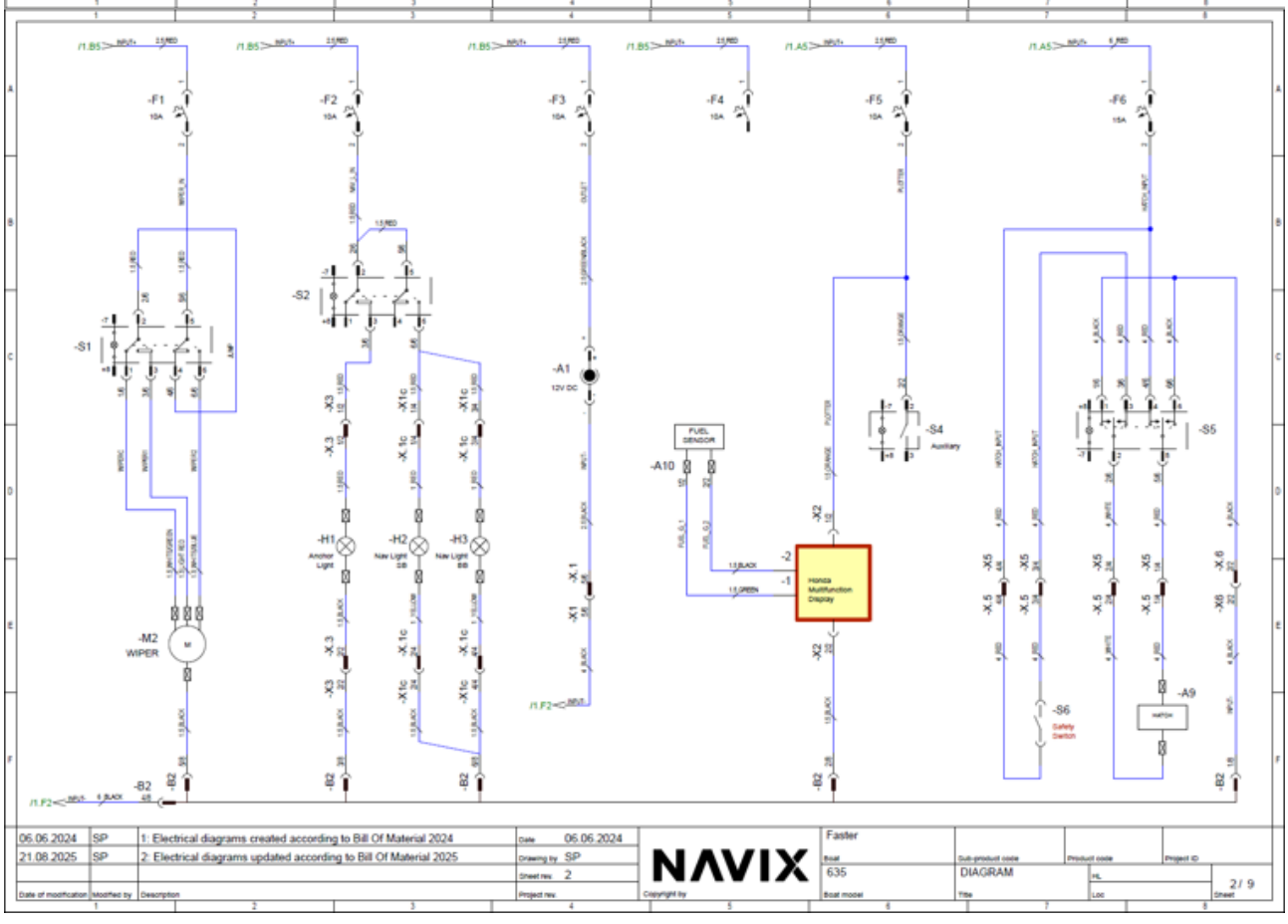

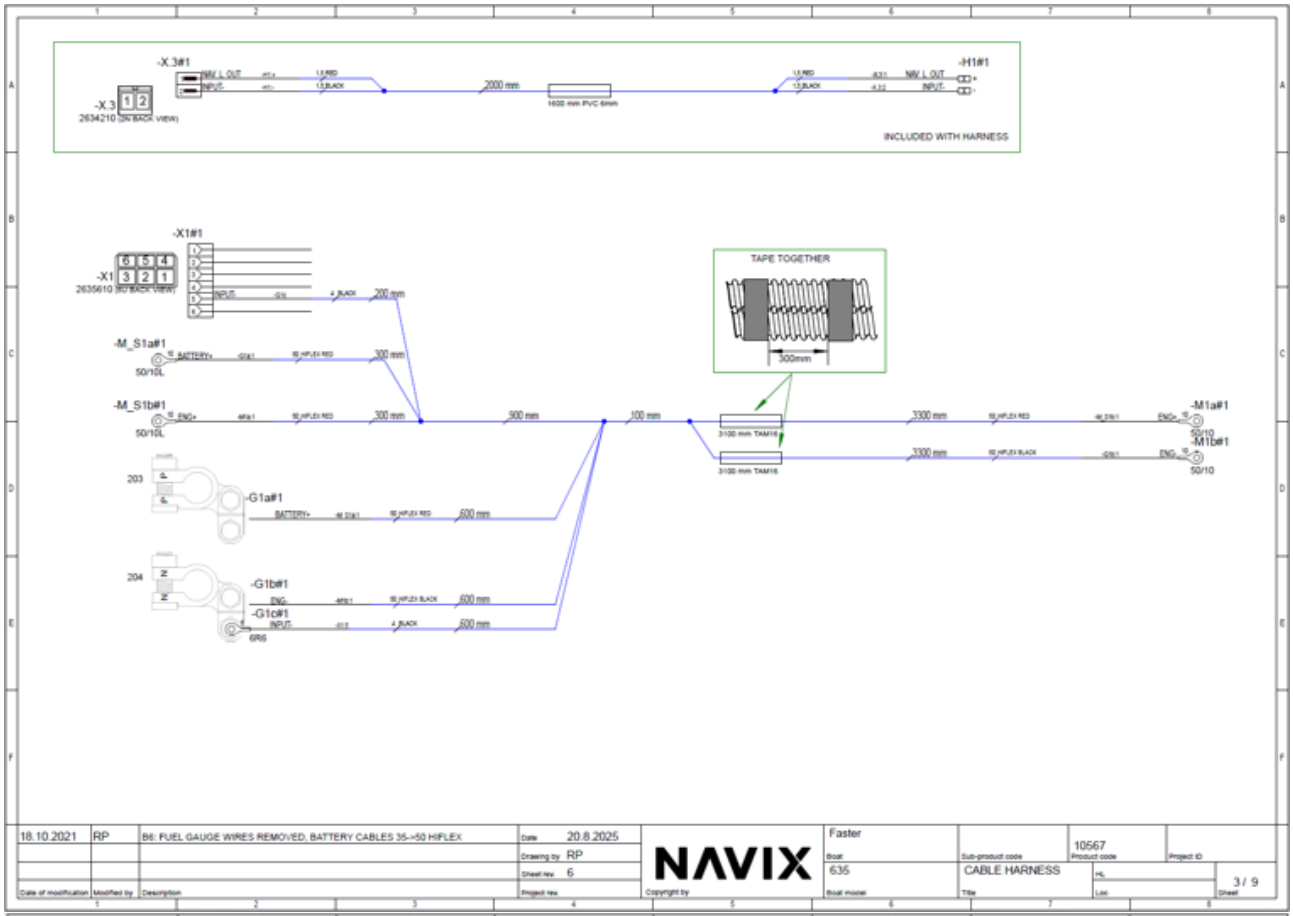
-X.3#1
NAV L OUT
INPUT
2000 mm
1600 mm PVC 6mm
-H1#1
NAV L OUT
INPUT
-X.3
2634210
INCLUDED WITH HARNESS
-X1#1
-X1
2635610
INPUT
4_BLACK
200 mm
TAPE TOGETHER
300mm
-M_S1a#1
50/10L
BATTERY+
15_HFLEX RED
300 mm
-M_S1b#1
ENG+
900 mm
100 mm
3100 mm TAM16
3100 mm
-M1a#1
-M1b#1
50/10
203
-G1a#1
600 mm
204
-G1b#1
ENG-
-G1c#1
6R6
18.10.2021
RP
B6: FUEL GAUGE WIRES REMOVED, BATTERY CABLES 35->50 HIFLEX
20.8.2025
RP
6
NAVIX
Faster
635
10567
CABLE HARNESS
3 / 9

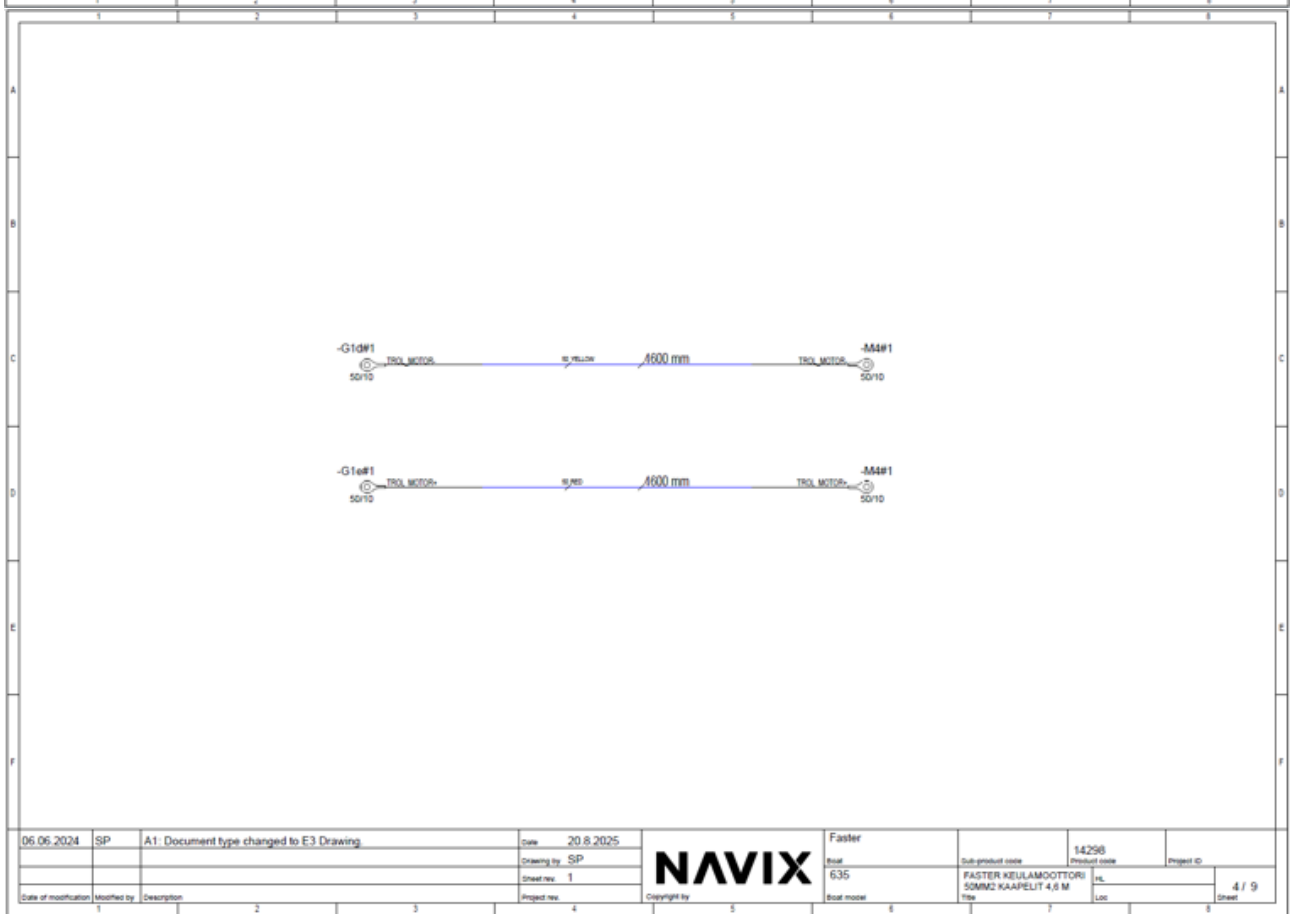
-G1d#1
TROL MOTOR-
50/10
15_YELLOW
4600 mm
-M4#1
-G1e#1
TROL MOTOR+
15_RED
06.06.2024
SP
A1: Document type changed to E3.Drawing
20.8.2025
SP
1
NAVIX
Faster
635
14298
FASTER KEULAMOOTTORI 50MM2 KAAPELIT 4,6 M
4 / 9

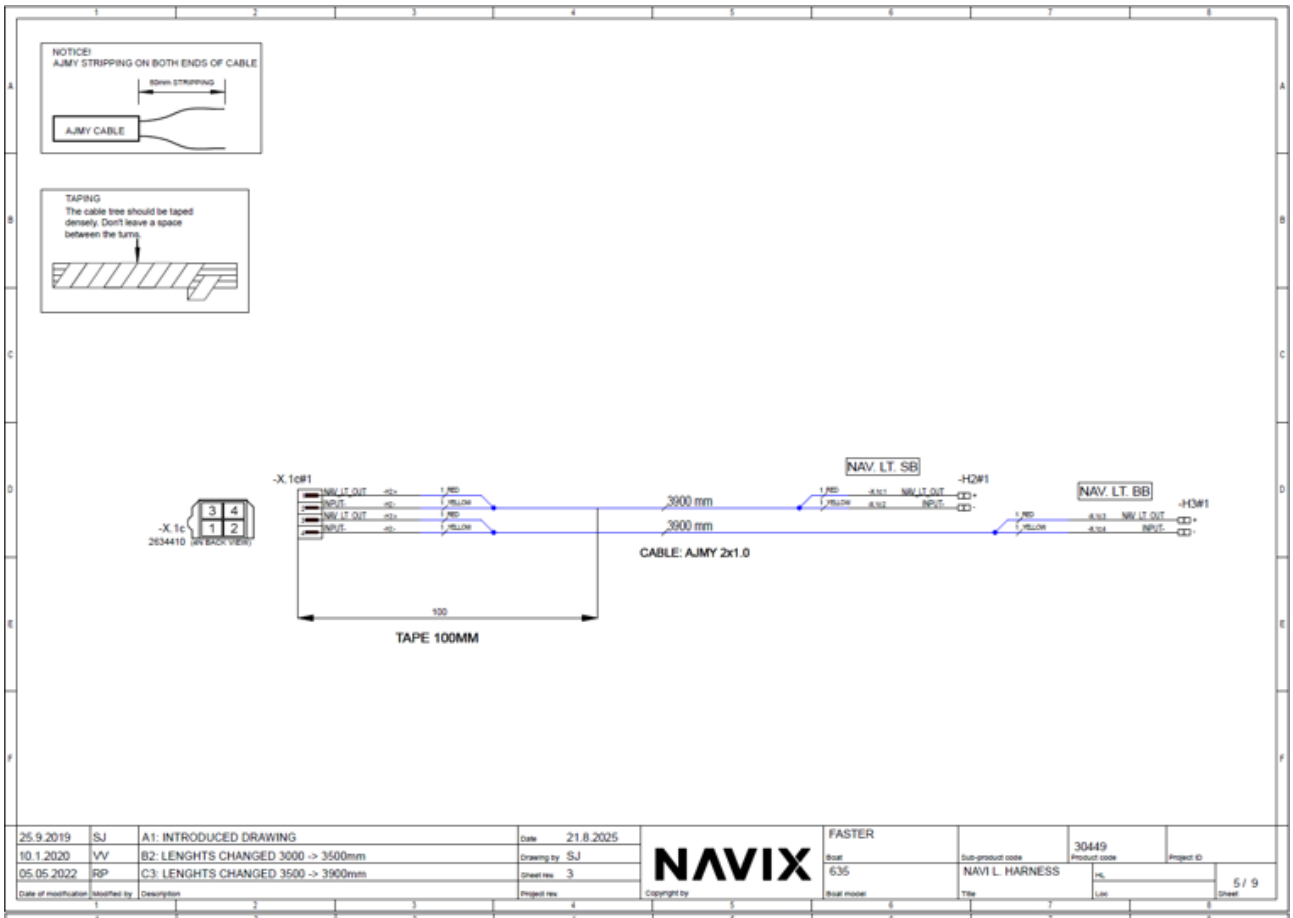
NOTICE!
AJMY STRIPPING ON BOTH ENDS OF CABLE
AJMY CABLE
TAPING
The cable tree should be taped densely. Don't leave a space between the turns
-X.1c#1
-X.1c
2634410
NAV. LT. SB
-H2#1
NAV. LT. BB
-H3#1
3900 mm
3900 mm
CABLE: AJMY 2x1.0
100
TAPE 100MM
25.9.2019 SJ A1: INTRODUCED DRAWING
10.1.2020 VV B2: LENGHTS CHANGED 3000 -> 3500mm
05.05.2022 RP C3: LENGHTS CHANGED 3500 -> 3900mm
Date 21.8.2025
Drawing by SJ
Sheet rev. 3
NAVIX
FASTER
Boat 635
Sub-product code
30449
Product code
NAVI L. HARNESS
Title
5 / 9
Sheet

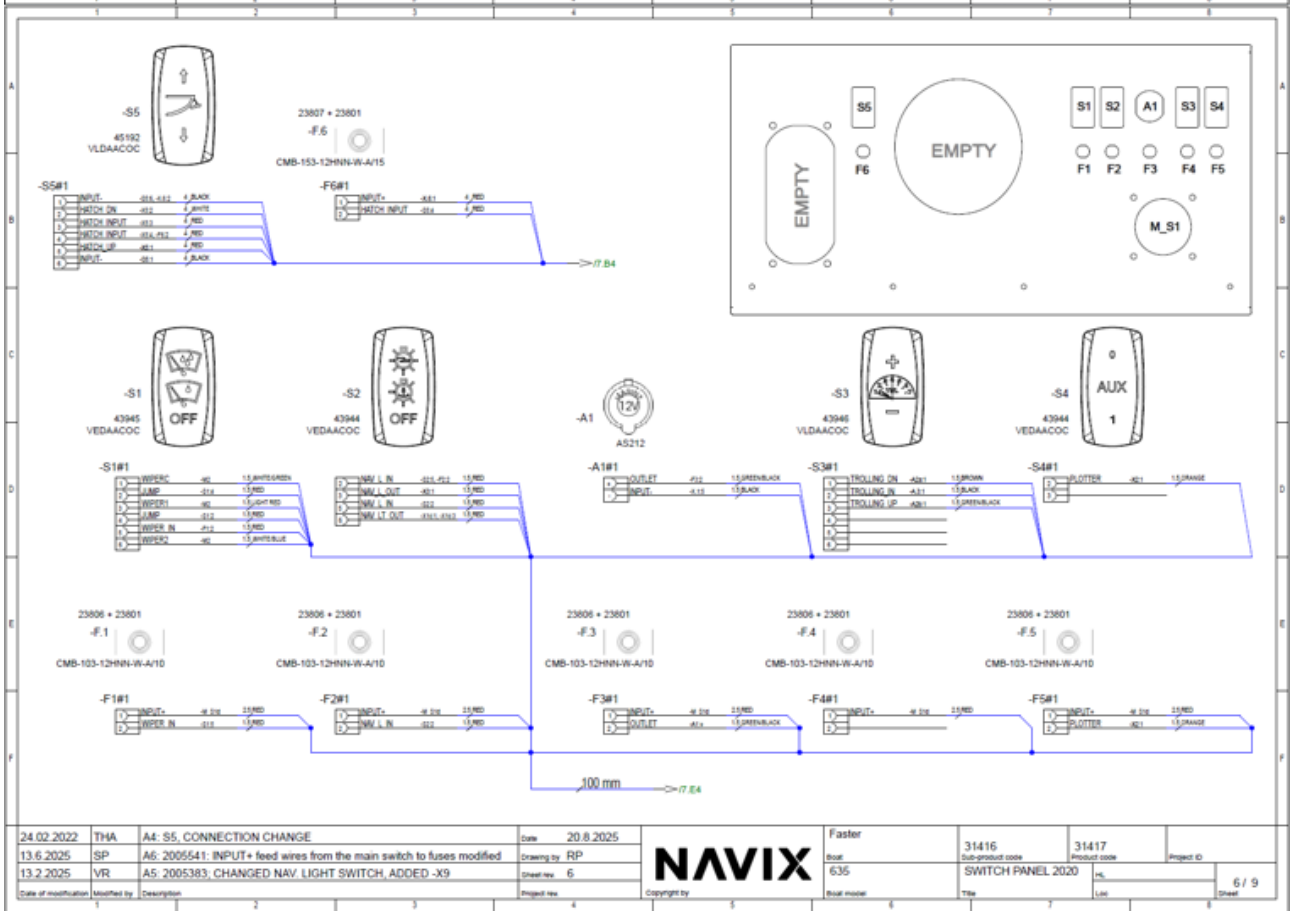
-S5
45192
VLDAACOC
23807 + 23801
-F.6
CMB-153-12HNN-W-A/15
-S5#1
-F6#1
/7.B4
EMPTY
S5
F6
EMPTY
S1
S2
A1
S3
S4
F1
F2
F3
F4
F5
M_S1
-S1
43945
VEDAACOC
OFF
-S2
43944
VEDAACOC
OFF
-A1
AS212
-S3
43946
VLDAACOC
-S4
43944
VEDAACOC
AUX
1
-S1#1
-A1#1
-S3#1
-S4#1
23806 + 23801
-F.1
CMB-103-12HNN-W-A/10
23806 + 23801
-F.2
CMB-103-12HNN-W-A/10
23806 + 23801
-F.3
CMB-103-12HNN-W-A/10
23806 + 23801
-F.4
CMB-103-12HNN-W-A/10
23806 + 23801
-F.5
CMB-103-12HNN-W-A/10
-F1#1
-F2#1
-F3#1
-F4#1
-F5#1
100 mm
/7.E4
24.02.2022 THA A4: S5, CONNECTION CHANGE
13.6.2025 SP A6: 2005541: INPUT+ feed wires from the main switch to fuses modified
13.2.2025 VR A5: 2005383; CHANGED NAV. LIGHT SWITCH, ADDED -X9
Date 20.8.2025
Drawing by RP
Sheet rev. 6
NAVIX
Faster
Boat 635
Sub-product code
31416
Product code
31417
SWITCH PANEL 2020
Title
6 / 9
Sheet

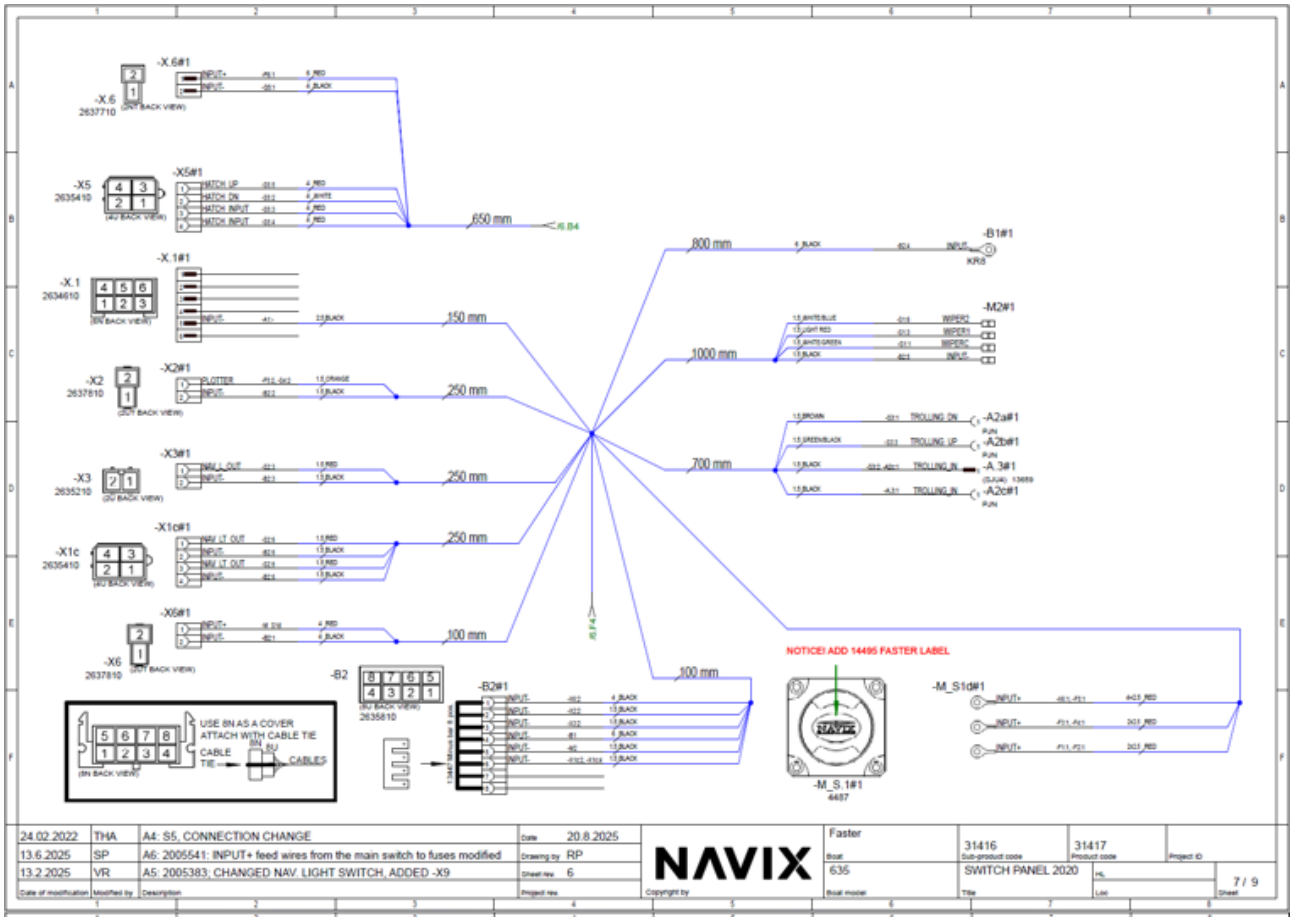
-X.6#1
-X.6
2637710
-X5
2635410
-X5#1
HATCH UP
HATCH DN
HATCH INPUT
HATCH INPUT
650 mm
-X.1
2634610
-X.1#1
150 mm
-X2
2637810
-X2#1
PLOTTER
250 mm
-X3
2635210
-X3#1
250 mm
-X1c
2635410
-X1c#1
250 mm
-X6
2637810
-X6#1
100 mm
800 mm
-B1#1
1000 mm
-M2#1
700 mm
-A2a#1
-A2b#1
-A 3#1
-A2c#1
-B2
2635810
-B2#1
100 mm
USE 8N AS A COVER
ATTACH WITH CABLE TIE
CABLE TIE
CABLES
NOTICE! ADD 14495 FASTER LABEL
-M_S1d#1
-M_S.1#1
4497
24.02.2022 THA A4: S5, CONNECTION CHANGE
13.6.2025 SP A6: 2005541: INPUT+ feed wires from the main switch to fuses modified
13.2.2025 VR A5: 2005383; CHANGED NAV. LIGHT SWITCH, ADDED -X9
Date 20.8.2025
Drawing by RP
Sheet rev. 6
Project rev.
NAVIX
Faster
Boat
635
Boat model
31416
Sub-product code
SWITCH PANEL 2020
Title
31417
Product code
Project ID
HL
Loc
7 / 9
Sheet

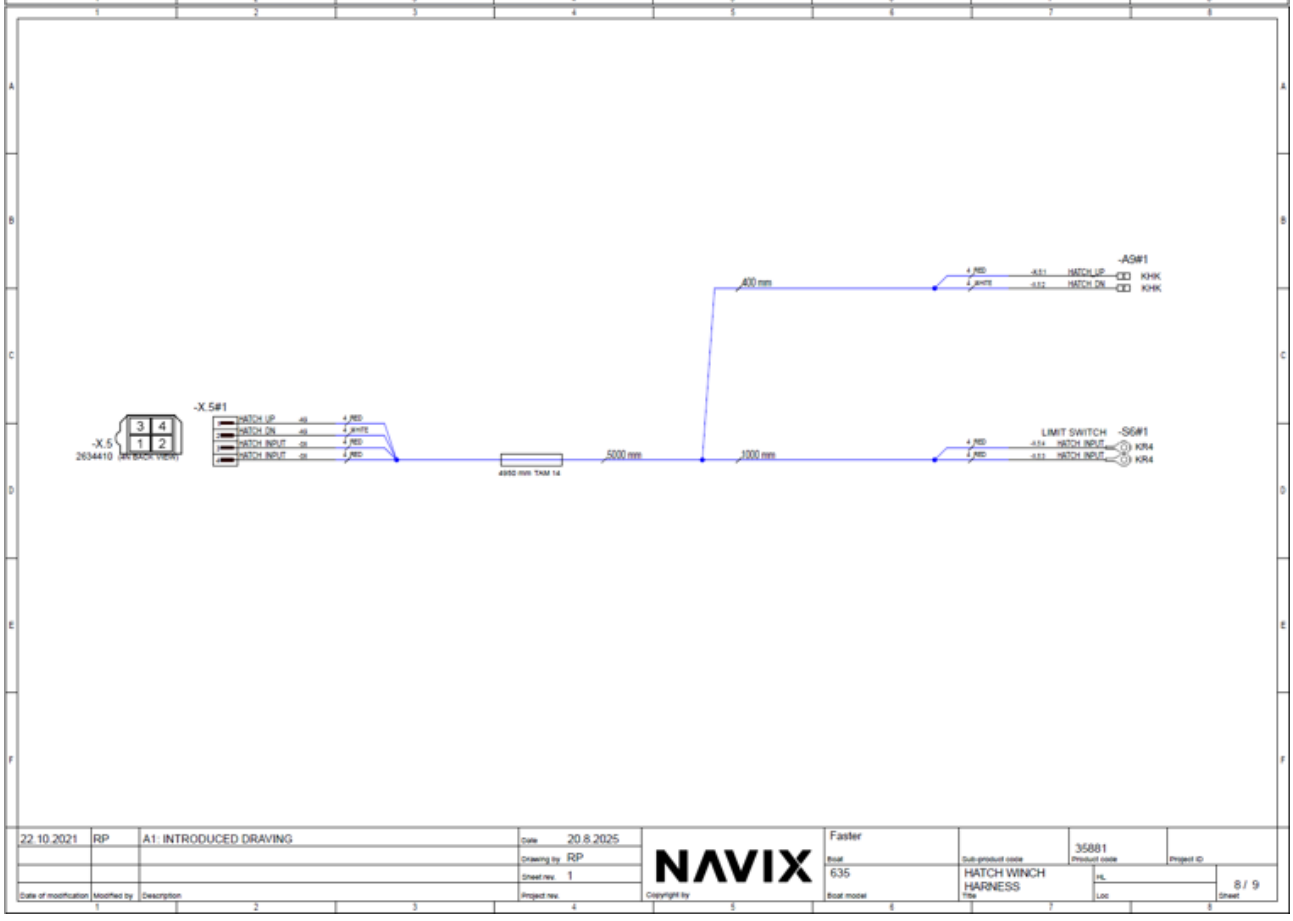
-X.5#1
-X.5
2634410
HATCH UP
HATCH DN
HATCH INPUT
HATCH INPUT
5000 mm
400 mm
1000 mm
-A5#1
HATCH UP
HATCH DN
KHK
KHK
LIMIT SWITCH
-S6#1
HATCH INPUT
HATCH INPUT
KR4
KR4
22.10.2021 RP A1: INTRODUCED DRAVING
Date 20.8.2025
Drawing by RP
Sheet rev. 1
Project rev.
NAVIX
Faster
Boat
635
Boat model
35881
Product code
HATCH WINCH HARNESS
Title
Project ID
HL
Loc
8 / 9
Sheet

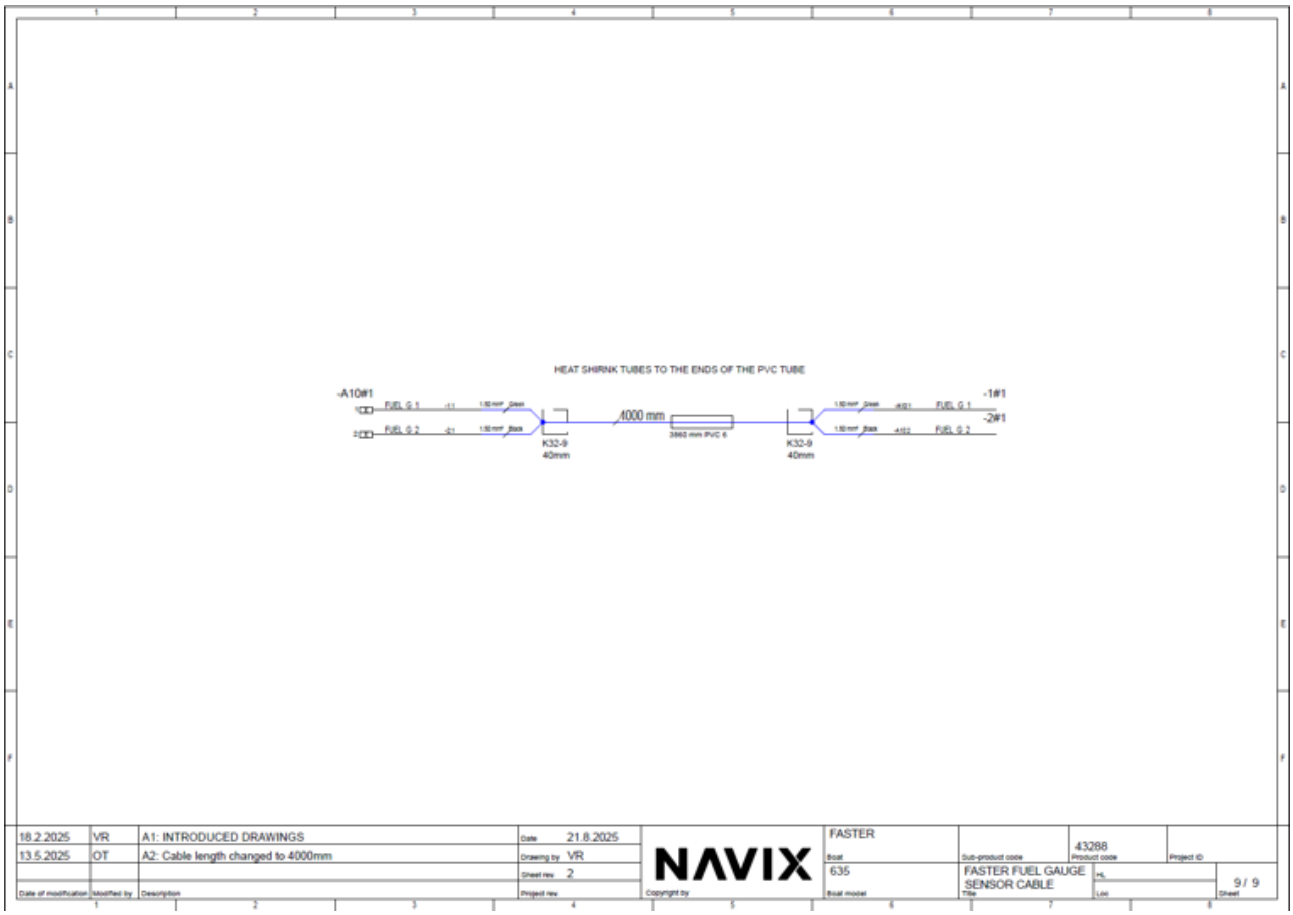
HEAT SHRINK TUBES TO THE ENDS OF THE PVC TUBE
-A10#1
FUEL G 1
FUEL G 2
4000 mm
3960 mm PVC 6
K32-9
40mm
K32-9
40mm
-1#1
-2#1
FUEL G 1
FUEL G 2
18.2.2025 VR A1: INTRODUCED DRAWINGS
13.5.2025 OT A2: Cable length changed to 4000mm
Date of modification
Modified by
Description
Date 21.8.2025
Drawing by VR
Sheet rev. 2
Project rev.
Copyright by
NAVIX
FASTER
Boat
635
Boat model
Sub-product code
43288
Product code
Project ID
FASTER FUEL GAUGE SENSOR CABLE
Title
HL
Loc
9 / 9
Sheet

Vaatimustenmukaisuusvakuutus
Försäkran om överensstämmelse
Declaration of Conformity

2013/53/EU

Valmistaja / Tillverkare / Builder: Juha Snell Oy, PL 14 04501 Kellokoski, Finland

Venemalli / Tarkastustodistus	**Ilmoitettulaitos**	**CE-kategoria**	**Käytetty moduuli**
Båtmodell / Kontrollintyg	Anmäld instans	CE-kategori	Använd modul
Boat model / Inspection certificate	Notified body	CE category	Module used
465 / EUFI29-24002741-C1	0809	C	B+C
495 / EUFI29-24001260-C2-FI	0809	C	B+C
525 / EUFI29-24001260-C3-FI	0809	C	B+C
545 / HPiVS-iP1089-T017-I-02-02	2810	C	B+C
570 / EUFI29-24001260-C4-FI	0809	C	B+C
635 / HPiVS-iR1089-008-I-02	2810	C	B+C

Ilmoitettu laitos / Anmälda organ / Notified body

Eurofins Expert services Oy nro 0809
Kivimiehentie 4
02150 Espoo, Finland

HPi Verifications Services Ltd nro 2810
Clonross, Dunshaughlin, Co. Meath
A85 XN59, Ireland

Vakuutan, että yllä mainitut huviveneet täyttävät kaikki soveltuvat olennaiset turvallisuusvaatimukset alla oleva erittelyn ja EU-tyyppitarkastus-todistuksen mukaisesti.

Jag försäkrar att ovannämnda fritidsbåtar uppfyller alla tillämpliga grundläggande säkerhetskrav enligt nedanstående specifikation och EU-typintyg.

I certify that the above-mentioned recreational boats meet all applicable essential safety requirements in accordance with the specification below and the EU type-examination certificate.

Olennaiset vaatimukset Väsentliga krav Essential requirements	**Sovellettu tarkastusmetodi** Tillämpad undersökningsmetod Applied control method
Perustiedot / Allmänna / Principal data	EN ISO 8666:2020/A11:2021
Rungon merkintä / Skrovidentitetsbetekning Hull identifications	EN ISO 10087:2022
Valmistajan kilpi / Tillverkskylt / Builder*s plate	EN ISO 14945:2021
Omistajan käsikirja / Ägarhandbokuen / Owners manual	EN ISO 10240: 2020
Laidan yli putoamisen ehkäiseminen / Skydd mot att falla över bord / Protection from falling overboard	EN ISO 15085:2003+A2:2018
Ankkurointi, kiinnittäminen ja hinaaminen / Ankring, fötöjning och bogsering / Anchoring, mooring and towing	EN ISO 15084:2018
Kulkuvalot / Navigationljus / Navigation lights	1972 COLREG
Polttoainejärjestelmä / Bränslesystem / Fuel system	EN ISO 10088:2023 / EN ISO 11105:2020
Sähköjärjestelmä / Elektriska system / Electrical system	EN ISO 10133:2017
Ohjausjärjestelmä / Styrsystem / Steering system	EN ISO 10592:2022
Palonturvallisuus / Brandskydd / Fire protection	EN ISO 9094:2017
Rakenne / Struktyr / Structure	EN ISO 12215-5:2019 / EN ISO 12215-6:2018
Vakavuus ja varalaita / Stabiliet och fribord / Stability and buoyancy	EN ISO 12217-3:2022* / EN ISO 12217-1:2017**
Kanto- ja kelluntakyky / Condtion and mass	EN ISO 12217-3:2022* / EN ISO 12217-1:2017**
Valmistajan suositus suurimmaksi kuormaksi/ Tillverkarens rekommenderade max. last / Manufacturer's max. recommended load	EN ISO 14946:2021
Rungon, kannen ja kansirakenteen aukot	EN ISO 9093:2021
Vedellä täyttyminen / Inträngande vatten / flooding	EN ISO 15083:2020
Ohjailuominaisuudet / Monaveregenskaper / Handling characteristics	EN ISO 11592-1: 2016, EN ISO 8665:2017
Näkyvyys pääasiallisesta ohjauspaikasta / Sikt från huvudstyrplatsen / Visibility from the main steering position	EN ISO 11591: 2020
*Sovellettu / *Tillämpad / *Applied	465, 495, 525, 545, 570
**Sovellettu / **Tillämpad / **Applied	635

HIN-koodi / HIN-kod / HIN code

FI-FSR□□□□□□□□□□

Kellokoski 21.8.2024
Juha Snell Oy

Jani Snell, Managing director